GRACIAS POR ADQUIRIR UN PRODUCTO INDESIT

Para recibir una asistencia más completa, por favor, registre su producto en **www.indesit.com/register**

Antes de usar el electrodoméstico, lea atentamente las instrucciones de seguridad.
Es imperativo quitar los soportes de transporte antes de utilizar la máquina.
Para obtener información detallada sobre cómo quitarlo, consulte la Guía de instalación.

PANEL DE CONTROL

1 Selector de programas
2 Botón «PUSH & GO» (si está disponible)
3 Botón «Rápido» ***(Nota: si el botón 3 no está presente, querrá decir que su modelo utiliza la combinación 3a)***
4 Botón «Velocidad de centrifugado» (incluido el aclarado prolongado)
5 Botón «Temperatura/Bloqueo infantil» (3 sec)
6 Botón «Inicio/Pausa»
7 Botón «Inicio diferido»
8 Botón «Aclarado extra»

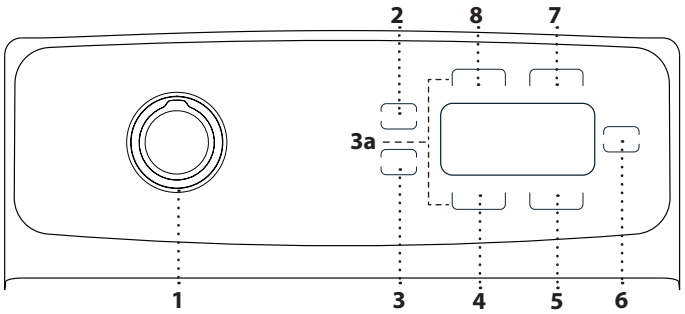

INDICADORES
Puerta bloqueada
Bloqueo infantil
Inicio diferido
Avería: grifo cerrado

TABLA DE PROGRAMAS

Programa	Temperaturas		Velocidad de centrifugado máx. (rpm)	Carga máx. (kg)	Duración (h : m)	Detergentes y aditivos			Detergente recomendado		Humedad residual % *	Consumo de energía kWh	Cantidad total de agua l	Temperatura de lavado °C
	Ajustes	Intervalo				Prelavado	Lavado principal	Suavizante	Detergente en polvo	Detergente líquido				
						I	II	❀						
Carga completa 59'	60°C	❀ - 60°C	1200	7	**	–	●	○	–	✔	-	-	-	-
Mixtos 59'	30°C	❀ - 40°C	800	3	**	–	●	○	–	✔	-	-	-	-
Sintéticos 59'	40°C	❀ - 40°C	1200	3	**	–	●	○	–	✔	-	-	-	-
Algodón 28'	30°C	❀ - 90°C	1200	7	**	–	●	○	–	✔	-	-	-	-
Exprés 14'	30°C	❀ - 30°C	1200	2	**	–	●	○	–	✔	66	0,100	40	23
Aclarado	–	–	1200	7	**	–	–	○	–	–	-	-	-	-
Centrif. + Drenaje	–	–	1200	7	**	–	–	–	–	–	-	-	-	-
Limpieza Tambor	90°C	90°C	600	0	**	–	●	–	✔	✔	-	-	-	-
Lana y Delicados	40°C	❀ - 40°C	800	1,5	**	–	●	○	–	✔	-	-	-	-
Eco 40-60	40°C	40°C - 60°C	1100	7	03:28	–	●	○	✔	✔	50	0,806	59	40
			1151	3,5	02:42	–	●	○	✔	✔	52	0,415	40	30
			1151	2	02:42	–	●	○	✔	✔	58	0,210	30	24
Deportes	40°C	❀ - 40°C	1200	3	**	–	●	○	–	✔	-	-	-	-
Algodón	40°C	❀ - 90°C	1200	7	03:30	–	●	○	✔	✔	57	1,400	80	40
20 °C	20°C	20°C	1200	7	03:30	–	●	○	✔	✔	57	0,200	80	20
Sintéticos	40°C	❀ - 60°C	1200	3	02:30	–	●	○	✔	✔	35	0,880	71	40
Ropa oscura / Jeans	40°C	❀ - 40°C	1200	3	**	–	●	○	✔	✔	-	-	-	-
Push&GO (si está presente)	30°C	30°C	1000	3,5	**	–	●	○	✔	✔	-	-	-	-

Carga máx. 7,0 kg
El consumo de energía con la lavadora apagada es de 0,50 W/encendida es de 0,50 W

● Dosificación requerida ○ Dosificación opcional

El tiempo que se muestra en la lavadora al inicio del ciclo se refiere a la carga más comúnmente utilizada. Esto significa que puede ser diferente de los valores de carga máxima indicados en las instrucciones de uso.

Eco 40-60 - Ciclo de lavado de prueba conforme al reglamento 2019/2014. El programa más eficiente en términos de consumo de agua y energía para el lavado de prendas de algodón con suciedad normal.
Solo visualización: Los valores de velocidad de centrifugado mostrados en la pantalla pueden diferir ligeramente de aquellos indicados en la tabla.

Para todos los institutos de pruebas:
Ciclo de lavado largo para prendas de algodón: configure el programa de lavado Algodón con una temperatura de 40 °C.
Programa de lavado largo para prendas sintéticas: configure el programa de lavado Sintéticos con una temperatura de 30 °C.

Estos datos podrían ser diferentes en su hogar debido a las condiciones cambiantes de la temperatura del agua de entrada, la presión del agua, etc. Los valores aproximados de duración de los programas se refieren a la configuración predefinida de los programas, sin opciones. Los valores indicados para programas distintos de Eco 40-60 son solo indicativos.

* Después de terminar el programa y centrifugar a la máxima velocidad seleccionable en la configuración predefinida del programa.

** **La duración del programa se muestra en la pantalla.**

La tecnología de detección adapta el agua, la energía y la duración del programa a la carga de lavado.

DESCRIPCIÓN DEL PRODUCTO

1. Asa de la tapa
2. Tapa
3. Panel de control
4. Cajón del detergente
5. Tambor
6. Filtro de agua - detrás de la tapa
7. Palanca de desplazamiento (según el modelo)
8. Patas ajustables (x2)

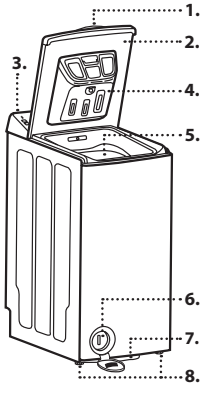

CAJÓN DEL DETERGENTE

Compartimento de lavado principal II
Detergente para el lavado principal, quitamanchas o ablandador de agua.
Compartimento de prelavado I
Detergente para el prelavado.
Compartimento para suavizante ❀
Suavizante de tejidos. Almidón líquido. Lejía.
Vierta el suavizante, almidón o solución de lejía solo hasta la marca "max".
Botón de desenganche / cierre .
Pulse el botón para extraer la bandeja para su limpieza.
Pulse el botón para cerrar la bandeja hasta percibir un clic.

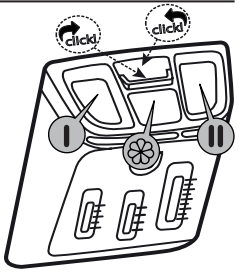

PROGRAMAS



Para elegir el programa adecuado para el tipo de colada, se deben respetar las instrucciones de las etiquetas de cuidados presentes en las prendas. El valor que figura en la cuba corresponde a la temperatura máxima posible para el lavado de la prenda.

Carga completa 59'
Adecuado para el lavado con carga completa de prendas de algodón con suciedad normal en 59 minutos.

Mixtos 59'
Para lavar prendas resistentes de algodón, lino, fibras sintéticas y fibras mixtas con un grado de suciedad entre bajo y normal.

Sintéticos 59'
Para lavar prendas sucias de fibras sintéticas (como poliéster, poliacrílico, viscosa, etc.) o de mezclas de algodón/sintéticas en 59 minutos.

Algodón 28'
Para el lavado rápido de prendas poco sucias. Este programa dura solamente 28 minutos, garantizando un ahorro de tiempo y energía.

Express 14'
Utilice este programa para lavar rápidamente las prendas de algodón poco sucias o sin manchas, pero no toallas ni prendas de algodón pesadas. La duración del programa se puede reducir a 14 minutos cuando se selecciona la función de lavado rápido. Al seleccionar la función de lavado rápido, se deben lavar como máximo dos (2) kg de ropa.

Aclarado
Programa de aclarado y centrifugado intensivo independiente. Para prendas resistentes.

Centrif. + Drenaje
Centrifuga la carga y vacía el agua. Para prendas resistentes.

Limpieza Tambor
Limpie regularmente (una vez cada mes o cada dos meses) el tambor para garantizar la higiene necesaria. Antes del programa, se aplica vapor para ablandar los residuos del tambor. Encender el programa cuando la lavadora esté completamente vacía. Para obtener mejores resultados, al seleccionar la función de detergente en polvo, utilizar un producto antical en polvo (materiales de limpieza para tambores) adecuado para lavadoras. Dejar la puerta de carga abierta una vez finalizado el programa para dejar que el interior de la lavadora se seque.
⚠Este no es un programa de lavado. Es un programa de mantenimiento. No activar este programa si hay algo dentro de la lavadora. Según el modelo de lavadora, al intentar ponerla en marcha, esta detectará automáticamente la carga en su interior y puede hacer que el programa se detenga o se reanude. Si el programa se reanuda, no se logrará una limpieza eficaz.
⚠Este programa no debe utilizarse con detergentes en cápsula.

Lana y Delicados
Todas las prendas de lana, incluso las que llevan en la etiqueta la indicación «Lavar a mano», se pueden lavar utilizando el programa «Lana». Para asegurarse los mejores resultados, utilice detergentes especiales y **no supere la carga máxima.**
También para el lavado de prendas especialmente delicadas. Se recomienda dar la vuelta a las prendas antes de lavarlas.

Eco 40-60
Para el lavado de prendas de algodón con suciedad normal lavables a 40 °C o 60 °C simultáneamente en el mismo ciclo. Es el programa de algodón estándar y el más eficiente en cuanto a consumo de agua y energía.
⚠El ciclo se ejecuta solo a 40 °C según el reglamento pertinente.

Deportes
Para lavar prendas deportivas poco sucias (chándales, shorts, etc.). Para lograr los mejores resultados, se recomienda no superar la carga máxima indicada en la "TABLA DE PROGRAMAS". Se recomienda usar detergente líquido y añadir la cantidad adecuada para media carga.

Algodón
Prendas de algodón resistentes sucias o muy sucias.

20 °C
Para el lavado de prendas de algodón poco sucias a una temperatura de 20 °C.

Sintéticos
Para lavar prendas sucias de fibras sintéticas (como poliéster, poliacrílico, viscosa, etc.) o de mezclas de algodón/sintéticas.

Ropa oscura /Jeans
Lave las prendas por el revés con detergente líquido.

PRIMER USO

⚠**No utilice detergente en cápsulas en este paso.**
Para eliminar los residuos de fabricación, seleccione el programa «Algodón» a una temperatura de 90 °C. Vierta una pequeña cantidad de detergente en polvo en el depósito principal ❙❙ del detergente (máximo 1/3 de la cantidad que el productor recomienda para las prendas muy sucias). Inicie el programa **sin prendas en la lavadora**.

PANTALLA

La pantalla es muy útil a la hora de programar la lavadora y proporciona mucha información.

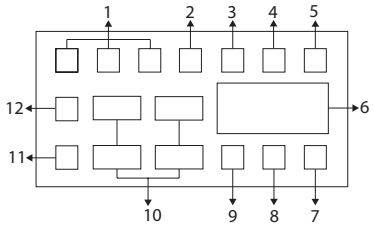

1. Indicadores de función auxiliar
2. Indicador de falta de agua
3. Símbolo de bloqueo de puerta activado
4. Inicio diferido activado
5. Indicador de inicio/pausa
6. Información sobre la duración
7. Símbolo de temperatura
8. Símbolo de bloqueo infantil activado
9. Indicador de función auxiliar
10. Indicadores de velocidad de centrifugado
11. Indicador de falta de centrifugado
12. Indicador de aclarado prolongado

! Las imágenes utilizadas para describir la lavadora en esta sección son esquemáticas y pueden no coincidir exactamente con las características de su lavadora.

USO DIARIO

Preparar la colada según las recomendaciones de la sección «CONSEJOS Y TRUCOS». Cargar la lavadora, cerrar la puerta del tambor y asegurarse de que quede bien cerrada. Verter el detergente y los aditivos requeridos. Observar las cantidades recomendadas en el envase del detergente. Cerrar la tapa. Girar el selector de programas al programa que se desea y seleccionar las opciones pertinentes. La pantalla muestra la duración del programa seleccionado (en horas y minutos). La temperatura y la velocidad de centrifugado se pueden modificar pulsando el botón «Temperatura» o el botón «Centrifugado». Abrir el grifo y pulsar el botón «Inicio/Pausa» ▶❚❚ para dar inicio al ciclo de lavado. El indicador de Inicio/Pausa ▶❚❚ se iluminará en la pantalla y la puerta se bloqueará. En caso de variaciones de carga y de temperatura del agua de entrada, el tiempo restante se vuelve a calcular en determinadas fases del programa.

PAUSA O MODIFICACIÓN DE UN PROGRAMA EN EJECUCIÓN

Pulsar el botón «Inicio/Pausa» para poner la lavadora en modo pausa. El símbolo «Inicio/Pausa» parpadeará en la pantalla.
Se permite cambiar el programa mientras el programa actual está en marcha, a menos que esté activado el bloqueo infantil. Esta acción cancelará el programa actual.
Añadir ropa tras el inicio del programa: Si el nivel de agua de la lavadora es adecuado, al pulsar el botón «Inicio/Pausa», el bloqueo de la puerta se desactiva y la puerta se abre para poder añadir prendas. El icono de bloqueo de la puerta en la pantalla se apaga al desactivar el bloqueo de la puerta. Después de añadir las prendas, cerrar la puerta y pulsar el botón «Inicio/Pausa» una vez más para reanudar el ciclo de lavado.
Si el nivel de agua de la lavadora no es adecuado, al pulsar el botón «Inicio/Pausa», el bloqueo de la puerta no podrá desactivarse y el icono de bloqueo de la puerta en la pantalla permanecerá encendido.
Si la temperatura del agua dentro de la lavadora es superior a 50 °C, no se puede desactivar el bloqueo de la puerta por razones de seguridad, incluso si el nivel es adecuado.

INDICADOR DE PUERTA BLOQUEADA

La puerta de carga de la lavadora cuenta con un sistema de bloqueo que impide su apertura cuando el nivel de agua no es adecuado. Cuando la puerta de carga está bloqueada, aparece el símbolo de puerta bloqueada en la pantalla.

FINAL DEL PROGRAMA

El símbolo End (Fin) aparece en la pantalla cuando el programa ha finalizado.
Si no se pulsa ningún botón durante 10 minutos, la lavadora pasa al modo APAGADO. La pantalla y todos los indicadores se apagan.
Los pasos del programa completados se muestran al pulsar el botón «Encendido/Apagado».

OPCIONES

! Cuando no es posible combinar un programa con opciones adicionales, las luces indicadoras se apagan automáticamente.
! Las combinaciones de opciones no adecuadas se deshabilitan automáticamente.

PUSH & GO (si está presente)
Para iniciar el ciclo PUSH & GO mantenga pulsado el botón correspondiente durante 2 segundos. La luz indicadora encendida indica que el ciclo ha comenzado. Este ciclo de lavado es ideal para el algodón o los tejidos sintéticos, ya que lava a una temperatura de 30 °C y a una velocidad de centrifugado máxima de 1000 rpm. Carga máx. 3,5 kg (duración del ciclo 59').

¿Cómo funciona?
1. Introduzca la colada (prendas de algodón y/o sintéticas) y cierre la puerta.
2. Vierta el detergente y los aditivos.
3. Inicie el ciclo manteniendo pulsado el botón PUSH & GO durante 2 segundos. La luz indicadora correspondiente se enciende y la puerta se bloquea (el símbolo se ilumina).
Nota: Al iniciar el ciclo de lavado con el botón PUSH & GO, se activa un ciclo automático no personalizable recomendado para algodón y tejidos sintéticos. Este ciclo no permite establecer ninguna opción adicional.
Para abrir la puerta mientras un ciclo automático está en marcha, pulse el botón INICIO/PAUSA; si el símbolo de puerta bloqueada está apagado, la puerta puede abrirse. Pulse el botón INICIO/PAUSA de nuevo para reanudar el ciclo desde el punto de la interrupción.
4. Una vez que el programa ha terminado, en la pantalla aparece la palabra End (Fin).

Rápido (si está disponible)
Se puede reducir el tiempo de lavado de la ropa ligeramente sucia pulsando el botón «Rápido» en los programas compatibles.
La duración de los programas puede reducirse en un 50 % cuando se selecciona esta función.

Centrifugado (incluido el aclarado prolongado)
Cada vez que se selecciona un nuevo programa, la velocidad de centrifugado recomendada para el programa en cuestión se muestra en el indicador de velocidad de centrifugado. Es posible que el valor de velocidad de centrifugado recomendado no sea la velocidad máxima que se puede seleccionar para el programa actual.
Pulse el botón «Ajuste de la velocidad de centrifugado» para modificar la velocidad de centrifugado. La velocidad de centrifugado disminuye gradualmente. A continuación, dependiendo del modelo del producto, aparecerán en la pantalla las opciones «Aclarado prolongado» y «Ningún centrifugado». Si no se va a descargar la colada inmediatamente después de que finalice el programa, se puede utilizar la función Aclarado prolongado para evitar arrugas cuando no hay agua en la lavadora.
Esta función mantiene la colada en el agua de aclarado final. Si se desea centrifugar la colada después de la función de aclarado prolongado:
1. Ajustar la velocidad de centrifugado.
2. Pulsar «Inicio/Pausa». El programa se reanudará. La lavadora vacía el agua y centrifuga la ropa.
Si desea vaciar el agua al final del programa sin centrifugar, utilizar la función «Ningún centrifugado».
Se puede cambiar la velocidad de centrifugado tras el inicio del lavado si los pasos de lavado lo permiten. No se pueden realizar cambios si los pasos no lo permiten.

Temperatura
Cada vez que se selecciona un nuevo programa, la temperatura recomendada para el programa en cuestión se muestra en el indicador de temperatura. Es posible que el valor de temperatura recomendado no sea la temperatura máxima que se puede seleccionar para el programa actual. Pulsar el botón de ajuste de temperatura para modificar la temperatura. La temperatura disminuye gradualmente. También se puede modificar la temperatura tras el inicio del lavado. Este cambio se puede realizar solo si los pasos de lavado lo permiten.

Inicio diferido
Cuando se selecciona la función de inicio diferido, el tiempo restante hasta el inicio del programa se muestra en horas (por ejemplo, 1h, 2h), y el tiempo restante para que el programa finalice tras el inicio del mismo se muestra en horas y minutos, como en el ejemplo (01:30). Con la función de inicio diferido, el inicio diferido del programa se puede configurar en hasta 24 horas. Después de pulsar el botón de inicio diferido, aparece la hora estimada de finalización del programa. Si se configura el inicio diferido, se ilumina el indicador de inicio diferido. Para activar la función de inicio diferido y hacer que el programa se complete al final del tiempo especificado, pulse el botón Inicio/Pausa después de ajustar el tiempo. Para cancelar la función de inicio diferido, apague la lavadora y vuelva a encenderla girando el selector de programas a la posición de encendido y apagado.

Aclarado extra
Esta función permite al producto realizar un aclarado adicional al que se ha realizado tras el lavado principal. De este modo, se reduce el riesgo de que las pieles sensibles (bebés, pieles alérgicas, etc.) se vean afectadas por restos mínimos de detergente en la colada.

BLOQUEO INFANTIL 3 sec

Puede bloquear los botones del panel de control para evitar un uso indebido (por ejemplo, por parte de niños). Pulse tres segundos el botón de función auxiliar correspondiente. Cuando termina la cuenta atrás "3-2-1", en la pantalla aparece el símbolo de Bloqueo infantil. Cuando aparezca esta advertencia, puede soltar el botón de función auxiliar 3. Para desactivar el bloqueo infantil, pulse tres segundos el botón de función auxiliar correspondiente. Cuando termina la cuenta atrás "3-2-1", desaparece el símbolo de Bloqueo infantil de la pantalla.

BLANQUEO

Lave la ropa con el programa deseado (Algodón o Sintéticos) y añada la cantidad adecuada de lejía con cloro en el compartimento del suavizante (cierre bien la tapa). Inmediatamente al finalizar el programa, gire el selector de programas y vuelva a dar inicio al programa deseado para eliminar cualquier olor a lejía. Si se desea, se puede añadir suavizante. ***No introducir nunca lejía con color y suavizante al mismo tiempo en el compartimento del suavizante.***

CONSEJOS Y TRUCOS

Clasifique las prendas teniendo en cuenta:
Tipo de tejido/etiqueta de cuidados (algodón, sintéticos, lana, prendas de lavado a mano). Color (separe las prendas de color y las blancas, y lave las prendas de color nuevas por separado). Prendas delicadas (lave las prendas pequeñas, como las medias de nailon, y las prendas con cierres, como sujetadores, en una bolsa para colada o funda de almohada con cremallera).

Vacíe todos los bolsillos
Las monedas, los mecheros, etc., pueden dañar la ropa y los componentes de la lavadora.

Interior del aparato
Si nunca o casi nunca lava la ropa a 90 °C, se recomienda ejecutar de vez en cuando un programa a 90 °C sin ropa y con una pequeña cantidad de detergente para mantener limpio el interior del aparato.

Siga la recomendación de dosificación/aditivos
Optimiza el resultado de la limpieza, evita los irritantes residuos de detergente sobrante en la ropa y ahorra dinero al evitar el desperdicio de detergente sobrante.

Seleccione una temperatura baja y una mayor duración
Los programas más eficientes en cuanto al consumo de energía son generalmente los que funcionan con temperaturas más bajas y tiempos más largos.

Observe los tamaños de la carga
Cargue la lavadora hasta la capacidad indicada en la "TABLA DE PROGRAMAS" para ahorrar agua y energía.

Ruido y humedad restante
Dependen de la velocidad del tambor: cuanto más alta la velocidad, más alto será el ruido y menor será la humedad restante.

LIMPIEZA Y MANTENIMIENTO

Para las tareas de limpieza y mantenimiento, apague la lavadora y desconéctela de la corriente. No utilice líquidos inflamables para limpiar la lavadora. Limpie y realice el mantenimiento en su lavadora periódicamente (al menos 4 veces al año).

Limpieza del exterior de la lavadora
Utilice un paño húmedo para limpiar el exterior de la lavadora. No utilice limpiacristales o limpiadores de uso general, polvo limpiador o similares para limpiar el panel de control, ya que estas sustancias podrían dañar la impresión.

Cajón del detergente
Límpielo regularmente (al menos tres o cuatro veces al año) para evitar la acumulación de detergente:
Pulse el botón de desenganche para desenganchar y extraer el cajón del detergente. Puede que haya quedado una pequeña cantidad de agua en el cajón, así que transpórtelo en posición vertical. Lave el cajón bajo el grifo. Retire la tapa del sifón de la parte trasera del cajón para la limpieza. Vuelva a colocar la tapa del sifón en el cajón (si se hubiera retirado) e instale nuevamente el cajón colocando las lengüetas inferiores del mismo en las aberturas correspondientes de la tapa y empujándolo contra esta hasta que encaje en su sitio.

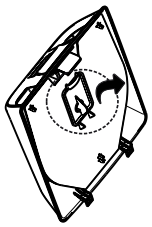

Pulse el botón de cierre hasta percibir un clic.
Asegúrese de que el cajón del detergente quede instalado correctamente.

Control de la manguera de suministro de agua
Revise la manguera de entrada con regularidad para ver si está quebradiza y tiene grietas. Si está dañada, adquiera una nueva manguera a través de nuestro servicio posventa o de nuestros distribuidores especializados. Según el tipo de manguera: Si la manguera de entrada tiene un revestimiento transparente, compruebe periódicamente si el color se intensifica localmente. Si es así, puede ser que la manguera pierda y deba reemplazarse. Para las mangueras con sistema de corte de agua (si estuvieran disponibles), controlar el indicador de la válvula de seguridad (ver la flecha). Si está en rojo, se ha activado la función de corte del agua, y la manguera se debe reemplazar con una nueva. Para poder desenroscar la manguera, puede ser necesario presionar un botón de desbloqueo (si lo hay).

Limpieza de los filtros de malla en la manguera de suministro de agua
Realice la revisión y la limpieza con regularidad (al menos dos o tres veces al año).
Cierre el grifo y afloje la manguera de entrada del grifo. Limpie el filtro de malla interno y vuelva a enroscar la manguera de entrada de agua al grifo. Ahora desenrosque la manguera de entrada de la parte trasera de la lavadora. Extraiga el filtro de malla de la conexión de la lavadora con unos alicates universales y proceda a la limpieza. Vuelva a colocar el filtro de malla y enrosque de nuevo la manguera de entrada. Abra el grifo y asegúrese de que las conexiones sean completamente estancas.

Limpieza del filtro del agua/drenaje del agua residual
La lavadora viene con una bomba de autolimpieza. El filtro retiene los objetos (como botones, monedas, imperdibles, etc.) que se hayan quedado en la ropa. Si ha utilizado un programa de lavado con agua caliente, espere hasta que el agua se enfríe antes de drenarla. Limpie el filtro del agua regularmente para evitar que el agua se estanque después del lavado debido al atascamiento del filtro. Si el agua no se drena, compruebe también que la tubería de desagüe de la vivienda no esté obstruida.

Abra la tapa del filtro con ayuda de una moneda. Coloque un recipiente bajo y ancho debajo del filtro para recoger el agua que salga. Gire lentamente el filtro en el sentido contrario a las agujas del reloj hasta que salga agua. Deje que el agua salga sin quitar el filtro. Cuando el recipiente esté lleno, cierre el filtro del agua girándolo en el sentido de las agujas del reloj. Vacíe el recipiente. Repita este procedimiento hasta que no quede nada de agua. Ponga un paño de algodón debajo del filtro del agua para que absorba los restos de agua. Retire el filtro del agua girándolo en sentido contrario a las agujas del reloj. Limpie el filtro del agua (elimine cualquier residuo presente en el filtro y lávelo bajo el grifo) y la cámara del filtro. Asegúrese de que el propulsor de la bomba (en la cavidad detrás del filtro) no esté obstruido. Inserte el filtro del agua y cierre la tapa. Coloque el filtro del agua girándolo en el sentido de las agujas del reloj. Asegúrese de girarlo hasta el fondo. Para asegurarse de que el filtro del agua quede herméticamente cerrado, vierta alrededor de un litro de agua en el tambor y compruebe que no pierda. Cierre entonces la tapa del filtro.

Junta de la tapa
Compruebe periódicamente el estado de la junta de la tapa y límpiela de vez en cuando con un paño húmedo.

Recuperar un objeto que ha caído entre el tambor y la cuba
Si un objeto cae accidentalmente entre el tambor y la cuba, se puede recuperar mediante uno de los elevadores desmontables del tambor. Desenchufe la lavadora. Saque la ropa del tambor. Cierre las aletas del tambor y dele media vuelta (foto **a**). Ejerza presión sobre el plástico con un destornillador mientras hace deslizar el elevador de izquierda a derecha (foto **b**, **c**) a mano hasta que caiga en el tambor. Abra el tambor. Recupere el objeto a través del orificio del tambor. Vuelva a colocar el elevador desde el interior del tambor: coloque la punta de plástico sobre el orificio en el lado derecho del tambor (foto **d**). Haga deslizar entonces el elevador de plástico de derecha a izquierda hasta que quede encajado. Cierre nuevamente las aletas del tambor, dele media vuelta y revise la posición de la aleta en todos los puntos de anclaje. Vuelva a enchufar la lavadora.

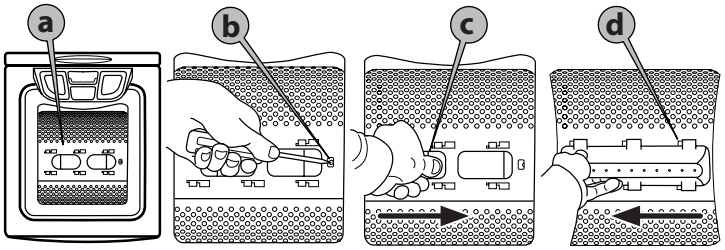

TRANSPORTE Y MANIPULACIÓN

Desconecte la clavija de la corriente y cierre el paso del agua. Desconecte la manguera de entrada del grifo del agua y retire la manguera de desagüe del punto de desagüe. Vacíe la lavadora y las mangueras del agua residual y sujete las mangueras de forma que no puedan dañarse durante el transporte. Para facilitar el desplazamiento de la máquina, tire un poco hacia afuera, con la mano, de la palanca de movilidad situada en la parte frontal inferior (si está disponible en su modelo). Tire de la lavadora hacia fuera hasta el tope con el pie. Vuelva a empujar la palanca de desplazamiento a su posición estable original. Coloque el soporte de transporte. Para quitar el soporte de transporte, siga la secuencia inversa a las instrucciones de la GUÍA DE INSTALACIÓN.

RESOLUCIÓN DE PROBLEMAS

En ocasiones, la lavadora puede no funcionar correctamente por determinados motivos. Antes de llamar al servicio posventa, se recomienda revisar si el problema se puede resolver fácilmente consultando la siguiente lista.

Anomalías:	**Posibles causas/Solución:**
La lavadora no se enciende y/o el programa no se pone en marcha.	• El aparato no está enchufado completamente a la toma de corriente o no lo suficiente como para hacer contacto. • Se ha producido un corte de corriente. • La tapa no está bien puesta. • Se ha activado la función de bloqueo infantil 3 sec (si está disponible). • La lavadora se ha apagado automáticamente para ahorrar energía, antes del inicio del programa o tras su finalización. Para encender la lavadora, gire primero el selector de programas a «Apagado/O» y, a continuación, volver a seleccionar el programa deseado.
El ciclo de lavado no consigue empezar o se detiene durante el programa.	• No se ha pulsado el botón «Inicio/Pausa» ▶II. • El grifo no está abierto. • Se ha ajustado un «Inicio diferido». • La tubería de desagüe de la vivienda puede estar obstruida.
El aparato se detiene durante el programa y el indicador de inicio/pausa parpadea en la pantalla.	• El programa se ha modificado: volver a seleccionar el programa deseado y pulsar «Inicio/Pausa» ▶II.
El aparato vibra.	• La lavadora no se ha colocado en un lugar plano. • No se ha retirado el soporte de transporte; antes de utilizar la lavadora, debe retirarse el soporte de transporte.
Los resultados del centrifugado final son deficientes. La ropa sale muy mojada.	• El desequilibrio de la carga de ropa durante el centrifugado ha impedido la fase de centrifugado para evitar daños a la lavadora. Es por eso que la ropa sale muy mojada. La razón del desequilibrio puede ser: cargas de ropa pequeñas (compuestas solo de unas pocas prendas grandes o absorbentes, como toallas) o artículos grandes/pesados. • Si es posible, evite las cargas de ropa pequeñas. • El botón «Velocidad de centrifugado» se ha puesto en una velocidad baja.
Se enciende el indicador de grifo cerrado.	• El aparato no tiene suministro de agua o este es insuficiente.

ACCESO AL CONTADOR DE CICLOS:

cuando el aparato está apagado, al pulsar prolongadamente los botones de función auxiliar 5 y 8, se muestra una cuenta atrás de 3-2-1, y el **total de ciclos de lavado completados** en el aparato.
Una vez mostrado el total de ciclos de lavado, se muestran los códigos de fallo, si los hay. Compruebe la información de la pantalla en la siguiente tabla.

Información de la pantalla	*Causa*	*Solución*
Err	Se ejecuta el algoritmo de seguridad en el aparato.	• Espere a que desaparezca el mensaje. Después de pulsar los botones de función auxiliar 5 y 8, compruebe la información que aparece en la pantalla.
SC	Su reclamación no se ha resuelto durante la comprobación.	• Llame al servicio técnico autorizado.
E5	Tubería de desagüe de la vivienda obstruida. El filtro de la bomba puede estar obstruido.	• Revise y limpie el tubo de desagüe de la vivienda. • Limpie el filtro de la bomba. Consulte la sección «Drenaje del agua restante y limpieza del filtro de la bomba». Pruebe con el ciclo de centrifugado. Si el problema persiste, llame al servicio técnico.
E8	La lavadora puede no estar recibiendo agua.	• Abra los grifos. • Asegúrese de que no haya ocurrido un corte de agua. • Revise la conexión de la manguera de entrada de agua; si hay algún pliegue en la manguera, alíselo. • Limpie el filtro de la bomba. Consulte la sección «Drenaje del agua restante y limpieza del filtro de la bomba». • Cierre la tapa frontal de la lavadora. Asegúrese de que la tapa quede bloqueada. Ponga en marcha la lavadora una vez más. Si el problema persiste, llame al servicio técnico.
E29	El producto ha pasado al modo de autoprotección debido a un problema de alimentación (tensión de línea, presión de agua, etc.).	• Para cancelar el programa, gire el selector de programas para seleccionar otro. El programa anterior se cancelará. Consulte la sección «Cancelación del programa». Si el problema persiste, llame al servicio técnico.
E17	Exceso de espuma en la lavadora después de completarse el ciclo.	• Conserve el detergente en un lugar cerrado y seco. No lo guarde en lugares excesivamente calientes. • Utilice cantidades más pequeñas de detergente para prendas porosas como el tul. • Utilice la cantidad de detergente adecuada según la cantidad de ropa y el nivel de suciedad. • Utilice solo una cantidad suficiente de detergente. • Asegúrese de colocar el detergente en el compartimento adecuado. • Ejecute el programa de limpieza del tambor con la lavadora vacía. Consulte el programa «Limpieza del tambor». Si su lavadora no tiene el programa de limpieza del tambor, utilice el programa Algodón 90 °C. • Después de ejecutar un programa corto sin detergente, revise la lavadora. Si el problema persiste, llame al servicio técnico.
E18	El ciclo de centrifugado no inicia debido a un desequilibrio de la lavadora.	• Revise la ropa dentro de la lavadora. Es posible que la cantidad de ropa no sea suficiente. Intente aumentar la cantidad de ropa. La ropa puede estar causando un desequilibrio; clasifique la ropa a mano y distribúyala uniformemente en el aparato. Vuelva a intentar realizar el ciclo de centrifugado.
E12	Puede haber agua dentro de la lavadora.	• Desenchufe la lavadora. Puede haber agua debajo de la lavadora. Seque el agua debajo de la lavadora. Vuelva a enchufar la lavadora. Intente ejecutar un ciclo corto. Si el problema persiste o ve que sale agua de una de las mangueras, cierre las válvulas y llame al servicio técnico.
E27	Revise el desagüe de la máquina.	• Consulte la sección «Conexión de la manguera de desagüe al desagüe».
E84	No se puede establecer la conexión BLE.	• Revísela e intente establecerla de nuevo. Consulte la sección «Función HomeWhiz y función de control remoto». Si el problema persiste, llame al servicio técnico.

Para descargar las instrucciones, la ficha del producto y los datos de energía:
- Utilice el código QR del aparato
- Visite nuestra página web: **docs.indesit.eu** y **parts-selfservice.europeanappliances.com**
- También es posible **contactar con nuestro servicio posventa** (número de teléfono en la garantía). Al contactar con el servicio de asistencia, indique los códigos que figuran en la placa de identificación del producto.

Para obtener información sobre el uso, la reparación y el mantenimiento, consulte la página web www.indesit.eu
Encontrará información adicional sobre su modelo en el sitio web: https://eprel.ec.europa.eu/, que es el registro europeo oficial de productos para el etiquetado energético. Seleccione la categoría de productos e introduzca el identificador de modelo. El identificador de modelo se compone de las letras y los números que se encuentran en la placa de identificación, como Mod. (véase la imagen a la derecha).

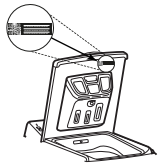

OBRIGADO POR TER ADQUIRIDO UM PRODUTO INDESIT

Para receber assistência mais completa, registe o seu produto em **www.indesit.com/register**

Antes de começar a utilizar o aparelho, leia atentamente as instruções de segurança.
Antes de utilizar a máquina, é imperativo remover o suporte de transporte.
Para obter instruções mais detalhadas sobre como o retirar, consulte o guia de instalação.

PAINEL DE CONTROLO

1 Seletor de programas
2 Botão "PUSH&GO" (se aplicável)
3 Botão "Rápido" ***(Nota: se o botão 3 não estiver presente, o seu modelo utiliza a combinação de botões 3a)***
4 Botão "Velocidade de centrifugação" (incl. Suspensão do enxaguamento)
5 Botão "Temperatura"/"Bloqueio de segurança infantil" 3 sec
6 Botão "Iniciar/Pausa"
7 Botão "Retardamento"
8 Botão "Enxaguamento extra"

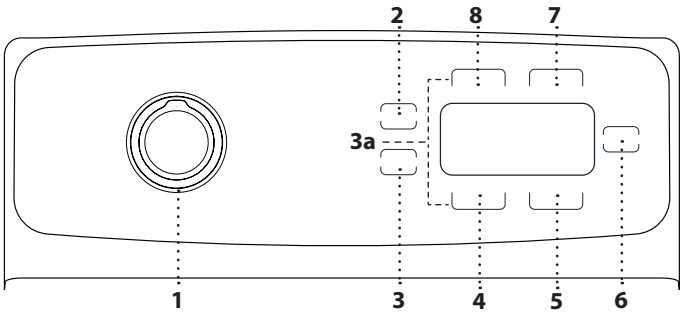

INDICADORES
Porta bloqueada
Bloqueio de segurança infantil
Retardamento
Falha: torneira da água fechada

TABELA DE PROGRAMAS

Programa	Temperaturas		Velocidade máx. de centrifugação (rpm)	Carga máxima (kg)	Duração (h : m)	Detergentes e aditivos			Detergente recomendado		Humidade residual % *	Consumo de energia kWh	Total de água l	Temperatura de lavagem °C
						Pré-lavagem	Lavagem principal	Amaciador	Pó	Líquido				
	Definição	Intervalo				I	II	❀						
Carga completa 59'	60°C	❀ - 60°C	1200	7	**	–	●	○	–	✔	-	-	-	-
Mistos 59'	30°C	❀ - 40°C	800	3	**	–	●	○	–	✔	-	-	-	-
Sintéticos 59'	40°C	❀ - 40°C	1200	3	**	–	●	○	–	✔	-	-	-	-
Algodão 28'	30°C	❀ - 90°C	1200	7	**	–	●	○	–	✔	-	-	-	-
Express 14'	30°C	❀ - 30°C	1200	2	**	–	●	○	–	✔	66	0,100	40	23
Enxaguar	–	–	1200	7	**	–	–	○	–	–	-	-	-	-
Centrif. + Drenag.	–	–	1200	7	**	–	–	–	–	–	-	-	-	-
Limpeza Tambor	90°C	90°C	600	0	**	–	●	–	✔	✔	-	-	-	-
Lã e Delicados	40°C	❀ - 40°C	800	1,5	**	–	●	○	–	✔	-	-	-	-
Eco 40-60	40°C	40°C - 60°C	1100	7	03:28	–	●	○	✔	✔	50	0,806	59	40
			1151	3,5	02:42	–	●	○	✔	✔	52	0,415	40	30
			1151	2	02:42	–	●	○	✔	✔	58	0,210	30	24
Desporto	40°C	❀ - 40°C	1200	3	**	–	●	○	–	✔	-	-	-	-
Algodão	40°C	❀ - 90°C	1200	7	03:30	–	●	○	✔	✔	57	1,400	80	40
20 °C	20°C	20°C	1200	7	03:30	–	●	○	✔	✔	57	0,200	80	20
Sintéticos	40°C	❀ - 60°C	1200	3	02:30	–	●	○	✔	✔	35	0,880	71	40
Roupa escura / Gangas	40°C	❀ - 40°C	1200	3	**	–	●	○	✔	✔	-	-	-	-
Push&GO (se presente)	30°C	30°C	1000	3,5	**	–	●	○	✔	✔	-	-	-	-

● Dosagem necessária ○ Dosagem opcional

O tempo indicado pela máquina no início do ciclo é para a carga mais comum. Significa que pode ser diferente dos valores da carga máxima indicados nas instruções para o utilizador.

Eco 40-60 – Ciclo de lavagem de teste em conformidade com o regulamento n.º 2019/2014. O programa mais eficaz em termos de energia e consumo de água para lavar roupa de algodão com sujidade normal.
Apenas no visor: os valores da velocidade de centrifugação apresentados no visor podem diferir ligeiramente dos valores apresentados na tabela.

Para todos os institutos de ensaios
Ciclo longo para roupa de algodão: defina o ciclo de lavagem "Algodão" a uma temperatura de 40 °C.
Programa longo para roupas sintéticas: defina o ciclo de lavagem "Sintéticos" a uma temperatura de 30 °C.

Estes dados podem diferir na sua casa devido a diferentes condições de temperatura da água de entrada, da pressão de água, etc. Os valores aproximados da duração dos programas remetem para a predefinição dos mesmos, sem opções. Os valores indicados para programas que não o programa eco 40-60 são apenas indicativos.

* Após o fim do programa e com a velocidade de centrifugação na velocidade máxima selecionável, na definição de programa predefinido.

** **A duração do programa é apresentada no visor.**

A tecnologia de sensores adapta a água, a energia e a duração do programa à carga de lavagem.

DESCRIÇÃO DO PRODUTO

1. Pega da tampa
2. Tampa
3. Painel de controlo
4. Dispensador de detergente
5. Tambor
6. Filtro de água – por trás da tampa
7. Alavanca de mobilidade (consoante o modelo)
8. Pés ajustáveis (2)

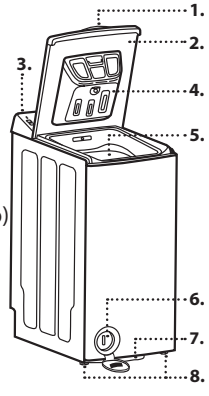

DISPENSADOR DE DETERGENTE

Compartimento de lavagem principal II
Detergente para a lavagem principal, tira-nódoas ou amaciador de água.

Compartimento de pré-lavagem I
Detergente para a pré-lavagem.

Compartimento do amaciador ❀
Amaciador de roupa. Amido líquido. Lixívia.
Deite o amaciador, o amido ou a lixívia apenas até à marca "max".

Botão Libertar / Fechar
Prima para remover a gaveta para limpeza.
Prima para fechar a gaveta até sentir um clique!

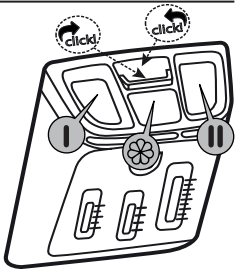

PROGRAMAS



Para selecionar o programa adequado ao seu tipo de roupa, respeite sempre as instruções que constam das etiquetas de cuidados a ter com as roupas. O valor indicado no símbolo da cuba é a temperatura máxima admissível para lavar a roupa.

Carga completa 59'
Adequado para lavar uma carga completa de roupa de algodão com sujidade moderada em 59 minutos.

Mistos 59'
Para lavagem de peças resistentes de algodão, linho, fibras sintéticas e fibras mistas com sujidade ligeira a normal.

Sintéticos 59'
Para a lavagem de peças sujas feitas de fibras sintéticas (como poliéster, poliacrílico, viscose, etc.) ou misturas de algodão/fibras sintéticas em 59 minutos.

Algodão 28'
Para lavagem rápida de roupa pouco suja. Este ciclo só demora 28 minutos, poupando tempo e energia.

Express 14'
Utilize este programa para lavar roupas de algodão pouco sujas ou sem manchas em pouco tempo, mas não para toalhas ou tecidos de algodão pesados. A duração do programa pode ser reduzida para 14 minutos se for selecionada a função de lavagem rápida. Se selecionar a função de lavagem rápida, deve lavar no máximo 2 (dois) kg de roupa.

Enxaguar
Programa de enxaguamento e centrifugação intensiva em separado. Para roupa resistente.

Centrifugação+Drenagem
Permite centrifugar a carga e esvaziar a água. Para roupa resistente.

Limpeza do tambor
Limpe regularmente o tambor (uma vez a cada 1 ou 2 meses) para garantir a higiene necessária. É aplicado vapor antes do programa para amolecer os resíduos no tambor. Ligue o programa quando a máquina estiver completamente vazia. Para obter melhores resultados, utilize um produto anticalcário em pó (produtos de limpeza para tambores) adequado para máquinas de lavar roupa quando a função de detergente em pó estiver selecionada. Deixe a porta de carregamento aberta após o fim do programa para deixar secar o interior da máquina.
⚠Este não é um programa de lavagem. Este é um programa de manutenção. Não ligue este programa se tiver algo dentro da máquina. Quando o tentar operar, a máquina deteta automaticamente que existe carga no interior e pode interromper ou retomar o programa, dependendo do modelo da sua máquina. Não se consegue uma limpeza eficaz se o programa for retomado.
⚠Este programa não deve ser utilizado com cápsulas de detergente.

Lã e delicados
As peças de lã podem todas ser lavadas utilizando o programa "Lã", mesmo as que possuem indicação na etiqueta de "apenas lavagem à mão". Para melhores resultados, utilize detergentes especiais e **não exceda a carga máxima.**
Também adequado para lavar peças particularmente delicadas. De preferência, vire as peças de roupa do avesso antes da lavagem.

Eco 40-60
Para lavar peças de algodão com sujidade normal identificadas como laváveis a 40 °C ou 60 °C, juntas no mesmo ciclo. Este é o programa de algodão padrão e o mais eficiente em termos de consumo de água e energia.
⚠O ciclo é executado apenas a 40 °C, de acordo com a regulamentação.

Desporto
Para lavagem de roupa de desporto pouco suja (fatos de treino, calções, etc.). Para melhores resultados, recomendamos que não exceda a carga máxima indicada na "TABELA DE PROGRAMAS". Recomendamos o uso de detergente líquido, e adicionar a quantidade adequada para meia carga.

Algodão
Peças de algodão resistente e com sujidade normal a elevada.

20 °C
Para lavagem de peças pouco sujas, a uma temperatura de 20 °C.

Sintéticos
Para lavagem de peças sujas feitas de fibras sintéticas (tais como poliéster, poliacrílico, viscose, etc.) ou mistura de algodão/fibras sintéticas.

Roupa escura / Gangas
Vire as peças de roupa do avesso antes da lavagem e utilize detergente líquido.

PRIMEIRA UTILIZAÇÃO

⚠**Não utilize cápsulas de detergente neste passo.**
Para remover quaisquer resíduos resultantes do processo de fabrico, selecione o programa "Algodão" a uma temperatura de 90 °C. Adicione uma pequena quantidade de detergente em pó na gaveta de lavagem principal ❙❙ do dispensador de detergente (no máximo 1/3 da quantidade recomendada pelo fabricante de detergente para roupa com um grau de sujidade ligeiro). Inicie o programa **sem adicionar roupa.**

VISOR

O visor é útil para programar a máquina de lavar roupa e fornece muitas informações.

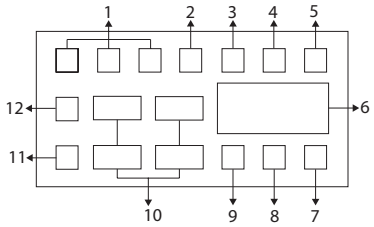

1. Indicadores de função auxiliar
2. Indicador de ausência de água
3. Símbolo de bloqueio da porta ativado
4. Retardamento ativado
5. Indicador Iniciar/Pausa
6. Informação sobre a duração
7. Símbolo da temperatura
8. Símbolo de bloqueio de segurança infantil ativado
9. Indicador de função auxiliar
10. Indicadores de velocidade de centrifugação
11. Indicador de ausência de centrifugação
12. Indicador de suspensão do enxaguamento

! As ilustrações utilizadas para descrever a máquina nesta secção são esquemáticas e podem não corresponder exatamente às características da sua máquina.

UTILIZAÇÃO DIÁRIA

Prepare a roupa de acordo com as recomendações da secção "CONSELHOS E SUGESTÕES". Coloque a roupa, feche a porta do tambor e verifique se está bem fechada. Coloque o detergente e quaisquer aditivos. Respeite as dosagens recomendadas na embalagem do detergente. Feche a tampa. Rode o seletor de programas para o programa pretendido e selecione qualquer opção, se necessário. O visor mostra a duração do programa selecionado (em horas e minutos). A temperatura e a velocidade de centrifugação podem ser alteradas premindo o botão "Temperatura" ou o botão "Centrifugação". Abra a torneira e prima o botão "Iniciar/Pausa" ▶❚❚ para iniciar o ciclo de lavagem. O indicador "Iniciar/Pausa" ▶❚❚ acende-se no visor e a porta bloqueia. Devido às variações da carga e da temperatura da água de entrada, o tempo restante é recalculado em determinadas fases do programa.

COLOCAR EM PAUSA OU ALTERAR UM PROGRAMA EM CURSO

Prima o botão Iniciar/Pausa para colocar a máquina no modo de pausa. O símbolo Iniciar/Pausa fica intermitente no visor.
A alteração do programa é permitida quando o programa atual está em execução, a menos que o bloqueio de segurança infantil esteja ativado. Esta ação cancela o programa atual.
Adicionar roupa após o início do programa: Se o nível de água na máquina for adequado quando premir o botão Iniciar/Pausa, o bloqueio da porta desativa-se e a porta abre, permitindo-lhe adicionar peças de roupa. O ícone de bloqueio da porta do visor desativa-se quando desativa o bloqueio da porta. Após adicionar roupa, feche a porta e prima novamente o botão Iniciar/Pausa para retomar o ciclo de lavagem.
Se o nível de água na máquina não for adequado quando premir o botão Iniciar/Pausa, o bloqueio da porta não pode ser desativado e o ícone de bloqueio da porta do visor permanece aceso.
Se a temperatura da água dentro da máquina estiver acima de 50 °C, não pode desativar o bloqueio da porta por motivos de segurança, mesmo que o nível de água seja adequado.

INDICADOR DE BLOQUEIO DA PORTA

Existe um sistema de bloqueio na porta de carregamento da máquina que impede a abertura da porta nos casos em que o nível da água não é adequado. O símbolo de "Porta bloqueada" aparece no visor quando a porta de carregamento está bloqueada.

FIM DO PROGRAMA

O símbolo de fim aparece no visor quando o programa estiver concluído.
Se não premir nenhum botão durante 10 minutos, a máquina passa para o modo desligado. O visor e todos os indicadores desligam-se.
Os passos do programa concluídos serão apresentados se premir o botão Ligar/Desligar.

OPÇÕES

! Quando não for possível combinar o programa e as opções adicionais, o interruptor dos indicadores luminosos desliga-se automaticamente.
! Combinações inadequadas de opções são desselecionadas automaticamente.

PUSH&GO (se presente)
Para iniciar o ciclo PUSH&GO, mantenha premido o botão correspondente durante 2 segundos. O indicador luminoso aceso indica que se iniciou o ciclo. Este ciclo de lavagem é ideal para tecidos de algodão ou sintéticos, uma vez que lava a uma temperatura de 30 °C e a uma velocidade máxima de centrifugação de 1000 rpm. Carga máxima de 3,5 kg (duração do ciclo 59').

Como funciona?
1. Coloque a roupa (roupa de algodão e/ou sintética) e feche a porta.
2. Coloque o detergente e os aditivos.
3. Inicie o ciclo mantendo premido o botão PUSH&GO durante 2 segundos. O indicador luminoso correspondente liga-se e a porta bloqueia (o símbolo 🔒 acende-se).
NOTA: o início do ciclo de lavagem com o botão PUSH&GO ativa um ciclo automático não personalizável recomendado para tecidos de algodão e sintéticos. Este ciclo não permite configurar quaisquer opções adicionais.
Para abrir a porta durante um ciclo automático, prima o botão INICIAR/PAUSA ▷II; se o símbolo de porta bloqueada estiver desligado, pode abrir a porta. Prima novamente o botão INICIAR/PAUSA ▷II para reiniciar o ciclo a partir do ponto em que foi interrompido.
4. Quando o programa terminar, o visor indica "End" (Fim).

Rápido (se aplicável)
Pode reduzir o tempo de lavagem da roupa pouco suja premindo o botão "Rápido" nos programas compatíveis.
A duração dos programas pode reduzir em 50% quando se seleciona esta função.

Centrifugação (incl. Suspensão do enxaguamento)
Sempre que seleciona um novo programa, a velocidade de centrifugação recomendada para o programa selecionado é apresentada no indicador de velocidade de centrifugação. É possível que o valor recomendado para a velocidade de centrifugação não seja a velocidade máxima que pode selecionar para o programa atual.
Prima o botão de ajuste da velocidade de centrifugação para alterar a velocidade. A velocidade de centrifugação diminui gradualmente. Em seguida, dependendo do modelo do produto, as opções "Suspensão do enxaguamento" e "Sem centrifugação" aparecem no visor. Se não for retirar a roupa imediatamente após a conclusão do programa, pode utilizar a função de suspensão do enxaguamento para evitar que a roupa fique amarrotada quando a máquina estiver sem água. Esta função mantém a roupa na água do enxaguamento final. Se pretender centrifugar a roupa após a função de suspensão do enxaguamento:
1. Ajuste a velocidade de centrifugação.
2. Prima Iniciar/Pausa. O programa é retomado. A máquina escoa a água e centrifuga a roupa.
Se pretender escoar a água no fim do programa sem centrifugar, utilize a função Sem centrifugação.
Pode alterar a velocidade de centrifugação após o início da lavagem, se os passos da lavagem o permitirem. Não é possível efetuar alterações se os passos não o permitirem.

Temperatura
Sempre que seleciona um novo programa, a temperatura recomendada para o programa aparece no indicador de temperatura. É possível que o valor de temperatura recomendado não seja a temperatura máxima que pode selecionar para o programa atual. Prima o botão de ajuste de temperatura para alterar a temperatura. A temperatura diminui gradualmente. Também pode alterar a temperatura após o início da lavagem. Esta alteração pode ser efetuada se os passos de lavagem o permitirem.

Retardamento
Quando seleciona a função de retardamento, o tempo restante até ao início do programa é apresentado em horas, por exemplo, 1h, 2h, e o tempo restante para concluir o programa após o seu início é apresentado em horas e minutos, como no exemplo 01:30. Com a função de retardamento, o tempo de retardamento do programa pode ser definido até 24 horas. Após premir o botão Retardamento, é apresentado o tempo restante estimado do programa. Se o retardamento estiver definido, o indicador de retardamento acende-se. Para ativar a função de retardamento e concluir o programa no fim do tempo especificado, tem de premir o botão Iniciar/Pausa após ajustar o tempo.
Se pretender cancelar a função de retardamento, desligue e volte a ligar a máquina, rodando o botão de seleção de programa para a posição Ligar/Desligar.

Enxaguamento extra
Esta função permite que o produto faça um enxaguamento adicional além do que já fez após a lavagem principal. Deste modo, é possível reduzir o risco de peles sensíveis (bebés, peles alérgicas, etc.) serem afetadas pelos resíduos mínimos de detergente na roupa.

BLOQUEIO DE SEGURANÇA INFANTIL 🔒 3 sec

Pode bloquear os botões do painel de controlo para proteção contra um uso indevido (p. ex., por crianças). Mantenha premido o botão da função auxiliar correspondente durante 3 segundos. Quando terminar a contagem decrescente "3-2-1" no visor, é apresentado o símbolo de bloqueio de segurança infantil. Quando este aviso for apresentado, pode libertar o botão 3 da função auxiliar. Para desativar o bloqueio de segurança infantil, mantenha premido o botão da função auxiliar correspondente durante 3 segundos. Quando terminar a contagem decrescente "3-2-1" no visor, o símbolo de bloqueio de segurança infantil desaparece.

BRANQUEAMENTO

Lave a sua roupa no programa pretendido (Algodão ou Sintéticos), adicionando uma quantidade apropriada de lixívia à base de cloro no compartimento do amaciador ❀ (feche a tampa com cuidado). Imediatamente após o fim do programa, rode o "Seletor de programas" e reinicie o programa pretendido para eliminar qualquer odor residual a lixívia; se o pretender, pode adicionar amaciador. ***Nunca coloque lixívia à base de cloro e amaciador no compartimento do amaciador ao mesmo tempo.***

CONSELHOS E SUGESTÕES

Separe a roupa de acordo com
Tipo de tecido/etiqueta de cuidado (algodão, fibras mistas, sintéticas, lã, lavagem à mão). Cor (separe as peças de cor das brancas, lave as peças de cor novas em separado). Delicados (lave peças pequenas – como meias de nylon – e peças com colchetes – como soutiens – num saco para roupa ou numa fronha de almofada com fecho).

Esvazie os bolsos
Objetos como moedas ou alfinetes podem danificar a roupa e o tambor.

Interior da máquina
Se nunca ou apenas raramente lavar a roupa a 90 °C, recomendamos que execute ocasionalmente um programa a 90 °C sem roupa, adicionando uma pequena quantidade de detergente para manter o interior da máquina limpo.

Siga as recomendações de dosagem/aditivos
Otimiza o resultado da limpeza, evita irritações devido ao excesso de detergente na roupa e poupa dinheiro ao evitar o desperdício de detergente.

Utilize temperaturas mais baixas e maior duração
Os programas mais eficientes em termos de consumo de energia são geralmente os de temperaturas mais baixas e maior duração.

Preste atenção aos tamanhos das cargas
Carregue a máquina de lavar até à capacidade indicada na "TABELA DE PROGRAMAS" para poupar água e energia.

Ruído e conteúdo de humidade residual
São influenciados pela velocidade de centrifugação: quanto maior a velocidade de centrifugação na fase de centrifugação, maior o ruído e menor o conteúdo de humidade residual.

LIMPEZA E MANUTENÇÃO

Para qualquer operação de limpeza e manutenção, desligue a ficha da máquina de lavar. Não utilize líquidos inflamáveis para limpar a máquina de lavar. Limpe e faça a manutenção da sua máquina de lavar periodicamente (pelo menos 4 vezes por ano).

Limpeza do exterior da máquina de lavar
Use um pano macio e húmido para limpar as partes externas da máquina de lavar. Não utilize limpa-vidros ou detergentes de uso geral, detergentes em pó ou semelhantes para limpar o painel de controlo - estas substâncias podem danificar a impressão.

Dispensador de detergente
Limpe-o regularmente, pelo menos, três a quatro vezes por ano, para prevenir a acumulação de detergente:
Prima o botão Libertar ↱ para libertar o dispensador de detergente e retirá-lo. Pode permanecer uma pequena quantidade de água no dispensador, pelo que deve transportá-lo na vertical. Lave o dispensador sob água corrente. Remova a tampa do sifão da parte traseira do dispensador para a limpeza. Recoloque a tampa do sifão no dispensador (se retirada) e reinstale o dispensador colocando as abas inferiores do mesmo nas aberturas adequadas da tampa, empurrando o dispensador contra a tampa até encaixar.
Prima o botão Fechar ↰ até ouvir um clique.
Certifique-se de que o dispensador de detergente está corretamente reinstalado.

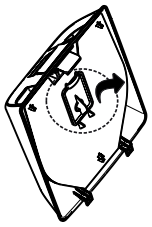

Verificação do tubo de abastecimento de água
Verifique regularmente se o tubo de entrada está quebradiço e se apresenta rachaduras. Se estiver danificado, substitua-o por um novo tubo disponível através do nosso Serviço Pós-venda ou junto do seu revendedor especializado. Dependendo do tipo de tubo: Se o tubo de entrada tiver um revestimento transparente, verifique periodicamente se a cor se intensifica localmente. Se for este o caso, o tubo pode ter uma fuga e deve ser substituído. Para tubos com corte de água (se disponível): verifique a pequena janela de inspeção da válvula de segurança (veja a seta). Se estiver vermelha, a função de corte de água foi acionada e o tubo deve ser substituído por um novo. Para soltar este tubo, prima o botão de libertação (se disponível) enquanto desenrosca o tubo.

Limpeza dos filtros de rede no tubo de entrada de água
Verifique e limpe regularmente (pelo menos duas a três vezes por ano).
Feche a torneira e solte o tubo de entrada da torneira. Limpe o filtro de rede interior e volte a enroscar o tubo de entrada de água na torneira. De seguida, desenrosque o tubo de entrada na parte de trás da máquina de lavar. Com um alicate universal, retire o filtro de rede da ligação da máquina de lavar e limpe-o. Volte a instalar o filtro de rede e enrosque o tubo de entrada. Abra a torneira e certifique-se de que as ligações estão completamente estanques.

Limpeza do filtro de água/drenagem da água residual
A máquina de lavar roupa está equipada com uma bomba de autolimpeza. O filtro retém botões, moedas, alfinetes, etc. que tenham sido deixados nos bolsos. Se tiver utilizado um programa de lavagem a quente, aguarde que a água arrefeça antes de drenar a água. Limpe o filtro de água com regularidade, para evitar que a água não seja drenada após a lavagem devido a uma obstrução do filtro. Se a água não for drenada, certifique-se também de que o tubo de drenagem da casa não está obstruído.

Abra a tampa do filtro com uma moeda. Coloque um recipiente plano e largo por baixo do filtro de água para recolher a água de drenagem. Rode lentamente o filtro no sentido contrário ao dos ponteiros do relógio até escoar a água. Deixe a água escorrer sem remover o filtro. Assim que o recipiente estiver cheio, feche o filtro de água rodando-o no sentido dos ponteiros do relógio. Esvazie o recipiente. Repita este procedimento até que toda a água tenha sido escoada. Coloque um pano de algodão por baixo do filtro de água para absorver uma pequena quantidade da água residual. Em seguida, retire o filtro de água rondando-o no sentido contrário ao dos ponteiros do relógio. Limpe o filtro de água (remova os resíduos do filtro e lave-o com água corrente) e limpe a câmara do filtro. Certifique-se de que o impulsor da bomba (no alojamento atrás do filtro) não se encontra obstruído. Insira o filtro de água e feche a tampa do filtro: reintroduza o filtro de água, rodando-o no sentido dos ponteiros do relógio. Certifique-se de que a roda até ao limite. Para testar a tensão do filtro de água, pode colocar 1 litro de água dentro do tambor e verificar se a água escorre do filtro. De seguida, feche a tampa do filtro.

Vedação da tampa
Verifique periodicamente a vedação da tampa e limpe-a periodicamente com um pano húmido.

Recuperar um objeto caído entre o tambor e a cuba
Se um objeto cair acidentalmente entre o tambor e a cuba, pode recuperá-lo graças a um dos elevadores amovíveis do tambor. Desligue a máquina de lavar da tomada. Retire a roupa do tambor. Feche as abas do tambor e rode o tambor meia volta (imagem **a**). Com uma chave de fendas, pressione a extremidade de plástico, fazendo deslizar simultaneamente o elevador da esquerda para a direita com a mão (imagens **b**, **c**) até cair no interior do tambor. Abra o tambor.

Pode recuperar o objeto através do orifício no tambor. Reinstale o elevador a partir do interior do tambor: posicione a ponta de plástico por cima do orifício no lado direito do tambor (imagem **d**). Em seguida, faça deslizar o elevador de plástico da direita para a esquerda até encaixar. Feche novamente as abas do tambor, rode o tambor meia volta e verifique o posicionamento da lâmina em todos os seu pontos de fixação. Ligue novamente a máquina de lavar.

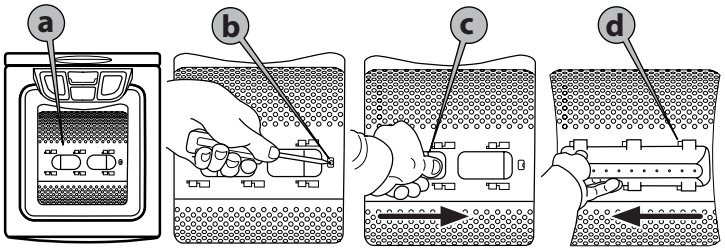

TRANSPORTE E MANUSEAMENTO

Desligue a ficha da tomada e feche a torneira de água. Desligue o tubo de entrada da torneira de água, e retire o tubo de drenagem do seu ponto de drenagem. Esvazie a água restante dos tubos e da máquina de lavar e fixe-os de modo que não se danifiquem durante o transporte. Para facilitar o transporte da máquina, puxe ligeiramente a alavanca de mobilidade localizada na parte dianteira inferior (se disponível no seu modelo). Puxe a máquina de lavar para fora do batente com a ajuda do pé. De seguida, recoloque a alavanca de mobilidade na posição estável original. Volte a instalar o suporte de transporte. Siga as instruções do GUIA DE INSTALAÇÃO para remover o suporte de transporte na ordem inversa.

RESOLUÇÃO DE PROBLEMAS

Por vezes, a máquina de lavar pode não funcionar corretamente por várias razões. Antes de ligar para o serviço pós-venda, recomendamos que verifique se o problema pode ser facilmente resolvido utilizando a lista seguinte.

Anomalias:	**Possíveis causas/solução:**
A máquina de lavar não liga e/ou o programa não se inicia.	• A ficha não está bem inserida na tomada elétrica ou não está a fazer contacto. • Ocorreu uma falha de energia. • A tampa não está bem fechada. • A função de "Bloqueio de segurança infantil" 3 sec foi ativada (se disponível). • A máquina de lavar deve ser desligada automaticamente para poupar energia, antes do início do programa ou após o fim do programa. Para ligar a máquina de lavar, desligue primeiro o seletor de programas para "Desligar/Ligar" e, de seguida, novamente para o programa pretendido.
O ciclo de lavagem não inicia ou interrompe-se.	• Não premiu o botão "Iniciar/Pausa" ⏯. • A torneira de água não está aberta. • Foi definido um "Retardamento" 🕒. • O tubo de drenagem da casa pode estar obstruído.
A máquina para durante o programa e o indicador "Iniciar/Pausa" fica intermitente no visor.	• O programa foi alterado. Selecione novamente o programa pretendido e prima "Iniciar/Pausa" ⏯.
A máquina vibra.	• A máquina de lavar roupa não está nivelada. • O suporte de transporte não foi removido; antes de utilizar a máquina de lavar, é necessário remover o suporte de transporte.
Os resultados da centrifugação final são fracos. A roupa continua muito molhada.	• O desequilíbrio da carga de roupa durante a centrifugação impediu a fase de centrifugação para evitar danos na máquina de lavar. É por isso que a roupa continua muito molhada. O motivo do desequilíbrio pode ser: pequenas cargas de roupa (compostas unicamente por algumas peças bastante grandes ou absorventes, p. ex., toalhas) ou peças de roupa grandes/pesadas. • Se possível, evite pequenas cargas de roupa. • O botão "Velocidade de centrifugação" foi configurado para uma velocidade de centrifugação baixa.
O indicador de "Torneira da água fechada" acende-se.	• A máquina não tem abastecimento de água ou este é insuficiente.

ACESSO AO CONTADOR DE CICLOS

Com a máquina desligada, mantendo premidos os botões de função auxiliar 5 e 8 durante algum tempo, é apresentada uma contagem decrescente de 3-2-1 e o **total de ciclos de lavagem concluídos** na máquina.
Após a apresentação do ciclo de lavagem total, são apresentados os códigos de falha, se existirem. Verifique as informações apresentadas no ecrã, consultando a tabela abaixo.

Informações no ecrã	*Causa*	*Solução*
Err	O algoritmo de segurança é executado na máquina.	• Aguarde que a gravação termine. Após premir os botões de função auxiliares 5 e 8, verifique as informações apresentadas no ecrã.
SC	O seu problema não foi resolvido durante a verificação.	• Contacte o agente de assistência autorizado.
E5	Tubo de drenagem da casa obstruído. O filtro da bomba pode estar entupido.	• Verifique e limpe o tubo de drenagem da casa. • Limpe o filtro da bomba. Consulte a secção "Drenagem da água residual e limpeza do filtro da bomba". Tente no ciclo de centrifugação. Se o problema não ficar resolvido, contacte o serviço de assistência.
E8	A máquina pode não estar a receber água.	• Abra as torneiras. • Certifique-se de que não existe falha no abastecimento de água. • Verifique a ligação da mangueira de entrada de água. Se a mangueira estiver dobrada, estique-a. • Limpe o filtro da bomba. Consulte a secção "Drenagem da água residual e limpeza do filtro da bomba". • Feche a tampa frontal da máquina. Certifique-se de que a tampa está bem fechada. Coloque a máquina a funcionar mais uma vez. Se o problema não ficar resolvido, contacte o serviço de assistência.
E29	A máquina passou para o modo de autoproteção devido a um problema de alimentação (tensão de rede, pressão da água, etc.).	• Para cancelar o programa, rode o botão de seleção de programas para selecionar outro programa. O programa anterior é cancelado. Consulte a secção "Cancelar o programa". Se o problema persistir, contacte o serviço de assistência.
E17	Excesso de espuma na máquina depois de concluído o ciclo.	• Armazene o detergente num local fechado e seco. Não armazene em locais demasiado quentes. • Utilize quantidades menores de detergente em tecidos porosos, como o tule. • Utilize a quantidade de detergente adequada à quantidade de roupa e ao grau de sujidade. • Utilize apenas a quantidade suficiente de detergente. • Certifique-se de que coloca o detergente no compartimento adequado. • Execute o programa de limpeza do tambor com a máquina vazia. Consulte o programa "Limpeza do tambor". Se a sua máquina não incluir o programa de limpeza do tambor, pode utilizar o programa Algodão a 90 °C. • Depois de executar um programa curto sem detergente, verifique a máquina. Se o problema persistir, contacte o serviço de assistência.
E18	O ciclo de centrifugação não se inicia devido a um desequilíbrio da máquina.	• Verifique a roupa que se encontra no interior da máquina. A quantidade de roupa pode não ser suficiente. Tente aumentar a quantidade de roupa. A roupa pode estar a causar um desequilíbrio; separe a roupa manualmente e distribua-a uniformemente no interior da máquina. Repita o ciclo de centrifugação.
E12	Pode existir água no interior da máquina.	• Desligue a máquina da tomada. Pode existir água por baixo da máquina. Limpe a água por baixo da máquina. Ligue novamente a máquina. Tente executar um ciclo curto. Se o problema persistir ou se vir água a sair de uma das mangueiras, feche as válvulas e contacte o serviço de assistência.
E27	Verifique a drenagem de água da máquina.	• Consulte a secção "Ligação da mangueira de drenagem à saída de drenagem".
E84	Não é possível estabelecer a ligação BLE.	• Verifique e tente ligar. Consulte a secção "Funcionalidade HomeWhiz e função de controlo remoto". Se o problema persistir, contacte o serviço de assistência.

Pode transferir as instruções de segurança, a ficha técnica e os dados energéticos da seguinte forma:
- Utilizando o código QR da sua máquina
- Visitando o nosso sítio da web – **docs.indesit.eu** e **parts-selfservice.europeanappliances.com**
- Em alternativa, **contactando o nosso serviço pós-venda** (consulte o número de telefone no livrete da garantia). Ao contactar o nosso Serviço Pós-Venda, indique os códigos fornecidos na placa de identificação do produto.

Para mais informações sobre a reparação e a manutenção do utilizador, visite o sítio da web www.indesit.com
Pode obter mais informações sobre o seu modelo online em https://eprel.ec.europa.eu/ que é a base de dados oficial de produtos EPREL da UE. Depois de selecionar a categoria do produto, introduza o identificador do modelo do produto. O identificador do modelo é composto por letras e números e pode ser encontrado na placa de identificação, como Mod. (consulte a imagem da direita).

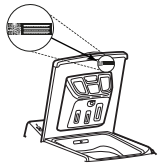

THANK YOU FOR BUYING A INDESIT PRODUCT

In order to receive a more complete assistance, please register your product on **www.indesit.com/register**

Before using the appliance carefully read the Safety Instruction.
Before using the machine, it is imperative that the transport bracket is removed.
For more detailed instructions on how to remove it, see the Installation Guide.

CONTROL PANEL

1 Programme selector
2 "PUSH & GO" button (If applicable)
3 "Fast"button ***(Note: If button 3 is not present, your model uses the button combination 3a instead)***
4 "Spin speed" button (incl. Rinse hold)
5 "Temperature" / Child lock 3 sec button
6 "Start/Pause" button
7 "Delay" button
8 "Extra Rinse" button

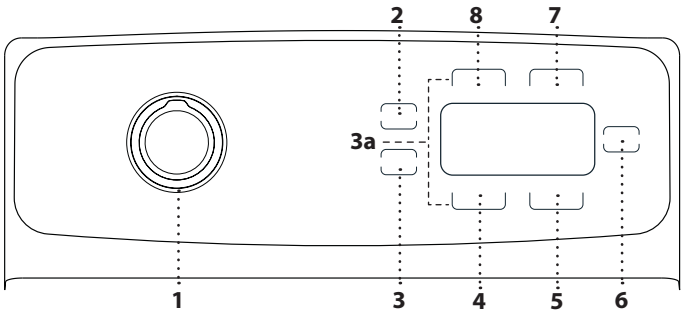

INDICATORS
Door locked
Child lock
Delay
Failure: Water tap closed

PROGRAMME CHART

Programme	Temperatures		Max, spin speed (rpm)	Max load (kg)	Duration (h : m)	Detergents and additives			Recommended detergent		Residual dampness % *	Energy consumption kWh	Total water lt	Loundry temperature °C
						Pre-wash	Main wash	Softener						
	Setting	Range				I	II	❀	Powder	Liquid				
Full Load 59'	60°C	❀ - 60°C	1200	7	**	–	●	○	–	✔	-	-	-	-
Mixed 59'	30°C	❀ - 40°C	800	3	**	–	●	○	–	✔	-	-	-	-
Synthetics 59'	40°C	❀ - 40°C	1200	3	**	–	●	○	–	✔	-	-	-	-
Cotton 28'	30°C	❀ - 90°C	1200	7	**	–	●	○	–	✔	-	-	-	-
Express 14'	30°C	❀ - 30°C	1200	2	**	–	●	○	–	✔	66	0,100	40	23
Rinse	–	–	1200	7	**	–	–	○	–	–	-	-	-	-
Spin+Drain	–	–	1200	7	**	–	–	–	–	–	-	-	-	-
Drum Clean	90°C	90°C	600	0	**	–	●	–	✔	✔	-	-	-	-
Wool & Delicates	40°C	❀ - 40°C	800	1,5	**	–	●	○	–	✔	-	-	-	-
Eco 40-60	40°C	40°C - 60°C	1100	7	03:28	–	●	○	✔	✔	50	0,806	59	40
			1151	3,5	02:42	–	●	○	✔	✔	52	0,415	40	30
			1151	2	02:42	–	●	○	✔	✔	58	0,210	30	24
Outdoor & Goretex	40°C	❀ - 40°C	1200	3	**	–	●	○	–	✔	-	-	-	-
Cotton	40°C	❀ - 90°C	1200	7	03:30	–	●	○	✔	✔	57	1,400	80	40
20°C	20°C	20°C	1200	7	03:30	–	●	○	✔	✔	57	0,200	80	20
Synthetics	40°C	❀ - 60°C	1200	3	02:30	–	●	○	✔	✔	35	0,880	71	40
Jeans Cycle	40°C	❀ - 40°C	1200	3	**	–	●	○	✔	✔	-	-	-	-
Push&GO (If present)	30°C	30°C	1000	3,5	**	–	●	○	✔	✔	-	-	-	-

● Dosing required ○ Dosing optional

Time displayed by machine in the beginning of cycle is for the most used load size. It means that can be different from values for maximum load inside instruction for user.

Eco 40-60 - Test wash cycle in compliance with 2019/2014 regulation. The most efficient programme in terms of energy and water consumption for washing normally soiled cotton laundry.
Display only: Spin speed values shown on the display can slightly differs from the values stated in the table

For all Test Institutes
Long wash cycle for cottons: set wash cycle Cottons with a temperature of 40°C.
Synthetic program along: set wash cycle Synthetics with a temperature of 30°C.

This data may differ in your home due to changing conditions in inlet water temperature, water pressure etc. Approximate programme duration values refer to the default setting of the programmes, without options. The values given for programmes other than the eco 40-60 programme are indicative only.

* After programme end and spinning with maximum selectable spin speed, in default programme setting.

** **The duration of the programme is shown on the display.**

-The sensor technology adapts water, energy and programme duration to your wash load.

PRODUCT DESCRIPTION

1. Lid handle
2. Lid
3. Control panel
4. Detergent dispenser
5. Drum
6. Water filter - behind the cover
7. Mobility lever (depending on model)
8. Adjustable feet (x2)

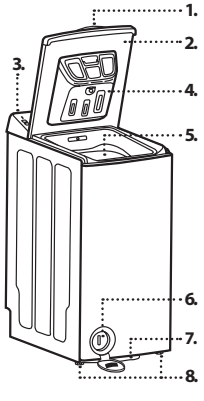

DETERGENT DISPENSER

Main wash compartment II
Detergent for the main wash, stain remover or water softener.

Prewash compartment I
Detergent for the prewash.

Softener compartment ❀
Fabric softener. Liquid starch. Bleach.
Pour in softener, starch or bleach solution only up to the "max" mark.

Release / Close button
Press to remove tray for cleaning.
Press to close tray until you feel a click!

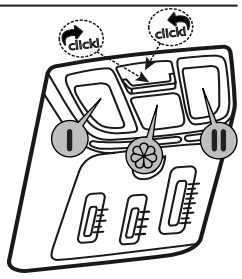

PROGRAMMES



For choosing the appropriate programme for your kind of laundry, always respect the instructions on the care labels of the laundry. The value given in the tub symbol is the maximum temperature possible for washing the garment.

Full Load 59'
Suitable for washing a full load of cotton clothes moderately soiled in 59 minutes.

Mixed 59'
For washing lightly to normally soiled resilient garments in cotton, linen, synthetic fibres and mixed fibres.

Synthetics 59'
For washing soiled garments made from synthetic fibres (such as polyester, polyacrylic, viscose, etc.) or cotton/synthetic blends in 59 minutes.

Cotton 28'
For washing lightly soiled garments quickly. This cycle lasts only 28 minutes, saving time and energy.

Express 14'
Use this programme to wash your lightly soiled or unspotted cotton clothes in a short time but not for towels or heavy cottons. The programme duration can be reduced down to 14 minutes when the quick wash function is selected. When the quick wash function is selected, maximum 2 (two) kg of laundry must be washed.

Rinse
Separate rinse and intensive spin programme. For robust laundry.

Spin+Drain
Spins the load then empties the water. For robust laundry.

Drum Clean
Regularly clean (once every 1 to 2 months) the drum for ensuring the required hygiene. Steam is applied before the programme to soften the residues in the drum. Turn on the programme when the machine is completely empty. For better results, use powder antilimescale (drum cleaning materials) suitable for washing machines when the powder detergent function is selected. Leave the loading door open after the programme ends for the inside of the machine to dry.
⚠This is not a washing programme. This is a maintenance programme. Do not turn this programme on when there is something inside the machine. When you attempt to operate, the machine automatically senses that there is load inside, and may quit or resume the programme as per the model of your machine. An effective cleaning is not achieved if the programme is resumed.
⚠This program should not be used with POD detergents.

Wool & Delicates
For washing all wool garments can be washed using programme , "Wool" even those carryng the "hand-wash only" label. For best results, use special detergents and **do not exceed max kg.**
Also for washing particularly delicate garments. Preferably turn garments inside out before washing.

Eco 40-60
For washing normally soiled cotton garments declared to be washable at 40 °C or 60 °C, together in the same cycle. This is the standard cotton programme and the most efficient in terms of water and energy consumption.
⚠The cycle runs only at 40°C as per regulation.

Outdoor & Goretex
For washing lightly soiled sports clothing (tracksuits, shorts, etc.).
For best results, we recommend not exceeding the maximum load indicated in the ,''PROGRAMME CHART''. We recommend using liquid detergent , and adding the amount suitable for half-load.

Cottons
Normally to heavily soiled and robust cottons .

20°C
For washing lightly soiled cotton garments, at a temperature of 20 °C.

Synthetics
For washing soiled garments made from synthetic fibres (such as polyester, polyacrylic, viscose, etc.) or cotton/synthetic blends.

Jeans Cycle
Turn garments inside-out before washing and use a liquid detergent.

FIRST TIME USE

⚠Do not use POD detergents for this step.
To remove any manufacturing debris select the "Cotton" programme at a temperature of 90°C. Pour a small quantity of detergent powder into the main wash ❙❙ compartment of the detergent dispenser (maximum 1/3 of the quantity the detergent manufacturer recommends for lightly soiled laundry). Start the programme **without adding any laundry**.

DISPLAY

The display is useful when programming the washing machine and provides plenty of information.

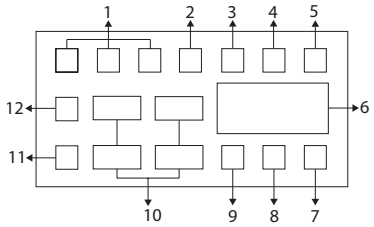

1. Auxiliary Function Indicators
2. No Water Indicator
3. Door Lock Is Engaged Symbol
4. Delayed Start Enabled
5. Start / Pause Indicator
6. Duration Information
7. Temperature Symbol
8. Child Lock Enabled Symbol
9. Auxiliary Function Indicator
10. Spin Speed Indicators
11. No Spin Indicator
12. Rinse Hold Indicator

! The visuals used for machine description in this section are schematic and may not match exactly with the features of your machine.

DAILY USE

Prepare your laundry according to the recommendations in the "HINTS AND TIPS" section. Load the laundry, close the drum door and check that it is closed properly. Pour in the detergent and any additives. Observe the dosing recommendations on the detergent pack. Close the lid. Turn the programme selector to the desired programme and select any option if needed. The display shows the duration of the selected programme (in hours and minutes). The temperature and spin speed can be changed by pressing the "Temperature" button or the "Spin" button. Open the tap and press the "Start/Pause" ▶❚❚ button to start the wash cycle. The "Start/Pause" ▶❚❚ indicator will lights up on the display and the door will be locked. Due to variations in load and temperature of inlet water, the remaining time is newly calculated in certain programme phases.

PAUSE OR CHANGE A RUNNING PROGRAMME

Press the Start/Pause button to switch the machine to pause mode. Start/Pause symbol will flash on the display.
The programme change is allowed when the current programme is running unless the Child Lock is enabled. This action will cancel the current programme.
Adding laundry after the programme has started: If the water level in the machine is suitable when you press Start/Pause button, the door lock will be deactivated and the door will open, allowing you to add garments. The door lock icon on the display goes off when the door lock is deactivated. After adding garments, close the door and press Start/Pause button once again to resume the washing cycle.
If the water level in the machine is not suitable when you press Start/Pause button, the door lock cannot be deactivated and the door lock icon on the display remains on.
If the temperature of the water inside the machine is above 50°C, you cannot deactivate the door lock for safety reasons, even if the water level is suitable.

DOOR LOCK INDICATOR

There is a locking system on the loading door of the machine that prevents opening of the loading door in cases when the water level is unsuitable. "Door Locked" symbol appears on the display when the loading door is locked.

PROGRAMME END

End symbol appears on the display when the programme is completed. If you do not press any button for 10 minutes, the machine will switch to OFF mode. Display and all indicators are turned off.
Completed programme steps will be displayed if you press On/Off button.

OPTIONS

! When the combination of programme and additional option(s) is not possible, the indication lights switch off automatically.
! Unsuitable combinations of options are deselected automatically.

PUSH & GO (If present)
To start the PUSH & GO cycle press and hold the relative button for 2 seconds. The lit indicator go light indicates that the cycle has started. This wash cycle is ideal for cotton or synthetic fabrics, as it washes at a temperature of 30°C and a maximum spin speed of 1.000 rpm. Max load 3,5 kg (cycle duration 59').
How does it work?
1. Load the laundry (cotton and/or synthetic garments) and close the door.
2. Pour the detergent and additives.
3. Start the cycle by pressing and holding the PUSH & GO button for 2 seconds. The relevant indicator light will turn ON and the door will lock (the 🔒 symbol lights up).

N.B.: starting the wash cycle through the PUSH & GO button activates an automatic non-customisable cycle recommended for cotton and synthetic fabrics. This cycle does not allow for setting any additional options.
To open the door while an automatic cycle is under way, press the START/PAUSE ▷II button; if the locked door symbol is off, the door may be opened. Press the START/PAUSE ▷II button again to restart the cycle from the point at which it was interrupted.
4. Once the programme is finished, the display indicates End.
Fast (If applicable)
You can reduce the time for your lightly soiled laundry by pressing the "Fast" button in the compatible programmes.
The duration of programmes may shorten by 50% when this function is selected.
Spin (incl. Rinse hold)
Whenever a new programme is selected, the recommended spin speed of the selec-ted programme is displayed on the Spin Speed indicator. It is possible that the re-commended spin speed value is not the maximum spin speed that can be selected for the current programme. Press the Spin Speed Adjustment button to change the spin speed. Spin speed de-creases gradually. Then, depending on the model of the product, "Rinse Hold " and "No Spin" options appear on the display. If you are not going to unload your laundry immediately after the programme com-pletes, you can use Rinse Hold function in order to prevent them from getting wrinkled when there is no water in the machine. This function holds the laundry in the final rinsing water. If you want to spin your laun-dry after the Rinse Hold function:
1. Adjust the Spin Speed.
2. Press Start / Pause. The programme will resume. Machine drains the water and spins the laundry.
If you want to drain the water at the end of the programme without spinning, use No Spin function.
You can change the spin speed after the washing starts if the washing steps allow it. Changes cannot be made if the steps do not allow it.
Temperature
Whenever a new programme is selected, the recommended temperature for the pro-gramme appears on the temperature indic-ator. It is possible that the recommended temperature value is not the maximum temperature that can be selected for the current programme. Press the Temperature Adjustment button to change the temperature. Temperature decreases gradually. You can also change the temperature after the washing starts. This change can be made if the only washing steps allow it.
Delay
When the Delay function is selected, the remaining time until the programme starts is shown in hours such as 1h, 2h, and the remaining time to complete the programme after your programme starts is shown in hours and minutes as in the 01:30 example. With the Delay function, the Delay of the programme may be set up to 24 hours. After pressing Delay button, the programme's estimated ending time is displayed. If the Delay is set, Delay indicator is illuminated. In order for the Delay function is activated and the programme is completed at the end of the specified time, you must press Start/Pause button after adjusting the time.
If you want to cancel the Delay function, turn the machine off and on by turning the program selection knob to the On/Off position.
Extra rinse
This function enables the product to make additional rinsing in addition to the one already made after the main wash. Thus, the risk for sensitive skins (babies, allergic skins, etc.) to be effected by the minimal detergent remnants on the laundry can be reduced.

CHILD LOCK 3 sec

You can lock the buttons of the control panel against improper use (e.g. by children). Press and hold the related auxiliary function button for 3 seconds. After the countdown as "3-2-1" on the display is over, Child Lock symbol appears on the display. When this warning is displayed, you can release the Auxiliary Function button 3. To deactivate the child lock press and hold the related auxiliary function button for 3 seconds. After the countdown as "3-2-1" on the display is over, Child Lock symbol disappears.

BLEACHING

Wash your laundry in the desired programme, Cotton or Synthetics , adding an appropriate amount of chlorine bleach to the Softener chamber (close the lid carefully). Immediately after the end of the programme, turn the "Programme selector" and start the desired programme again to eliminate any residual bleach smell; if you want, you can add softener. ***Never put both chlorine bleach and softener into the softener chamber at the same time.***

HINTS AND TIPS

Sort your laundry according to
Type of fabric/care label (cotton, mixed fifibres, synthetics, wool, handwash items). Colour (separate coloured and white items, wash new coloured items separately). Delicates (wash small items – like nylon stockings – and items with hooks – like bras – in a cloth bag or pillow case with zip).
Empty all pockets
Objects like coins or lighters can damage your laundry as well as the drum.
Appliance interior
If you never or seldom wash your laundry at 90°C, we recommend to occasionally run a 90°C programme without laundry, adding a small amount of detergent, to keep the interior of the appliance clean.
Follow the dosage recommendation / additives
It optimizes the cleaning result, it avoids irritating residues of surplus detergent in your laundry and it saves money by avoiding waste of surplus detergent
Use low temperature and longer duration
The most efficient programmes in terms of energy consumption are generally those that perform at lower temperatures and longer duration.
Observe the load sizes
Load your washing machine up to the capacity indicated in the "PROGRAMME CHART" table to save water and energy.
Noise and remaining moisture content
They are influenced by the spinning speed: the higher the spinning speed in the spinning phase, the higher the noise and the lower the remaining moisture content.

CLEANING & MAINTENANCE

For any cleaning and maintenance, switch off and unplug the washing machine. Do not use flammable fluids to clean the washing machine. Clean and maintain your washing machine periodically (at least 4 times per year).

Cleaning the outside of the washing machine
Use a soft damp cloth to clean the outer parts of the washing machine. Do not use glass or general purpose cleaners, scouring powder or similar to clean the control panel – these substances might damage the printing.

Detergent dispenser
Clean regularly, at least three or four times a year, to prevent detergent buildup:
Press the release button to release the detergent dispenser and remove it. A small quantity of water can remain in the dispenser, thus you should carry it in an upright position. Wash the dispenser using running water. Remove the siphon cap on the back of the dispenser for cleaning. Replace the siphon cap in the dispenser (if removed) Reinstall the dispenser by locating the dispenser's bottom tabs into the appropriate openings on the lid, and by pushing the dispenser against the lid until it locks into place. Press on the close button until you feel a click!.
Make sure that the detergent dispenser is correctly reinstalled.

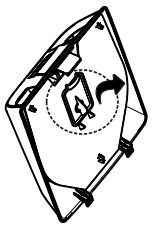

Checking the water supply hose
Check the inlet hose regularly for brittleness and cracks. If damaged, replace it by a new hose available through our After-Sales Service or your specialist dealer. Depending on the hose type: If the inlet hose has a transparent coating, periodically check if the colour intensifies locally. If yes, the hose may have a leak and should be replaced. For water stop hoses (If available): check the small safety valve inspection window (see arrow). If it is red, the water stop function was triggered, and the hose must be replaced by a new one. For unscrewing this hose, press the release button (if available) while unscrewing the hose.

Cleaning the mesh filters in the water supply hose
Check and clean regularly (at least two or three times a year).
Close the tap and loosen the inlet hose on the tap. Clean the internal mesh filter and screw the water inlet hose back onto the tap. Now unscrew the inlet hose on the rear of the washing machine. Pull off the mesh filter from the washing machine connection with universal pliers and clean it. Refit the mesh filter and screw the inlet hose on again. Turn on the tap and ensure that the connections are completely watertight.

Cleaning the water filter / draining residual water
The washing machine is provided with a selfcleaning pump. The filter keeps objects like buttons, coins, safetypins etc. which have been left in the laundry. If you used a hot wash programme, wait until the water has cooled down before draining any water. Clean the water filter regularly, to avoid that the water cannot drain after the wash due to obstruction of the filter. If the water does not drain, also check that the house drain pipe is not blocked.

Open the filter cover with a coin. Place a broad, flat container beneath the water filter, to collect the drain water. Slowly turn the filter counterclockwise until water flows out. Let the water flow out, without removing the filter. When the container is full, close the water filter by turning it in clockwise. Empty the container. Repeat this procedure until all the water has drained. Lay a cotton cloth beneath the water filter, which can absorb a small amount of rest water. Then remove the water filter by turning it out anti clockwise. Clean the water filter (remove residues in the filter and clean it under running water) and the filter chamber. Make sure the pump impeller (in the housing behind the filter) is not obstructed. Insert the water filter and close the filter cover: Reinsert the water filter again by turning it in clockwise direction. Make sure to turn it in as far as it goes. To test water tightness of the water filter, you can pour about 1 liter of water into the drum and check that water does not leak from the filter. Then close the filter cover.

Lid seal
Check the condition of the lid seal periodically and clean it from time to time with a damp cloth.

Recovering an object that falls between the drum and the tub
If an object accidentally falls between the drum and the tub, you can recover it thanks to one of the removable drum lifters.
Unplug the washing machine. Remove the laundry from the drum. Close the drum flaps and turn the drum a halfturn (picture **a**). Using a screwdriver press on the plastic end, while sliding the lifter from left to right (picture **b**, **c**) by hand it will fall into the drum. Open the drum. You can recover the object through the hole in the drum. Refit the lifter from inside the drum: Position the plastic tip above the hole on the right side of the drum (picture **d**). Then slide the plastic lifter from right to left until it clips. Close the drum flaps again, turn the drum through half a turn and check the positioning of the blade at all its anchorage points. Plug the washing machine in again.

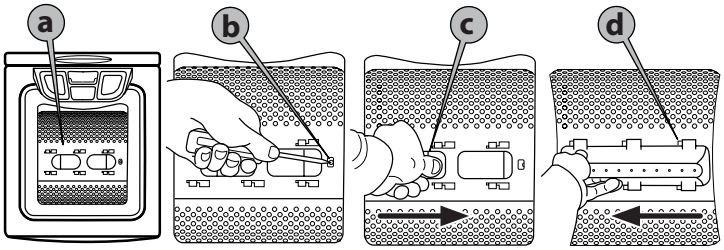

TRANSPORT AND HANDLING

Pull out the mains plug, and close the water tap. Disconnect the inlet hose from the water tap, and remove the drain hose from your draining point. Remove all rest water from the hoses and washing machine and fix hoses so that they cannot get damaged during transport. To facilitate moving the machine, pull the mobility lever situated at the bottom front (if available on your model) out a little by hand. Pull the washing machine out to the stop with the foot. Afterwards push the mobility lever back into the original stable position. Refit the transport bracket. Follow the instructions for removing the transport bracket in the INSTALATION GUIDE in reverse order.

TROUBLESHOOTING

The washing machine may sometimes not work properly for certain reasons. Before calling the After-Sales Service, it is recommended to check to see if the problem can be easily resolved using the following list.

Anomalies:	**Possible causes / Solution:**
The washing machine does not turn on and/ or programme does not start	• The plug is not inserted into the electrical outlet, or not enough to make contact. • There has been a power failure. • Lid is not properly closed. • The "Child lock" 3 sec function has been activated (if available). • The washing machine switched off automatically to save energy, before programme start or after programme end. To switch on the washing machine, turn the programme selector first to "Off/O" and then to the desired programme again.
The wash cycle fails to start or stops during the cycle.	• The "Start/Pause" ⏯ button has not been pressed. • The water tap is not open. • A "Time delay" has been set. • The house drain pipe may be blocked.
Appliance stops during the programme, and the "Start/Pause" indicator blinks on the display.	• Programme has been changed - reselect desired programme and press "Start/Pause" ⏯.
Appliance vibrates	• The washing machine is not level. • The transport bracket has not been removed; before using the washing machine, the transport bracket must be removed.
Final spin results are poor. The laundry is still very wet.	• Unbalance of the laundry load during spinning prevented the spin phase to avoid damages on the washing machine. This is why the laundry is still very wet. Reason for unbalance can be: small laundry loads (consisting of only few quite big or absorbent items, e.g. towels), or big/heavy laundry items. • If possible avoid small laundry loads. • "Spin speed" button has been set to a low spin speed.
"Water tap closed" indicator lights up	• Appliance has no or insufficient water supply.

ACCESSING THE CYCLE COUNTER

When the appliance is turned off, pressing 5 and 8 auxiliary function buttons are pressed for a long time, a 3-2-1 countdown, and the **total washing cycles completed** on the appliance is displayed.
After the total washing cycle is displayed, the failure codes, if any, are displayed. Check the information on the screen through the table below

On-screen Information	*Cause*	*Solution*
Err	Safety algorithm is run on the appliance.	• Wait for the writing to pass. After pressing the auxiliary function buttons 5 and 8, check the on-screen information.
SC	Your complaint is not solved during the check.	• Call the authorised service agent.
E5	House drain pipe blocked. Pump filter may be clogged.	• Check and clean the house drain pipe. • Clean the pump filter. See “Draining remaining water and cleaning the pump filter” section. Try in spin cycle. If the issue is not resolved, call the service.
E8	The machine may not be taking in water.	• Turn on the taps. • Make sure there is no water outage. • Check the water inlet hose connection, if there is any folding on the hose, straighten it. • Clean the pump filter. See “Draining remaining water and cleaning the pump filter” section. • Close the front cover of the machine. Make sure that the cover is locked. Run the machine one more time. If the issue is not resolved, call the service.
E29	The product has switched to self protection mode due to a supply problem (line voltage, water pressure, etc.).	• To cancel the programme, turn the Programme Selection knob to select another programme. Previous programme will be cancelled. See “Cancelling the programme” section. If the issue persists, call the service.
E17	Excess foam is present in the machine after the completed cycle.	• Store detergent in a closed and dry location. Do not store in excessively hot places. • Use smaller amounts of detergent for porous laundry like tulle. • Use amount of detergent appropriate to the amount of laundry and the level of stain. • Use only sufficient amount of detergent. • Make sure you place the detergent in the appropriate compartment. • Run the Drum Cleaning programme with the machine empty. See "Drum Cleaning" programme If your machine does not include Drum Cleaning programme, you can use Cotton 90C. • After running a short programme without detergent, check the machine. If the issue persists, call the service.
E18	Spin cycle is not initiated due to an imbalance of the machine.	• Check the laundry inside the machine. The amount of laundry may not be sufficient. Try by increasing the amount of laundry. The laundry may be causing an imbalance; sort out the laundry by hand and distribute evenly inside the appliance. Retry in spin cycle.
E12	There may be water inside the machine.	• Unplug the machine. There may be water under the machine. Clean the water under the machine. Plug the machine again. Try running a short cycle. If the issue persists or you see water leaking from one of the hoses, close the valves and call the service.
E27	Check the water drain of the machine.	• See “Connecting the drain hose to the drain” section.
E84	BLE connection cannot be established.	• Check it, try connecting it. See “HomeWhiz Feature and Remote Control Function” section. If the issue persists, call the service.

You can download the Safety Instructions, Product Fiche and Energy data by:
- Using the QR code in your appliance
- Visiting our website - **docs.indesit.eu** and **parts-selfservice.europeanappliances.com**
- Alternatively, **contact our After-Sales Service** (See phone number in the warranty booklet). When contacting our After-sales Service, please state the codes provided on your product’s identification plate.

For User Repair & Maintenance Information visit www.indesit.com
You can find more information about your model online at https://eprel.ec.europa.eu/ which is the official EU EPREL product database. After selecting the Product Category, enter the Model Identifier of the product. The Model Identifier is made up of letters and numbers and can be found on the identification plate, as Mod. (see image on the right).

