GÜNLÜK REFERANS KILAVUZU

BİR WHIRLPOOL ÜRÜNÜ SATIN ALDIĞINIZ İÇİN TEŞEKKÜR EDERİZ.
Daha eksiksiz yardım için, lütfen cihazınızı şu adresten kaydedin: **www.whirlpool.eu/register**

Güvenlik Talimatlarını ve Kullanıcı Kılavuzunu, **docs.whirlpool.eu** web sitemizi ziyaret ederek ve bu kitapçığın arkasında yer alan Talimatları izleyerek indirebilirsiniz.

Cihazı kullanmadan önce, Güvenlik Talimatlarını dikkatli şekilde okuyunuz.

ÜRÜN TANIMI

CİHAZ

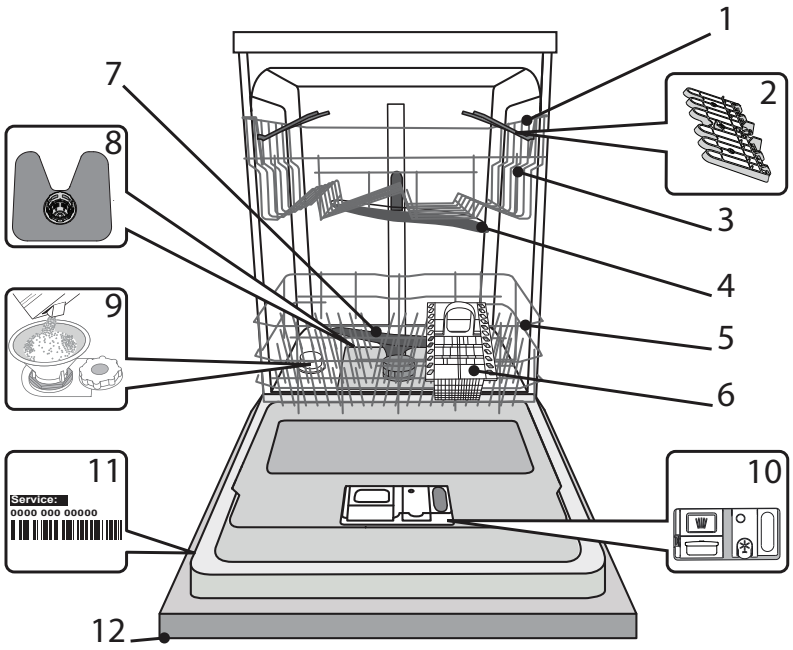

1. Üst raf
2. Katlanır kanatlar
3. Üst raf yükseklik ayarlayıcısı
4. Üst püskürtme kolu
5. Alt raf
6. Çatal-bıçak sepeti
7. Alt püskürtme kolu
8. Filtre Donanımı
9. Tuz haznesi
10. Deterjan ve Parlatıcı bölmeleri
11. Veri plakası
12. Kontrol paneli

KONTROL PANELİ

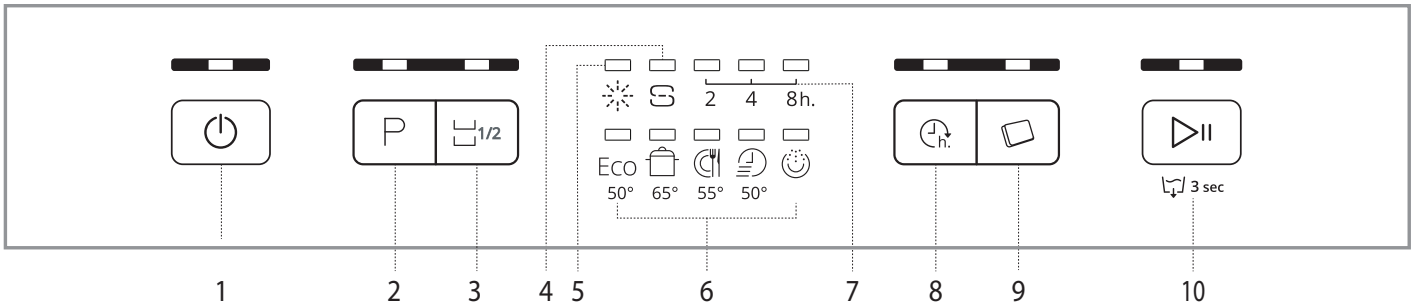

1. Gösterge ışıklı Açık-Kapalı/Sıfırlama düğmesi
2. Gösterge ışıklı program seçme düğmesi
3. Gösterge ışıklı Yarim Yük düğmesi
4. Tuz doldurma gösterge ışığı
5. Parlatıcı doldurma gösterge ışığı
6. Program gösterge ışıkları
7. Gecikme gösterge ışığı
8. Gösterge ışıklı Gecikme düğmesi
9. Gösterge ışıklı Tablet düğmesi
10. Gösterge ışıklı Başlat/Duraklat düğmesi / Su Boşaltma

İLK KULLANIM
TUZ, PARLATICI VE DETERJAN

İLK KULLANIMLA İLGİLİ ÖNERİLER
Montajdan sonra, raflardan durdurucuları ve üst raftan tutucu elastik elemanları çıkarın.

TUZ HAZNESİNİN DOLDURULMASI
Tuz kullanılması, bulaşıklarda ve makinenin işlevsel bileşenlerinde KİREÇ kalıntıları meydana gelmesini önler.
- **TUZ HAZNESİNİN KESİNLİKLE BOŞ BIRAKILMAMASI** zorunludur.
- Su sertliğini ayarlamak önemlidir.

Tuz haznesi, bulaşık makinesinin alt kısmında yer alır (bkz. ÜRÜN AÇIKLAMASI) ve kontrol panelindeki **TUZ DOLDURMA gösterge ışığı** yandığında doldurulmalıdır.

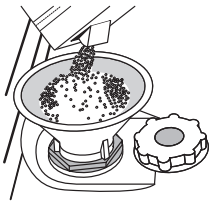

1. Alt rafı çıkarın ve haznenin kapağını sökün (saat yönünün tersinde).
2. **Sadece ilk kullanımınızda: tuz haznesini su ile doldurun.**
3. Huniyi konumlandırın (şekle bakın) ve tuz haznesini ağzına kadar doldurun (yaklaşık 1 kg); bir miktar suyun dışarı taşması normaldir.
4. Huniyi çıkarın ve açıklıktaki tuz kalıntılarını silerek temizleyin.

Yıkama programı sırasında hazneye deterjan girmemesi için, kapağın iyice sıkıldığından emin olun (bu, su yumuşatıcısına onarımı mümkün olmayan zararlar verebilir).
Korozyonu önlemek için, tuz eklemeniz gerektiğinde, yıkama çevrimi başlamadan önce prosedürün tamamlanması zorunludur.

SUYUN SERTLİĞİNİN AYARLANMASI
Su yumuşatıcısının mükemmel bir şekilde çalışmasını sağlamak için, su sertlik ayarının evinizdeki suyun sertliğine göre yapılması esastır. Bu bilgilere yerel su tedarikçinizden ulaşabilirsiniz.
Suyun sertliğine ilişkin varsayılan değer fabrika tarafından belirlenir.
- **AÇIK/KAPALI** düğmesine basarak cihazı açın.
- **AÇIK/KAPALI** düğmesine basarak cihazı kapatın.
- **BAŞLAT/DURAKLAT** düğmesini bip sesi duyana kadar 5 saniye basılı tutun.
- **AÇIK/KAPALI** düğmesine basarak cihazı açın.
- Mevcut ayar seviyesinin program gösterge ışığı yanıp söner.
- İstediğiniz sertlik seviyesini seçmek için **P** düğmesine basın *(bkz. SU SERTLİK TABLOSU)*.

Su Sertlik Tablosu				
Seviye		**°dH** Alman derecesi	**°fH** Fransız derecesi	**°Clark** İngiliz dereceleri
1	Yumuşak	0 - 6	0 - 10	0 - 7
2	Orta	7 - 11	11 - 20	8 - 14
3	Ortalama	12 - 16	21 - 29	15 - 20
4	Sert	17 - 34	30 - 60	21 - 42
5	Çok sert	35 - 50	61 - 90	43 - 62

- **AÇIK/KAPALI** düğmesine basarak cihazı kapatın.

Ayarlama işlemi tamamlandı!

Bu prosedür tamamlandığında, herhangi bir yükleme yapmadan bir program çalıştırın.

Yalnızca bulaşık makineleri için özel olarak tasarlanmış tuz kullanın.

Tuz makineye döküldükten sonra, TUZ DOLDURMA gösterge ışığı söner.

Tuz haznesi doldurulmazsa, su yumuşatıcısı ile ısıtma elemanı, kireç birikmesi sonucunda zarar görebilir.

Her tür bulaşık makinesi deterjanı ile birlikte Tuz kullanılması önerilir.

PARLATICI BÖLMESİNİN DOLDURULMASI
Parlatıcı, bulaşıkların daha kolay KURUMASINI sağlar. Parlatıcı bölmesi **A**, kontrol panelinde **PARLATICI DOLDURMA gösterge ışığı** yandığında doldurulmalıdır.

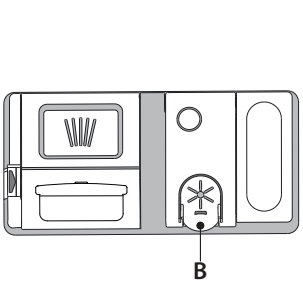

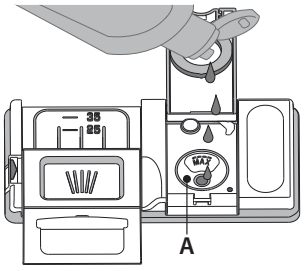

1. Kapağın üstündeki tırnağa bastırmak ve yukarı çekmek suretiyle bölmeyi **B** açın.
2. Doldurma alanının maksimum (110 ml) referans çentiğine kadar dikkatli bir şekilde parlatıcı ekleyin - taşırarak dökmekten sakının. Bu olursa, dökülen kısmı derhal kuru bir bezle temizleyin.
3. Kapağı kapatmak için, klik sesi duyana kadar aşağı bastırın.

Parlatıcıyı ASLA doğrudan teknenin içine dökmeyin.

PARLATICI DOZAJININ AYARLANMASI
Kurutma sonuçlarından memnun değilseniz, kullanılan parlatıcı miktarını ayarlayabilirsiniz.
- **AÇIK/KAPALI** düğmesini kullanarak, bulaşık makinesini açın.
- **AÇIK/KAPALI** düğmesini kullanarak kapatın.
- **BAŞLAT/DURAKLAT** düğmesine üç kez basın - bir bip sesi duyulacaktır.
- **AÇIK/KAPALI** düğmesini kullanarak açın.
- Mevcut ayar seviyesinin program gösterge ışığı yanıp söner.
- Verilecek parlatıcı miktarının seviyesini seçmek için **P** düğmesine basın.
- **AÇIK/KAPALI** düğmesini kullanarak kapatın

Ayarlama işlemi tamamlandı!

IParlatıcı seviyesi 1 (EKO) olarak ayarlanırsa, parlatıcı verilmez. Parlatıcınız biterse PARLATICI DÜŞÜK gösterge ışığı yanmaz.
Bulaşık makinesinin modeline göre en fazla 5 seviye ayarlanabilir. Fabrika ayarı modele özeldir; makinenizin ayarını kontrol etmek için yukarıdaki talimatları izleyin.
- Bulaşıkların üzerinde mavimsi çizgiler görürseniz, düşük bir değere (2-3) ayarlayın.
- Bulaşıkların üzerinde su damlaları veya kireç izleri varsa, daha yüksek bir değere (4-5) ayarlayın.

DETERJAN BÖLMESİNİN DOLDURULMASI
Deterjan bölmesini açmak için açma düzeneği C'yı kullanın.
Deterjanı yalnızca kuru deterjan bölmesine D koyun.
Ön yıkama deterjanını doğrudan teknenin içine yerleştirin.

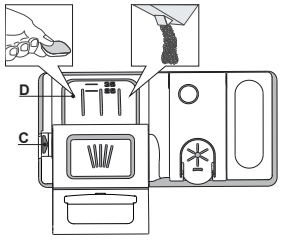

1. Deterjan ölçümü yaparken, doğru miktarda deterjan eklemek için daha önce verilen bilgilere bakın. Çekmecenin **D** içinde, deterjan dozunun ayarlanmasına yardımcı olacak gösterimler vardır.
2. Bölmenin kenarlarından deterjan kalıntılarını temizleyin ve klik sesi duyarak kapağı kapatın.
3. Kapatma düzeneği yerine tespit edilene kadar, deterjan bölmesinin kapağını yukarı doğru çekerek kapatın.

Deterjan bölmesi, programa göre doğru zamanda otomatik olarak açılır.
Hepsi bir arada deterjanlar kullanılırsa, programı daima en iyi yıkama ve kurutma sonuçları elde edilecek şekilde ayarladığından, **TABLET** düğmesinin kullanılmasını öneriyoruz.
Bulaşık makineleri için tasarlanmamış olan deterjanların kullanılması, cihazın arızalanmasına ya da zarar görmesine neden olabilir.

PROGRAMLAR TABLOSU

Program			Kurutma aşaması	Kullanılabilir seçenekler *)	Yıkama programının süresi (saat:dk)**)	Su tüketimi (litre/çevrim)	Enerji tüketimi (kWh/çevrim)
1. Eko	ECO	50°	√	1/2 h.	3:20	12,0	1,04
2. Yoğun		65°	√	1/2 h.	2:30	16,0	1,50
3. Karışık		55°	√	1/2 h.	2:25	16,0	1,35
4. Hızlı 30'		50°	-	h.	0:30	9,0	0,60
5. Sudan Geçirme		-	-	1/2 h.	0:10	4,0	0,01

EKO program verileri, Avrupa Standardı EN 60436:2020 uyarınca laboratuvar koşullarında ölçülür.

Deney laboratuvarları için not: EN karşılaştırma deneyinin koşulları hakkında bilgi almak için, aşağıdaki adrese başvurunuz: dw_test_support@whirlpool.com

Herhangi bir programdan önce bulaşıkları ön işlemden geçirmeye gerek yoktur.

**) Tüm seçenekler aynı anda kullanılamaz.*

***) Eko programının dışındaki programlar için verilen değerler yalnızca gösterge niteliğindedir. Gerçek süre; gelen suyun sıcaklığı ve basıncı, oda sıcaklığı, deterjan miktarı, yük miktarı ve türü, yük dengeleme, seçili ek seçenekler ve sensör kalibrasyonu gibi birçok faktöre bağlı olarak değişebilir. Sensör kalibrasyonu, programın süresini 20 dakikaya kadar artırabilir.*

PROGRAMLARIN AÇIKLAMASI

Yıkama çevrimi seçme talimatları.

1 EKO
Eko programı, normal kirli bulaşıkların temizlenmesi için uygundur, bu kullanım için, hem enerji hem de su tüketimi bakımından en verimli programdır ve AB Eko tasarım mevzuatına uygunluğun değerlendirilmesinde kullanılır.

2 YOĞUN
Ağır derecede kirli bulaşıklar için önerilen program, özellikle de tencere ve tavalar için uygundur (hassas parçalar için kullanılmaz).

3 KARIŞIK
Karışık kirliler. Kurumuş yemek artıkları içeren normal kirli bulaşıklar için kullanılır.

4 HIZLI 30'
Kurumuş yemek kalıntıları olmayan, yarım yüklü hafif kirli bulaşıklar için kullanılacak program. Kurutma aşaması yoktur

5 SUDAN GEÇİRME
Daha sonra yıkanması planlanan bulaşıklara ferahlık kazandırmak için kullanın. Bu program ile deterjan kullanılmaz.

Notlar:
Hızlı 30' çevriminin hafif kirli bulaşıklara özel olduğuna dikkat ediniz.

SEÇENEKLER VE İŞLEVLER

SEÇENEKLER, doğrudan ilgili düğmeye basılarak seçilebilir (bkz. KONTROL PANELİ).

Bir seçeneğin seçilen programla uyumlu olmaması durumunda *(bkz. PROGRAMLAR TABLOSU)***, ilgili LED hızlı bir şekilde 3 kez yanıp söner ve bip sesi duyulur. Seçenek etkinleştirilmez.**

YARIM YÜK

Yıkanması gereken bulaşık çok fazla değilse, su, elektrik ve deterjan tasarrufu için yarım yük çevrimi kullanılabilir. Programı seçin ve YARIM YÜK düğmesine basın: gösterge ışığı yanacaktır. Bu seçeneği iptal etmek için YARIM YÜK düğmesine basın.
Deterjan miktarını yarıya düşürmeyi unutmayın.

GECİKME

Programın başlama saati 2, 4 veya 8 saat geciktirilebilir:

1. İstediğiniz programı ve diğer seçenekleri seçtikten sonra, GECİKME düğmesine basın. Gösterge ışığı yanacaktır.
2. GECİKME düğmesine devamlı basarak istediğiniz gecikme süresini seçin. 2 saat, 4 saat ve 8 saat gösterge ışıkları birbiri ardına yanacaktır. GECİKME düğmesine tekrar basılırsa, seçenek iptal edilir ve gösterge ışığı söner.
3. Seçme işleminden sonra, BAŞLAT/DURAKLAT düğmesine basılırsa geri sayıma başlanacaktır. Seçilen gecikme süresi gösterge ışığı devreye girer ve Başlat/Duraklat düğmesinin ışığı yanar (sabit ışık).
4. Bu süre dolduğunda GECİKME gösterge ışığı söner ve program başlatılır.

GECİKME işlevi, program başladıktan sonra ayarlanamaz.

TABLET

Bu ayar, kullanılan deterjan cinsine göre program performansını optimize etmenizi sağlar.
Tablet şeklinde kombine deterjanlar kullanırsanız (1 doz parlatıcı, tuz ve deterjan), TABLET saniye boyunca basın (ilgili simgenin ışığı yanacaktır).
Toz veya sıvı deterjan kullanırsanız, bu seçenekkapalı olmalıdır.

SU BOŞALTMA

Aktif çevrimi durdurmak ve iptal etmek için Su Boşaltma işlevi kullanılabilir.
BAŞLAT/DURAKLAT düğmesine uzun basıldığında SU BOŞALTMA işlevi etkinleştirilecektir. Aktif program durdurulacak ve bulaşık makinesindeki su tahliye edilecektir.

RAFLARI DOLDURMA

ÜST RAF

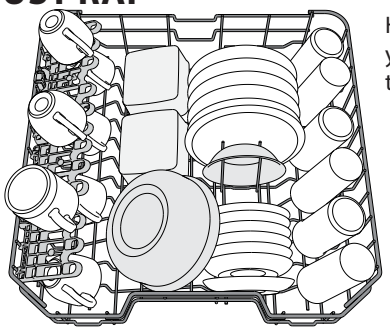

Hassas ve hafif tabakları yerleştirin: bardak, kupa, fincan tabağı, alçak salata kaseleri.

(üst raf için doldurma örneği)

ALT RAF

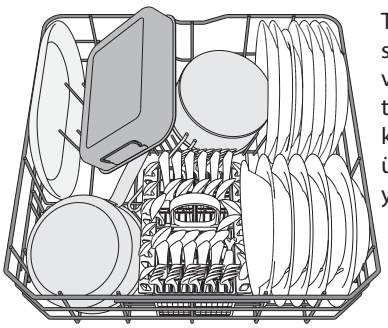

Tencereler, kapaklar, tabaklar, salata kaseleri, çatal-bıçaklar vs. için kullanılabilir. Büyük tabaklar ve kapaklar, püskürtme kolu ile çarpışmalarını önlemek üzere ideal olarak yanlara yerleştirilmelidir.

(alt raf için doldurma örneği)

ÜST RAFIN YÜKSEKLİĞİNİN AYARLANMASI

Üst rafın yüksekliği ayarlanabilir: büyük bulaşıkları alt sepete koymak için yüksek konum ve yukarıya doğru daha fazla alan elde ederek, yukarıya açılan desteklerden olabildiğince fazla yararlanmak ve alt rafa yüklenen nesnelerle çarpışmayı önlemek için alçak konum.

Üst raf, bir **Üst Raf yükseklik ayarlayıcısı** (şekle bakın) ile donatılmıştır; kollara bastırmadan, raf üst konumda dengelendiğinde yalnızca raf taraflarından tutarak kaldırın.

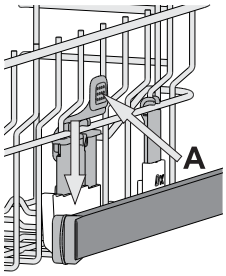

Alçak konuma geri getirmek için, rafın yanlarındaki kollara **A** bastırın ve sepeti aşağı doğru hareket ettirin.

Rafın yüksekliğini yüklü halde ayarlamamanızı şiddetle öneririz.

Sepeti ASLA yalnızca bir tarafından yükseltmeyin veya alçaltmayın.

AYARLANABİLİR KONUMLU KATLANIR KANATLAR

Raftaki mutfak malzemelerinin ideal şekilde düzenlenebilmesi için yan katlanabilir kanatlar katlanmış ya da açık konuma getirilebilir.

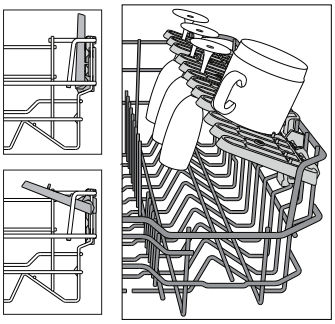

Şarap kadehleri, her bir kadehin sap kısmı ilgili yuvaya oturtulmak suretiyle katlanır kanatların içine güvenle yerleştirilebilir.

Modele bağlı olarak:

– açık konuma getirmek için, kanatların yukarıya kaydırılması ve döndürülmesi ya da geçme parçalardan kurtarılması ve aşağıya çekilmesi gerekir.

– katlanmış konuma getirmek için, kanatların döndürülmesi ve aşağıya kaydırılması ya da yukarıya çekilmesi ve geçme parçalara takılması gerekir.

ÇATAL-BIÇAK SEPETİ

Çatal-bıçakların daha iyi yerleştirilebilmesi için üst ızgaralarla donatılmıştır. Yalnızca alt rafın ön kısmında konumlandırılması gerekir.

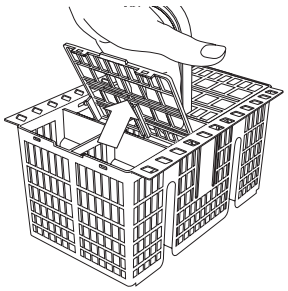

Bıçaklar ve keskin uçlu diğer aletler, çatal-bıçak sepetine uç kısımları aşağı bakacak şekilde konmalı veya üst raftaki yukarı açılır bölmelere yatay konumda yerleştirilmelidir.

GÜNLÜK KULLANIM

1. **SU BAĞLANTISINI KONTROL EDİN**
   Bulaşık makinesinin su şebekesine bağlı olduğunu ve musluğun açık olduğunu kontrol edin.
2. **BULAŞIK MAKİNESİNİ AÇIN**
   AÇIK/KAPALI düğmesine basın.
3. **RAFLARI DOLDURUN**
   (bkz. RAFLARIN DOLDURULMASI).
4. **DETERJAN ÇEKMECESİNİN DOLDURULMASI**
5. **PROGRAMI SEÇİN VE ÇEVRİMİ ÖZELLEŞTİRİN**
   Bulaşık türüne ve kirlilik seviyesine *(bkz. PROGRAMLARIN AÇIKLAMASI)* göre en uygun programı, **P** düğmesine basarak seçin. İstediğiniz seçenekleri seçin *(bkz. SEÇENEKLER VE İŞLEVLER)*.
6. **BAŞLATIN**
   BAŞLAT/Duraklat düğmesine basarak yıkama çevrimini başlatın. Program başladığında bir bip sesi duyacaksınız.
7. **YIKAMA ÇEVRİMİNİN SONU**
   Yıkama çevriminin sona erdiği bip sesi ve panelde yıkama çevrimi göstergesinin yanıp sönmesi ile bildirilir. Kapağı açın ve **AÇIK/KAPALI** düğmesine basarak cihazı kapatın.
   Yanma riskini önlemek için, bulaşıkları çıkarmadan önce birkaç dakika bekleyin. Alçak olandan başlayarak rafları boşaltın.

Makine, elektrik tüketimini en aza indirmek için, uzun süre atıl durumda kaldığında otomatik olarak kapanacaktır. Bulaşıklar az kirli veya bulaşık makinesine yerleştirilmeden önce sudan geçirilmiş ise, kullanılan deterjan miktarını uygun şekilde azaltın.

ÇALIŞAN BİR PROGRAMIN DEĞİŞTİRİLMESİ

Yanlış program seçilirse, yeni başlamış olması kaydıyla değiştirilmesi mümkündür: **AÇIK/KAPALI**düğmesini basılı tutun, makine kapanacaktır. **AÇIK/KAPALI** düğmesini kullanarak makineyi tekrar açın ve yeni yıkama çevrimini ve istediğiniz seçenekleri seçin; **BAŞLAT/DURAKLAT** düğmesine basarak ve kapağı kapatarak çevrimi başlatın.

İLAVE BULAŞIK EKLEME

Makineyi kapatmadan, kapağı açın **(SICAK buhara dikkat edin!)** ve bulaşıkları bulaşık makinesinin içine yerleştirin. Kapağı kapatın ve **BAŞLAT/DURAKLAT** düğmesine basın; çevrim, kesintiye uğratıldığı noktadan devam edecektir.

YANLIŞLIKLA KESİNTİYE UĞRATMA

Yıkama çevrimi sırasında kapak açılırsa veya elektrik kesintisi meydana gelirse, çevrim durdurulur. Kapak kapatıldığında veya elektrik geri geldiğinde, çevrimi kaldığı yerden başlatmak için **BAŞLAT/DURAKLAT** düğmesine basın.

ÖNERİ VE İPUÇLARI

İPUÇLARI

Sepetleri doldurmadan önce, bulaşıklardaki tüm yiyecek kalıntılarını temizleyin ve bardakları boşaltın. Akan suyun altında önceden durulamanıza gerek yoktur.
Bulaşıkları, yerlerinde sabit duracak ve devrilmeyecek şekilde yerleştirin; ve kapları açık kısımları aşağı bakacak ve içbükey/dışbükey kısımları açılı olacak şekilde düzenleyerek, suyun her yüzeye ulaşmasını ve serbest bir şekilde akmasını sağlayın.
Uyarı: kapaklar, tutma kolları, tepsiler ve kızartma tavaları püskürtme kollarının dönmesini engellemez.
Küçük öğeleri çatal bıçak sepetine yerleştirin.
Çok kirli tabak ve tavalar, su daha güçlü püskürtüldüğünden ve daha iyi bir yıkama performansı sağladığından, alt sepete yerleştirilmelidir.
Cihazı doldurduktan sonra, püskürtme kollarının serbest bir şekilde dönebildiğinden emin olun.

CAM EŞYALARIN VE YEMEK TAKIMLARININ HASAR GÖRMESİ

- Yalnızca üretici firma tarafından bulaşık makinesine uygun olduğu belirtilen cam ve porselen eşyaları kullanın.
- Yemek takımlarına uygun hassas bir deterjan kullanın
- Yıkama çevrimi sonlandığında cam eşyaları ve çatal bıçakları hemen bulaşık makinesinden çıkarın.

HİJYEN

Bulaşık makinesinde kötü koku ve tortu birikmesini önlemek için, **lütfen ayda en az bir kez yüksek sıcaklıklı bir program çalıştırın.** Cihazınızı temizlemek için bir çay kaşığı deterjan kullanın ve bulaşık doldurmadan çalıştırın.

UYGUN OLMAYAN BULAŞIKLAR

- Ahşap tabak ve çatal bıçak takımları.
- Narin dekoratif bardaklar, sanat eserleri ve antika yemek takımları. Bunların süslemeleri dayanıklı değildir.
- Yüksek sıcaklıklara dayanamayan sentetik malzemeden üretilmiş parçalar.
- Bakır ve kalay yemek takımları.
- Kül, balmumu, gres veya mürekkeple kirlenmiş yemek takımları.

Cam dekoratif ürünlerin ve alüminyum/gümüş parçaların renkleri yıkama sırasında değişebilir ve solabilir. Bazı cam türleri (örn. kristal nesneler) bir dizi yıkama çevriminden sonra matlaşabilir.

ENERJİ TASARRUFUYLA İLGİLİ İPUÇLARI

- Ev tipi bulaşık makinesi üreticinin talimatlarına uygun olarak kullanıldığında, **bulaşıklar bulaşık makinesinde yıkandığında elde yıkamaya kıyasla genellikle DAHA AZ ENERJİ ve su harcanır.**
- Bulaşık makinesinin verimini en üst seviyeye çıkarmak için, **yıkama çevriminin bulaşık makinesi tamamen dolduğunda başlatılması önerilir.** Ev tipi bulaşık makinesinin üretici tarafından belirtilen kapasiteye kadar yüklenmesi, enerji ve su tasarrufuna katkıda bulunacaktır. Bulaşıkların doğru yüklenmesiyle ilgili bilgilere, SEPETLERİN YÜKLENMESİ bölümünden ulaşılabilir. Kısmi yükleme durumunda, yalnızca seçilmiş sepetleri doldurarak, varsa özel yıkama seçeneklerinin (Yarım Yük/ Zone Wash (Bölge Yıkama)/ Multizone (Çoklu Bölge)) kullanılması önerilir. Bulaşık makinesinin yanlış yüklenmesi veya aşırı yüklenmesi, kaynakların kullanımını artırarak (su, enerji ve zaman gibi ve aynı zamanda gürültü seviyesini artırır), temizleme ve kurutma performansını azaltabilir.
- Bulaşıklara elle ön durulama yapılması, su ve enerji tüketiminin artmasına yol açar ve tavsiye edilmez.

GENEL TEMİZLİK

FİLTRE DONANIMININ TEMİZLENMESİ

Filtrelerin tıkanmaması ve atık suyun doğru bir şekilde dışarı akması için, filtre donanımını düzenli olarak temizleyin.
Bulaşık makinesinin filtreleri tıkanmış halde ya da filtreleme sistemi ya da püskürtme kollarının içinde yabancı nesneler varken kullanılması, birimin arızalanmasına neden olarak, performans kaybına, gürültülü çalışmasına ya da kaynakların daha fazla kullanılmasına yol açabilir.
Filtre donanımı, yıkama suyundaki yiyecek artıklarını temizleyerek, suyun devridaimini sağlayan üç filtreden oluşur: en iyi yıkama sonuçlarını almak için bunları temiz tutmanız gerekir.
Bulaşık makinesi, filtreleri olmadan veya filtre gevşek ise kullanılmamalıdır.
Ayda en az bir kez ya da her 30 çevrimden sonra, filtre donanımını kontrol edin ve gerekirse metal olmayan bir fırça kullanarak ve aşağıdaki talimatları uygulayarak, akan suyun altında iyice temizleyin:

1. Silindirik filtreyi **A** saat yönünün tersinde çevirin ve çekip çıkarın (Şek 1).
2. Tas şeklindeki filtreyi **B** yan kanatlara az miktarda basınç uygulayarak çıkarın *(Şek 2)*.
3. Paslanmaz çelik plaka filtreyi **C** kaydırarak çekin *(Şek 3)*.
4. Yabancı nesneler tespit ederseniz (kırık cam, porselen, kemik, meyve tohumu vs.) lütfen bunları dikkatli bir şekilde temizleyin.
5. Tıkacı kontrol edin ve yiyecek artıklarını temizleyin. Yıkama çevrimi pompa korumasını (siyah ayrıntı)) **ASLA ÇIKARMAYIN** *(Şek 4)*.

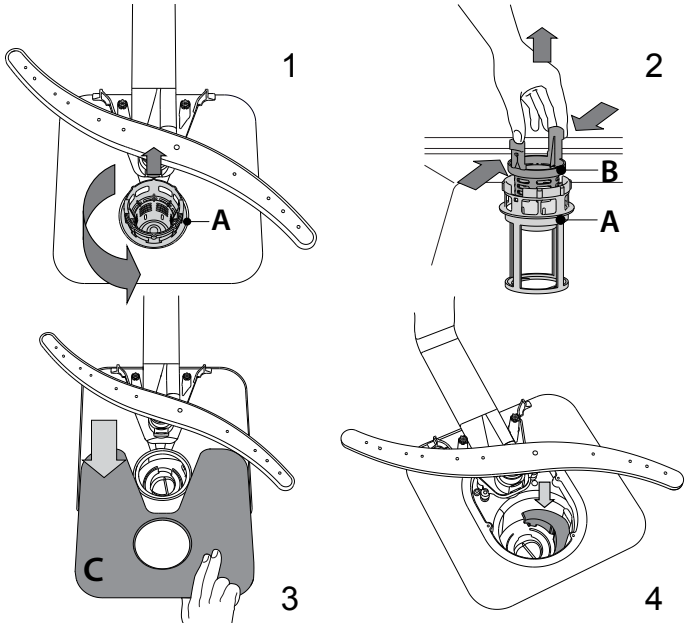

Filtreleri temizledikten sonra, filtre donanımını yerine yerleştirin ve doğru konumda sabitleyin; bu, bulaşık makinesinin verimli çalışmasını sürdürmek için gereklidir.

SU GİRİŞ HORTUMUNUN TEMİZLENMESİ

Su hortumları yeni veya uzun bir süre boyunca kullanılmamış ise, gerekli bağlantıları yapmadan önce, suyun berrak ve katışkı maddelerinden ari olduğundan emin olmak için akmasına izin verin. Bu önlem alınmazsa, su girişi tıkanarak, bulaşık makinesine zarar verebilir.

PÜSKÜRTME KOLLARININ TEMİZLENMESİ

Zaman zaman püskürtme kollarında yiyecek artıkları sıkışabilir ve su püskürtmek için kullanılan delikleri tıkayabilir. Dolayısıyla, kolları zaman zaman kontrol etmeniz ve metalik olmayan küçük bir fırça ile temizlemeniz önerilir.

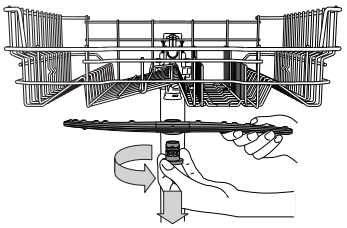

Üst püskürtme kolunu çıkarmak için, plastik kilitleme halkasını saat yönünün tersinde çevirin. Üst püskürtme kolu, daha fazla delik içeren tarafı yukarı bakacak şekilde yerine yerleştirilmelidir.

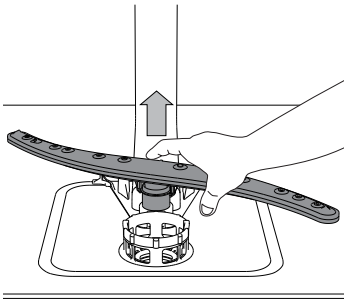

Alt püskürtme kolu, yukarı doğru çekilerek çıkarılabilir.

SU YUMUŞATMA SİSTEMİ

Su yumuşatıcısı, suyun sertliğini otomatik olarak azaltarak, sonuçta ısıtıcıda kireç birikmesini önler ve daha iyi bir temizleme verimliliğine de katkıda bulunur.
Bu sistem kendini tuzla yeniler, dolayısıyla tuz haznesi boşaldığında doldurulmalıdır.
Rejenerasyon sıklığı, su sertlik seviyesi ayarına bağlıdır - suyun sertlik seviyesi **3** olarak ayarlandığında, rejenerasyon işlemi her **5** Eko çevriminde bir kez gerçekleşir.
Yenileme işlemi, son durulamada başlar ve kurutma aşamasında, çevrim sona ermeden önce biter.

- Tek bir yenileme işleminde tüketim: ~3,5 L su;
- Çevrimi 5 dakika daha uzatır;
- 0,005 kWh'den az enerji tüketir.

SORUN GİDERME

Bulaşık makinenizin düzgün çalışmaması durumunda, aşağıdaki listenin üzerinden geçerek sorunun çözülüp çözülemeyeceğini kontrol edin. Diğer hatalar ya da sorunlar için, iletişim ayrıntılarına garanti kitapçığından ulaşabileceğiniz yetkili Satış sonrası Servisle iletişime geçiniz. Üretici, bu cihazın üretim tarihinden itibaren en az 10 yıl yedek parça kullanılabilirliğini sağlar.

SORUNLAR	OLASI NEDENLER	ÇÖZÜMLER
Tuz göstergesinin ışığı yanıyor	Tuz haznesi boş. (Tuz göstergesi doldurulduktan sonra birkaç yıkama çevrimi boyunca yanmaya devam edebilir)	Hazneye tuz ekleyin (daha fazla bilgi için - bkz. sayfa 2). Su sertliğini ayarlayın - bkz. tablo, sayfa 2.
Parlatıcı göstergesinin ışığı yanıyor	Parlatıcı bölmesi boş. (Parlatıcı göstergesi doldurulduktan sonra birkaç yıkama çevrimi boyunca yanmaya devam edebilir).	Bölmeye parlatıcı ekleyin (daha fazla bilgi için - bkz. sayfa 2).
Bulaşık makinesi çalışmıyor veya komutlara yanıt vermiyor.	Cihazın fişi doğru takılmamıştır.	Elektrik fişini prize takın.
	Elektrik kesintisi.	Güvenlik nedenleriyle, bulaşık makinesi güç geri geldiğinde otomatik olarak çalışmayacaktır. Çevrimi devam ettirmek için BAŞLAT/Duraklat düğmesine basın.
	Bulaşık makinesinin kapağı kapalı değil.	"Klik" sesi duyana kadar kapağı itin.
	Kapak > 4 saniye açılarak, çevrim kesintiye uğratılır.	Kapağı kapatın ve BAŞLAT/Duraklat düğmesine basın
	Komutlara yanıt vermiyor.	AÇIK/KAPALI düğmesine basarak cihazı kapatın, yaklaşık bir dakika sonra tekrar açın ve programı yeniden başlatın. Sorun devam ederse, 1 dakika süreyle cihazın fişini çekin, ardından tekrar takın.
Bulaşık makinesi boşaltma işlemi yapmıyor.	Yıkama çevrimi henüz bitmemiş.	Yıkama çevrimi sona erene kadar bekleyin.
	Tahliye hortumu bükülmüş.	Tahliye hortumunun bükülü olmadığını kontrol edin *(bkz. MONTAJ TALİMATI)*.
	Lavabo boşaltma borusu tıkalı.	Lavabo boşaltma borusunu temizleyin.
	Filtre, yiyecek artıkları nedeniyle tıkalı	Filtreyi temizleyin *(bkz. FİLTRE DONANIMININ TEMİZLENMESİ)*.
Bulaşık makinesinden çok ses çıkıyor.	Bulaşıklar birbirine çarpıyor.	Bulaşıkları düzgün yerleştirin *(bkz. RAFLARI DOLDURMA)*.
	Aşırı miktarda köpük oluşumu söz konusu.	Deterjan doğru ölçülmemiş veya bulaşık makinesi kullanımına uygun değil *(bkz. DETERJAN BÖLMESİNİN DOLDURULMASI)*. SU BOŞALTMA düğmesine basarak bulaşık makinesini sıfırlayın *(bkz. SEÇENEKLER VE İŞLEVLER)* ve deterjan eklemeden yeni bir program çalıştırın.
Bulaşıklar temizlenmemiş.	Bulaşıklar düzgün yerleştirilmemiş.	Bulaşıkları düzgün yerleştirin *(bkz. RAFLARI DOLDURMA)*.
	Püskürtme kolları bulaşıklara takıldığından serbest dönemiyor.	Bulaşıkları düzgün yerleştirin *(bkz. RAFLARI DOLDURMA)*.
	Yıkama çevrimi çok hassas.	Uygun bir yıkama çevrimi seçin *(bkz. PROGRAMLAR TABLOSU)*.
	Aşırı miktarda köpük oluşumu söz konusu.	Deterjan doğru ölçülmemiş veya bulaşık makinesi kullanımına uygun değil *(bkz. DETERJAN BÖLMESİNİN DOLDURULMASI)*.
	Parlatıcı bölmesinin kapağı düzgün kapatılmamış.	Parlatıcı bölmesinin kapağının kapalı olduğundan emin olun.
	Filtre kirli veya tıkanmış.	Filtre donanımını temizleyin *(bkz. GENEL TEMİZLİK)*.
	Tuz yok.	Tuz haznesini doldurun *(bkz. TUZ HAZNESİNİN DOLDURULMASI)*.
Bulaşık makinesi su almıyor. Tüm LED'ler hızla yanıp sönüyor	Su şebekesinde su yok ya da musluk kapalı	Su şebekesinde su olduğundan ya da musluğun çalıştığından emin olun
	Giriş hortumu bükülmüş.	Giriş hortumunun bükülmüş olmadığından emin olun *(bkz. MONTAJ)*; bulaşık makinesini yeniden programlayın ve yeniden başlatın.
	Su giriş hortumundaki süzgeç tıkalı; temizlenmesi gerekiyor.	Doğrulama ve temizleme işlemini gerçekleştirdikten sonra, bulaşık makinesini kapatıp açın ve yeni bir programı yeniden başlatın.
Bulaşık makinesi, çevrimi vaktinden önce sonlandırıyor.	Boşaltma hortumu çok alçak konuma yerleştirilmiş ya da ev atık su sistemine sifonlama yapıyor.	Boşaltma hortumunun ucunun doğru yüksekliğe yerleştirilip yerleştirilmediğini kontrol edin *(bkz. MONTAJ)*. Ev atık su sistemine sifonlama yapıp yapmadığını kontrol edin, gerekirse hava giriş valfi takın.
	Su şebekesinde hava.	Su şebekesinde sızıntılar ya da içine hava girmesine imkan veren diğer sorunlar olup olmadığını kontrol edin.

Politika ve standart dokümantasyon ile ek ürün bilgilerine şuradan ulaşabilirsiniz:

- **docs.whirlpool.eu** internet adresimizden
- Kare Kodu kullanarak
- Alternatif olarak, **Satış Sonrası Servisimizle iletişime geçebilirsiniz** (Telefon numarasına garanti kitapçığından ulaşabilirsiniz). Satış Sonrası Servisimizle iletişim kurarken, lütfen ürününüzün tanımlama levhasında yer alan kodları belirtin.

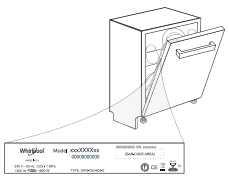

Model bilgisine, enerji etiketinde verilen kare kod kullanılarak ulaşılabilir. Etiket ayrıca, https://eprel.ec.europa.eu adresinden kayıt portalına danışmak için kullanılabilecek olan model kimlik numarasını da içerir (Yalnızca belirli modellerde mevcuttur).

400011521158
01/2021 dp - Xerox Fabriano