GÜNLÜK REFERANS KILAVUZU

BİR INDESIT ÜRÜNÜ SATIN ALDIĞINIZ İÇİN TEŞEKKÜR EDERİZ. Daha eksiksiz yardım için, lütfen cihazınızı şu adresten kaydedin: **www.indesit.eu/register.**

docs.indesit.eu internet adresimizi ziyaret ederek ve bu kitapçığın arkasında yer alan talimatlara uyarak, Güvenlik Talimatlarını ve Kullanım ve Bakım Kılavuzu-'nu indirebilirsiniz.

Cihazı kullanmadan önce, Sağlık ve Güvenlik kılavuzunu dikkatlice okuyun.

ÜRÜN TANIMI

CİHAZ

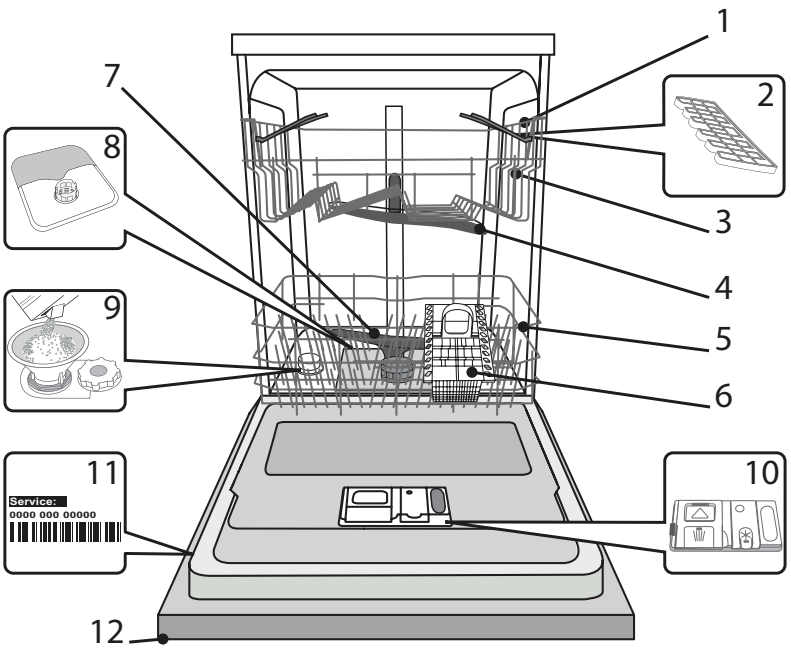

1. Üst raf
2. Katlanır kanatlar
3. Üst raf yükseklik ayarlayıcısı
4. Üst püskürtme kolu
5. Alt raf
6. Çatal-bıçak sepeti
7. Alt püskürtme kolu
8. Filtre Donanımı
9. Tuz haznesi
10. Deterjan ve Parlatıcı bölmeleri
11. Veri plakası
12. Kontrol paneli

KONTROL PANELİ

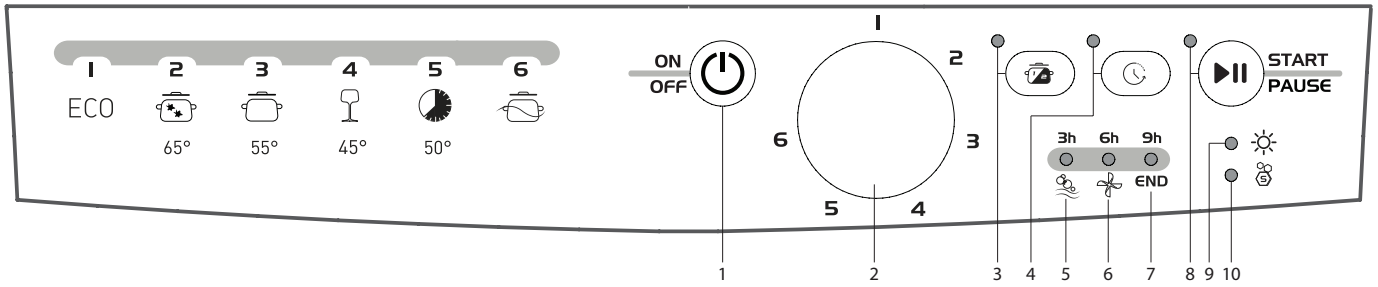

1. Gösterge ışıklı Açma-kapama/Sıfırlama düğmesi
2. Program seçimi düğmesi
3. Düğme ve gösterge ışığı Yarım Yükleme seçeneği
4. Düğme ve gösterge ışığı Gecikmeli başlatma
5. Gösterge ışığı Yıkama ve Gecikmeli Başlatma (3 saat)
6. Gösterge ışığı Kurutma ve Gecikmeli Başlatma (6 saat)
7. Gösterge ışığı Yıkama Çevrimi Sonu ve Gecikmeli Başlatma (9 saat)
8. Başlat/Beklet düğmesi ve gösterge ışığı
9. Parlatıcı gösterge ışığı
10. gösterge ışığı Düşük Tuz

İLK KULLANIM
TUZ, PARLATICI VE DETERJAN

İLK KULLANIMLA İLGİLİ ÖNERİLER
Montajdan sonra, raflardan durdurucuları ve üst raftan tutucu elastik elemanları çıkarın.

TUZ HAZNESİNİN DOLDURULMASI
Tuz kullanılması, bulaşıklarda ve makinenin işlevsel bileşenlerinde KİREÇ kalıntıları meydana gelmesini önler.
- Tuz haznesinin asla boş bırakılmaması önemlidir.
- Su sertliğini ayarlamak önemlidir.

Tuz haznesi, bulaşık makinesinin alt kısmında yer alır *(bkz. PROGRAMLARIN AÇIKLAMASI)* ve kontrol panelinde **TUZ DOLDURMA gösterge ışığı** yandığında doldurulmalıdır.

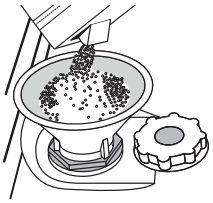

1. Alt rafı çıkarın ve haznenin kapağını sökün (saat yönünün tersinde).
2. Sadece ilk kullanımınızda: tuz haznesini su ile doldurun.
3. Huniyi konumlandırın (şekle bakın) ve tuz haznesini ağzına kadar doldurun (yaklaşık 1 kg); bir miktar suyun dışarı taşması normaldir.
4. Huniyi çıkarın ve açıklıktaki tuz kalıntılarını silerek temizleyin.

Yıkama programı sırasında hazneye deterjan girmemesi için, kapağın iyice sıkıldığından emin olun (bu, su yumuşatıcısına onarımı mümkün olmayan zararlar verebilir).
Tuz eklemeniz gerektiğinde, yıkama çevrimi başlamadan önce prosedürün tamamlanması zorunludur.

SUYUN SERTLİĞİNİN AYARLANMASI
Su yumuşatıcısının mükemmel bir şekilde çalışmasını sağlamak için, su sertlik ayarının evinizdeki suyun sertliğine göre yapılması esastır. Bu bilgilere yerel su tedarikçinizden ulaşabilirsiniz.
Fabrika ayarı ortalama (3) su sertliğine göredir.

- **AÇMA/KAPAMA** düğmesine basarak cihazı açın.
- **AÇMA/KAPAMA** düğmesine basarak cihazı kapatın.
- **BAŞLAT/BEKLET** düğmesini bip sesi duyana kadar 5 saniye basılı tutun.
- **AÇMA/KAPAMA** düğmesine basarak cihazı açın.
- Tuz göstergesi ışığı yanıp sönüyor (geçerli seçim kadar).
- Düğmeyi istenilen sertlik seviyesi numarasına ayarlayın *(bkz. SU SERTLIK TABLOSU)*.

Su Sertlik Tablosu			
Seviye		°dH Alman derecesi	°fH Fransız derecesi
1	Yumuşak	0 - 6	0 - 10
2	Orta	7 - 11	11 - 20
3	Ortalama	12 - 17	21 - 30
4	Sert	18 - 34	31 - 60
5	Çok sert	35 - 50	61 - 90

- **AÇMA/KAPAMA** düğmesine basarak cihazı kapatın.

Ayarlama işlemi tamamlandı!

Bu prosedür tamamlandığında, herhangi bir yükleme yapmadan bir program çalıştırın.

Yalnızca bulaşık makineleri için özel olarak tasarlanmış tuz kullanın.

Tuz makineye döküldükten sonra, TUZ DOLDURMA gösterge ışığı söner.

Tuz haznesi doldurulmazsa, su yumuşatıcısı ile ısıtma elemanı zarar görebilir.

PARLATICI BÖLMESİNİN DOLDURULMASI
Parlatıcı, bulaşıkların daha kolay KURUMASINI sağlar. Parlatıcı bölmesi **A**, kontrol panelinde **PARLATICI DOLDURMA gösterge ışığı** yandığında doldurulmalıdır.

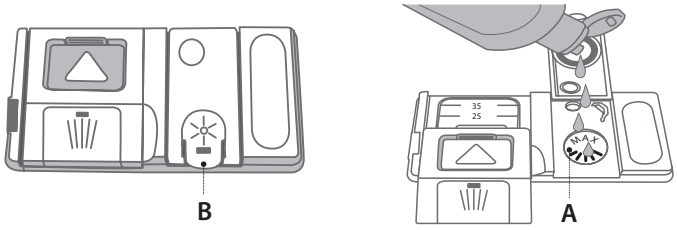

1. Kapağın üstündeki tırnağa bastırmak ve yukarı çekmek suretiyle bölmeyi **B** açın.
2. Doldurma alanının maksimum (110 ml) referans çentiğine kadar dikkatli bir şekilde parlatıcı ekleyin - taşırarak dökmekten sakının. Bu olursa, dökülen kısmı derhal kuru bir bezle temizleyin.
3. Kapağı kapatmak için, klik sesi duyana kadar aşağı bastırın.

Parlatıcıyı ASLA doğrudan teknenin içine dökmeyin.

PARLATICI DOZAJININ AYARLANMASI
Kurutma sonuçlarından memnun değilseniz, kullanılan parlatıcı miktarını ayarlayabilirsiniz.

- **AÇMA/KAPAMA** düğmesini kullanarak, bulaşık makinesini açın.
- **AÇMA/KAPAMA** düğmesini kullanarak kapatın.
- **BAŞLAT/BEKLET** düğmesine üç kez basın - bir bip sesi duyulacaktır.
- **AÇMA/KAPAMA** düğmesini kullanarak açın.
- Parlatıcı göstergesi ışığı yanıp sönüyor (geçerli seçim kadar).
- Düğmeyi sağlanacak parlatıcı miktarı seviye numarasına ayarlayın.
- **AÇMA/KAPAMA** düğmesini kullanarak kapatın

Ayarlama işlemi tamamlandı!

Parlatıcı seviyesi SIFIR (EKO) olarak ayarlanırsa, parlatıcı verilmez. Parlatıcınız biterse PARLATICI DÜŞÜK gösterge ışığı yanmaz.
Bulaşık makinesinin modeline göre en fazla 4 seviye ayarlanabilir. Fabrika ayarı modele özeldir; makinenizin ayarını kontrol etmek için yukarıdaki talimatları izleyin.
- Bulaşıkların üzerinde mavimsi çizgiler görürseniz, düşük bir değere (1-2) ayarlayın.
- Bulaşıkların üzerinde su damlaları veya kireç izleri varsa, daha yüksek bir değere (3-4) ayarlayın.

DETERJAN BÖLMESİNİN DOLDURULMASI
Deterjan bölmesini açmak için açma düzeneği A'yı kullanın. Deterjanı yalnızca kuru deterjan bölmesine B koyun. Ön yıkama deterjanını doğrudan teknenin içine yerleştirin.

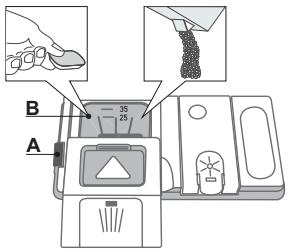

1. Deterjan ölçümü yaparken, doğru miktarda deterjan eklemek için daha önce verilen bilgilere bakın. Çekmecenin **B** içinde, deterjan dozunun ayarlanmasına yardımcı olacak gösterimler vardır.
2. Bölmenin kenarlarından deterjan kalıntılarını temizleyin ve klik sesi duyarak kapağı kapatın.
3. Kapatma düzeneği yerine tespit edilene kadar, deterjan bölmesinin kapağını yukarı doğru çekerek kapatın.

Deterjan bölmesi, programa göre doğru zamanda otomatik olarak açılır.

PROGRAMLAR TABLOSU

Program		Kurutma aşaması	Kullanılabilir seçenekler *)	Deterjan bölmesi		Yıkama programının süresi (saat:dk)**)	Su tüketimi (litre/çevrim)	Enerji tüketimi (kWh/çevrim)
				Yıkama bölümü	B			
1 Eko	50°	√		√	√	3:20	12,0	1,04
2 Yoğun	65°	√		-	√	2:30	16,5	1,65
3 Normal	55°	√		-	√	2:00	16,0	1,35
4 Hassas	45°	√		-	√	1:30	12,0	1,15
5 Ekspres 40’	50°	-		-	√	0:40	9,0	0,90
6 Nemlendirme	-	-		-	-	0:10	4,0	0,01

EKO program verileri, Avrupa Standardı EN 50242 uyarınca laboratuvar koşullarında ölçülür.
Deney laboratuvarları için not: EN karşılaştırma deneyinin koşulları hakkında bilgi almak için, aşağıdaki adrese başvurunuz: assistenza_en_lvs@indesitcompany.com

Herhangi bir programdan önce bulaşıkları ön işlemden geçirmeye gerek yoktur.

**) Tüm seçenekler aynı anda kullanılamaz.*

***) Ekranda veya kitapçıkta gösterilen program süresi, standart koşullara göre tahmini bir hesaplamadır. Gerçek süre; gelen suyun sıcaklığı ve basıncı, oda sıcaklığı, deterjan miktarı, yük miktarı ve türü, yük dengeleme, seçili ek seçenekler ve sensör kalibrasyonu gibi birçok faktöre bağlı olarak değişebilir. Sensör kalibrasyonu, programın süresini 20 dakikaya kadar artırabilir.*

Bekleme tüketimi: Açık bırakma modu tüketimi: 6 W - Kapalı mod tüketimi: 0,5 W

PROGRAMLARIN AÇIKLAMASI

Yıkama çevrimi seçme talimatları.

1 EKO
Normal kirli bulaşıklar. Standart program, hem enerji hem de su tüketimi açısından en etkili olandır.

2 YOĞUN
Ağır derecede kirli bulaşıklar için önerilen program, özellikle de tencere ve tavalar için uygundur (hassas parçalar için kullanılmaz).

3 NORMAL
Normal kirli bulaşıklar. Daha kısa sürede optimum temizleme performansı sağlayan günlük çevrim.

4 HASSAS
Bardaklar ve fincanlar gibi, yüksek sıcaklıklara daha hassas olan bulaşıklara uygun bir program.

5 EKSPRES 40’
Kurumuş yiyecek kalıntısı içermeyen hafif kirli bulaşıklar için kullanılacak program.

6 NEMLENDİRME
Daha sonra yıkanacak bulaşıklar. Bu program ile deterjan kullanılmaz.

Notlar:
Çabuk veya Ekspres gibi çevrimlerin hafif kirli bulaşıklar için en etkili çevrimler olduğunu lütfen unutmayın.
Tüketimi daha da azaltmak için, bulaşık makinesini yalnızca dolduğunda çalıştırın.

SEÇENEKLER VE İŞLEVLER

SEÇENEKLER, doğrudan ilgili düğmeye basılarak seçilebilir *(bkz. KONTROL PANELİ)*.

Bir seçeneğin seçilen programla uyumlu olmaması durumunda *(bkz. PROGRAMLAR TABLOSU)***, ilgili LED hızlı bir şekilde 3 kez yanıp söner ve bip sesi duyulur. Seçenek etkinleştirilmez.**



YARIM YÜK

Yıkanması gereken bulaşık çok fazla değilse, su, elektrik ve deterjan tasarrufu için yarım yük çevrimi kullanılabilir. Programı seçin ve YARIM YÜK düğmesine basın: gösterge ışığı yanacaktır. Bu seçeneği iptal etmek için YARIM YÜK düğmesine basın.
Deterjan miktarını yarıya düşürmeyi unutmayın.



GECIKMELI ÇALIŞTIRMA

Yıkama çevriminin başlama zamanını **3**, **6** ya da **9** saat ertelemek mümkündür.

1. İstenen yıkama çevrimi ve diğer seçenekler belirlendikten sonra GECİKMELİ BAŞLATMA düğmesine basın; gösterge ışığı yanar.
2. Gecikmeli Başlatma düğmesine ardı ardına basarak istediğiniz gecikme süresini seçin. Yıkama aşaması (3 saat), kurutma aşaması (6 saat) ve bitiş (9 saat) gösterge ışıkları sırayla yanar. Gecikmeli Başlatma düğmesine yeniden basılması durumunda opsiyon seçimi iptal edilir ve gösterge ışığı söner.
3. Seçim işleminin ardından Başlat/Beklet düğmesine basılırsa geri sayım başlayacaktır. Seçilen gecikme süresinin ışığı yanıp söner ve Başlat/Beklet düğmesinin yanıp sönmesi sona erecektir (sabit ışık).
4. Seçilen süre dolduktan sonra GECİKMELİ BAŞLATMA göstergesi ışığı sönecek ve yıkama çevrimi başlayacaktır.

Gecikmeli Başlatma fonksiyonu, yıkama işlemi başladıktan sonra ayarlanamaz.

GÜNLÜK KULLANIM

1. **SU BAĞLANTISINI KONTROL EDİN**
   Bulaşık makinesinin su şebekesine bağlı olduğunu ve musluğun açık olduğunu kontrol edin.
2. **BULAŞIK MAKİNESİNİ AÇIN**
   AÇIK/KAPALI düğmesine basın.
3. **RAFLARI DOLDURUN**
   (bkz. RAFLARIN DOLDURULMASI).
4. **DETERJAN ÇEKMECESİNİN DOLDURULMASI**
   (bkz. PROGRAMLAR TABLOSU).
5. **PROGRAMI SEÇİN VE ÇEVRİMİ ÖZELLEŞTİRİN**
   Bulaşık türüne ve kirlilik seviyesine (bkz. PROGRAMLARIN AÇIKLAMASI) göre en uygun programı, **PROGRAM SEÇİMİ düğmesini** saat yönünde çevirerek seçin.
   İstediğiniz seçenekleri seçin *(bkz. SEÇENEKLER VE İŞLEVLER).*
6. **BAŞLATIN**
   BAŞLAT/BEKLET düğmesine basarak yıkama çevrimini başlatın. Program başladığında bir bip sesi duyacaksınız.
7. **YIKAMA ÇEVRİMİNİN SONU**
   Birkaç "bip"* sesinden sonra yıkama çevrimi biter ve **END** (BITTI) gösterge ışığı yanar. Kapağı açın ve **AÇMA/KAPAMA** düğmesine basarak cihazı kapatın.
   Yanma riskini önlemek için, bulaşıkları çıkarmadan önce birkaç dakika bekleyin. Alçak olandan başlayarak rafları boşaltın.

Makine, elektrik tüketimini en aza indirmek için, uzun süre atıl durumda kaldığında otomatik olarak kapanacaktır. Bulaşıklar az kirli veya bulaşık makinesine yerleştirilmeden önce sudan geçirilmiş ise, kullanılan deterjan miktarını uygun şekilde azaltın.

ÇALIŞAN BİR PROGRAMIN DEĞİŞTİRİLMESİ

Yanlış program seçilirse, yeni başlamış olması kaydıyla değiştirilmesi mümkündür: **AÇMA/KAPAMA** düğmesini basılı tutun, makine kapanacaktır.
AÇMA/KAPAMA düğmesini kullanarak makineyi tekrar açın ve yeni yıkama çevrimini ve istediğiniz seçenekleri seçin; **BAŞLAT/BEKLET** düğmesine basarak ve kapağı kapatarak çevrimi başlatın.

İLAVE BULAŞIK EKLEME

BAŞLAT/BEKLET düğmesine basın (**ilgili gösterge ışığı yanıp sönecektir**). Elektrik kaçaklarına dikkat ederek kapıyı açın ve çatal ve bıçakları makinenin içine yerleştirin. **BAŞLAT/BEKLET** düğmesine basın (sabit ışıklı): yıkama çevrimi kaldığı yerden devam eder.

YANLIŞLIKLA KESİNTİYE UĞRATMA

Yıkama çevrimi sırasında kapak açılırsa yada elektrik kesilirse, çevrim durur. Kapak kapatıldığında veya elektrik yeniden geldiğinde, yarıda kaldığı yerden tekrar devam eder.

İşlevlerle ilgili daha fazla bilgi almak için, bir Kullanım ve Bakım Kılavuzu talep edebilir veya son sayfada yer alan talimatları uygulayarak WEB'den indirebilirsiniz. www

ÖNERİ VE İPUÇLARI

İPUÇLARI

Sepetleri doldurmadan önce, bulaşıklardaki tüm yiyecek kalıntılarını temizleyin ve bardakları boşaltın. **Akan suyun altında önceden durulamanıza gerek yoktur.**
Bulaşıkları, yerlerinde sabit duracak ve devrilmeyecek şekilde yerleştirin; ve kapları açık kısımları aşağı bakacak ve içbükey/dışbükey kısımları açılı olacak şekilde düzenleyerek, suyun her yüzeye ulaşmasını ve serbest bir şekilde akmasını sağlayın.
Uyarı: kapaklar, tutma kolları, tepsiler ve kızartma tavaları püskürtme kollarının dönmesini engellemez.
Küçük öğeleri çatal bıçak sepetine yerleştirin.
Çok kirli tabak ve tavalar, su daha güçlü püskürtüldüğünden ve daha iyi bir yıkama performansı sağladığından, alt sepete yerleştirilmelidir.
Cihazı doldurduktan sonra, püskürtme kollarının serbest bir şekilde dönebildiğinden emin olun.

HİJYEN

Bulaşık makinesinde kötü koku ve tortu birikmesini önlemek için, lütfen ayda en az bir kez yüksek sıcaklıklı bir program çalıştırın. Cihazınızı temizlemek için bir çay kaşığı deterjan kullanın ve bulaşık doldurmadan çalıştırın.

UYGUN OLMAYAN BULAŞIKLAR

- Ahşap tabak ve çatal bıçak takımları.
- Narin dekoratif bardaklar, sanat eserleri ve antika yemek takımları. Bunların süslemeleri dayanıklı değildir.
- Yüksek sıcaklıklara dayanamayan sentetik malzemeden üretilmiş parçalar.
- Bakır ve kalay yemek takımları.
- Kül, balmumu, gres veya mürekkeple kirlenmiş yemek takımları.

Cam dekoratif ürünlerin ve alüminyum/gümüş parçaların renkleri yıkama sırasında değişebilir ve solabilir. Bazı cam türleri (örn. kristal nesneler) bir dizi yıkama çevriminden sonra matlaşabilir.

CAM EŞYALARIN VE YEMEK TAKIMLARININ HASAR GÖRMESİ

- Yalnızca üretici firma tarafından bulaşık makinesine uygun olduğu belirtilen cam ve porselen eşyaları kullanın.
- Yemek takımlarına uygun hassas bir deterjan kullanın
- Yıkama çevrimi sonlandığında cam eşyaları ve çatal bıçakları hemen bulaşık makinesinden çıkarın.

RAFLARI DOLDURMA

ÜST RAF

Hassas ve hafif tabakları yerleştirin: bardak, kupa, fincan tabağı, alçak salata kaseleri.

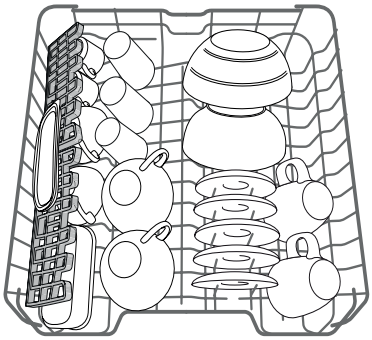

(üst raf için doldurma örneği)

ÜST RAFIN YÜKSEKLİĞİNİN AYARLANMASI

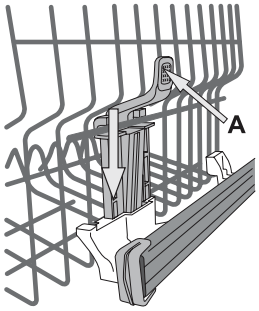

Üst rafın yüksekliği ayarlanabilir: büyük bulaşıkları alt sepete koymak için yüksek konum ve yukarıya doğru daha fazla alan elde ederek, yukarıya açılan desteklerden olabildiğince fazla yararlanmak ve alt rafa yüklenen nesnelerle çarpışmayı önlemek için alçak konum.

Üst raf, bir **Üst Raf yükseklik ayarlayıcısı** (şekle bakın) ile donatılmıştır; kollara bastırmadan, raf üst konumda dengelendiğinde yalnızca raf taraflarından tutarak kaldırın.

Alçak konuma geri getirmek için, rafın yanlarındaki kollara **A** bastırın ve sepeti aşağı doğru hareket ettirin.

Rafın yüksekliğini yüklü halde ayarlamamanızı şiddetle öneririz.

Sepeti ASLA yalnızca bir tarafından yükseltmeyin veya alçaltmayın.

AYARLANABİLİR KONUMLU KATLANIR KANATLAR

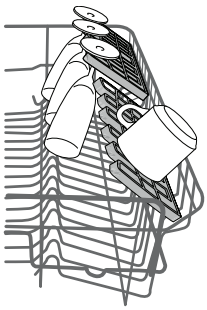

Yan katlanır kanatlar, bulaşıkların rafın içindeki yerleşimini optimize etmek üzere üç farklı yükseklikte konumlandırılabilir.
Şarap kadehleri, her bir kadehin sap kısmı ilgili yuvaya oturtulmak suretiyle katlanır kanatların içine güvenle yerleştirilebilir.
Optimum kurutma sonucu için, katlanır kanatların eğimini artırın. Eğimi değiştirmek için, katlanır kanadı yukarı çekin, hafifçe kaydırın ve istediğiniz gibi konumlandırın.

ALT RAF

Tencereler, kapaklar, tabaklar, salata kaseleri, çatal-bıçaklar vs. için kullanılabilir. Büyük tabaklar ve kapaklar, püskürtme kolu ile çarpışmalarını önlemek üzere ideal olarak yanlara yerleştirilmelidir.

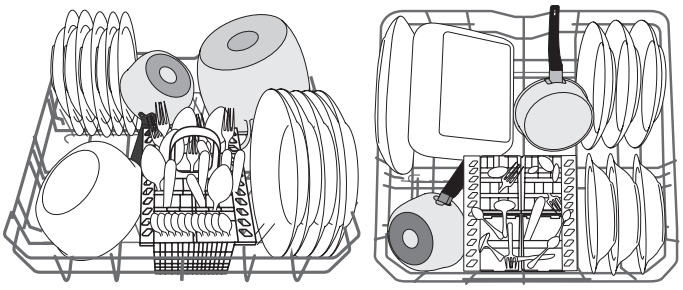

(alt raf için doldurma örneği)

ÇATAL-BIÇAK SEPETİ

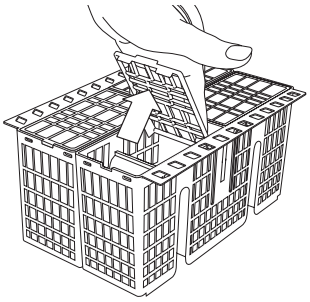

Çatal-bıçakların daha iyi yerleştirilebilmesi için üst ızgaralarla donatılmıştır.

Yalnızca alt rafın ön kısmında konumlandırılması gerekir.

Bıçaklar ve keskin uçlu diğer aletler, çatal-bıçak sepetine uç kısımları aşağı bakacak şekilde konmalı veya üst raftaki yukarı açılır bölmelere yatay konumda yerleştirilmelidir.

GENEL TEMİZLİK

FİLTRE DONANIMININ TEMİZLENMESİ

Filtrelerin tıkanmaması ve atık suyun doğru bir şekilde dışarı akması için, filtre donanımını düzenli olarak temizleyin.
Filtre donanımı, yıkama suyundaki yiyecek artıklarını temizleyerek, suyun devridaimini sağlayan üç filtreden oluşur: en iyi yıkama sonuçlarını almak için bunları temiz tutmanız gerekir.

Bulaşık makinesi, filtreleri olmadan veya filtre gevşek ise kullanılmamalıdır.

Birkaç yıkama işleminden sonra filtre donanımını kontrol edin ve gerekirse metalik olmayan bir fırça kullanarak ve aşağıdaki talimatları uygulayarak, akan suyun altında iyice temizleyin:

1. Silindirik filtreyi **A** saat yönünün tersinde çevirin ve çekip çıkarın *(Şek 1)*.
2. Tas şeklindeki filtreyi **B** yan kanatlara az miktarda basınç uygulayarak çıkarın *(Şek 2)*.
3. Paslanmaz çelik plaka filtreyi **C** kaydırarak çekin *(Şek 3)*.
4. Tıkacı kontrol edin ve yiyecek artıklarını temizleyin. Yıkama çevrimi pompa korumasını (siyah ayrıntı)) **ASLA ÇIKARMAYIN** *(Şek 4)*.

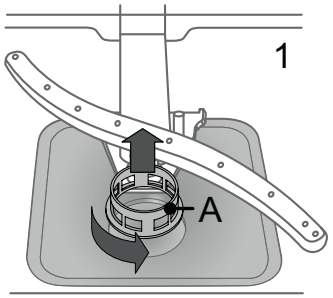

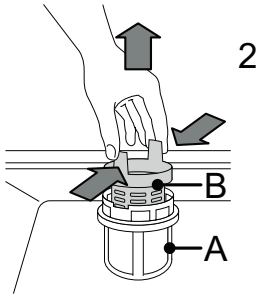

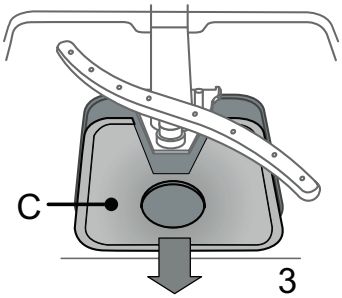

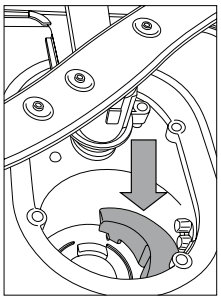

Filtreleri temizledikten sonra, filtre donanımını yerine yerleştirin ve doğru konumda sabitleyin; bu, bulaşık makinesinin verimli çalışmasını sürdürmek için gereklidir.

PÜSKÜRTME KOLLARININ TEMİZLENMESİ

Zaman zaman püskürtme kollarında yiyecek artıkları sıkışabilir ve su püskürtmek için kullanılan delikleri tıkayabilir. Dolayısıyla, kolları zaman zaman kontrol etmeniz ve metalik olmayan küçük bir fırça ile temizlemeniz önerilir.

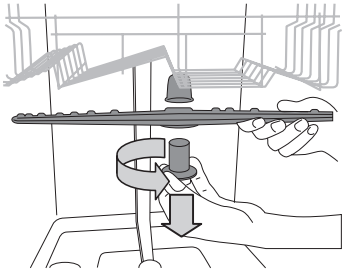

Üst püskürtme kolunu çıkarmak için, plastik kilitleme halkasını saat yönünün tersinde çevirin. Üst püskürtme kolu, daha fazla delik içeren

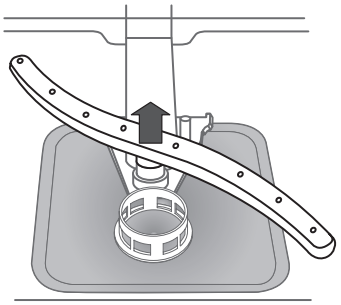

tarafı yukarı bakacak şekilde yerine yerleştirilmelidir.
Alt püskürtme kolu, yukarı doğru çekilerek çıkarılabilir.

SU GİRİŞ HORTUMUNUN TEMİZLENMESİ

Su hortumları yeni veya uzun bir süre boyunca kullanılmamış ise, gerekli bağlantıları yapmadan önce, suyun berrak ve katışkı maddelerinden ari olduğundan emin olmak için akmasına izin verin. Bu önlem alınmazsa, su girişi tıkanarak, bulaşık makinesine zarar verebilir.

SORUN GİDERME

Bulaşık makineniz düzgün çalışmıyor olabilir.
Servis Merkezi ile irtibata geçmeden önce, aşağıdaki listenin üzerinden geçerek sorunun çözülüp çözülemeyeceğini kontrol edin.

SORUNLAR	OLASI NEDENLER	ÇÖZÜMLER
Bulaşık makinesi çalışmıyor veya komutlara yanıt vermiyor.	Cihazın fişi doğru takılmamıştır.	Elektrik fişini prize takın.
	Elektrik kesintisi.	Bulaşık makinesi, güç geri geldiğinde otomatik olarak çalışır.
	Bulaşık makinesinin kapağı kapalı değil.	"Klik" sesi duyana kadar kapağı itin.
	Komutlara yanıt vermiyor.	AÇIK/KAPALI düğmesine basarak cihazı kapatın, yaklaşık bir dakika sonra tekrar açın ve programı sıfırlayın.
Bulaşık makinesi boşaltma işlemi yapmıyor.	Yıkama çevrimi henüz bitmemiş.	Yıkama çevrimi sona erene kadar bekleyin.
	Tahliye hortumu bükülmüş.	Tahliye hortumunun bükülü olmadığını kontrol edin *(bkz. MONTAJ TALİMATI)*.
	Lavabo boşaltma borusu tıkalı.	Lavabo boşaltma borusunu temizleyin.
	Filtre, yiyecek artıkları nedeniyle tıkalı	Filtreyi temizleyin *(bkz. FİLTRE DONANIMININ TEMİZLENMESİ)*.
Bulaşık makinesinden çok ses çıkıyor.	Bulaşıklar birbirine çarpıyor.	Bulaşıkları düzgün yerleştirin *(bkz. RAFLARI DOLDURMA)*.
	Aşırı miktarda köpük oluşumu söz konusu.	Deterjan doğru ölçülmemiş veya bulaşık makinesi kullanımına uygun değil *(bkz. DETERJAN BÖLMESİNİN DOLDURULMASI)*. BOŞALT düğmesine basarak bulaşık makinesini sıfırlayın *(bkz. SEÇENEKLER VE İŞLEVLER)* ve deterjan eklemeden yeni bir program çalıştırın.
Bulaşıklar temizlenmemiş.	Bulaşıklar düzgün yerleştirilmemiş.	Bulaşıkları düzgün yerleştirin *(bkz. RAFLARI DOLDURMA)*.
	Püskürtme kolları bulaşıklara takıldığından serbest dönemiyor.	Bulaşıkları düzgün yerleştirin *(bkz. RAFLARI DOLDURMA)*.
	Yıkama çevrimi çok hassas.	Uygun bir yıkama çevrimi seçin *(bkz. PROGRAMLAR TABLOSU)*.
	Aşırı miktarda köpük oluşumu söz konusu.	Deterjan doğru ölçülmemiş veya bulaşık makinesi kullanımına uygun değil *(bkz. DETERJAN BÖLMESİNİN DOLDURULMASI)*.
	Parlatıcı bölmesinin kapağı düzgün kapatılmamış.	Parlatıcı bölmesinin kapağının kapalı olduğundan emin olun.
	Filtre kirli veya tıkanmış.	Filtre donanımını temizleyin *(bkz. GENEL TEMİZLİK)*.
	Tuz yok.	Tuz haznesini doldurun *(bkz. TUZ HAZNESİNİN DOLDURULMASI)*.

BAKIM VE SORUN GİDERME KILAVUZU

Bakım prosedürleri ve sorun giderme ile ilgili daha fazla bilgi için, ***Kullanım ve Bakım Kılavuzuna*** bakın.
Kullanım ve Bakım Kılavuzuna aşağıdaki yollardan ulaşılabilir:

- Satış Sonrası Servis; telefon numarası için garanti kitapçığına bakın.
- aşağıdaki internet sitesinden indirin: **docs.indesit.eu**
- kare kodu kullanın:

SATIŞ SONRASI SERVİSLE İLETİŞİM

Satış Sonrası Servisi aradığınızda, bulaşık makinesi kapağının içinde sol veya sağ tarafa iliştirilmiş olan veri plakasında gösterilen kodları belirtmeniz gerekir. Telefon numarası, garanti kitapçığında veya internet sitesinde listelenmiştir: **www.indesit.eu**

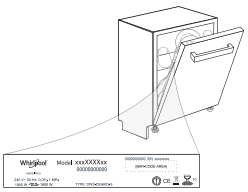

TEKNİK VERİ SAYFASI

Enerji tüketim verilerini içeren teknik veriler, aşağıdaki internet sitesinden indirilebilir: **docs.indesit.eu**

400011308754
09/2018 mk - Xerox Fabriano