Instructions for use

WASHER-DRYER

GB

! This symbol reminds you to read this instruction manual.

GB English,1

CIS РУССКИЙ,13

PL Polski,25

GR Ελληνικά,37

TR Türkçe,49

IWDC 7105

Contents

Installation, 2-3
Unpacking and levelling
Connecting the electricity and water supplies
The first wash cycle
Technical data

Description of the washer-dryer and starting a wash cycle, 4-5
Control panel
Indicator lights
Starting a wash cycle

Wash cycles, 6
Table of wash cycles

Personalisation, 7
Setting the temperature
Setting the drying cycle
Functions

Detergents and laundry, 8
Detergent dispenser drawer
Preparing the laundry
Garments requiring special care
Load balancing system

Precautions and tips, 9
General safety
Disposal

Care and maintenance, 10
Cutting off the water or electricity supply
Cleaning the washer-dryer
Cleaning the detergent dispenser drawer
Caring for the door and drum of your appliance
Cleaning the pump
Checking the water inlet hose

Troubleshooting, 11

Service, 12

INDESIT

Installation

GB

! This instruction manual should be kept in a safe place for future reference. If the washer-dryer is sold, transferred or moved, make sure that the instruction manual remains with the machine so that the new owner is able to familiarise himself/herself with its operation and features.

! Read these instructions carefully: they contain vital information relating to the safe installation and operation of the appliance.

Unpacking and levelling

Unpacking

1. Remove the washer-dryer from its packaging.
2. Make sure that the washer-dryer has not been damaged during the transportation process. If it has been damaged, contact the retailer and do not proceed any further with the installation process.

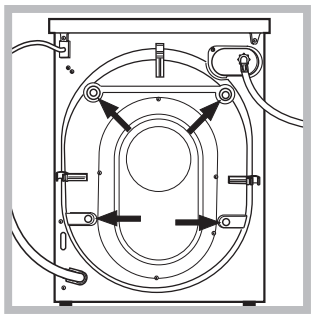

3. Remove the **4** protective screws (used during transportation) and the rubber washer with the corresponding spacer, located on the rear part of the appliance (*see figure*).

4. Close off the holes using the plastic plugs provided.
5. Keep all the parts in a safe place: you will need them again if the washer-dryer needs to be moved to another location.

! Packaging materials should not be used as toys for children.

Levelling

1. Install the washer-dryer on a flat sturdy floor, without resting it up against walls, furniture cabinets or anything else.

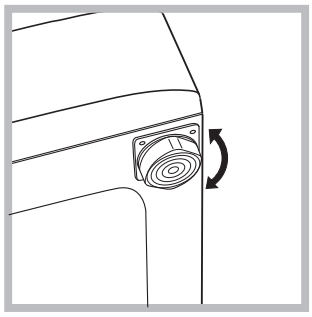

2. If the floor is not perfectly level, compensate for any unevenness by tightening or loosening the adjustable front feet (*see figure*); the angle of inclination, measured in relation to the worktop, must not exceed 2°.

Levelling the machine correctly will provide it with stability, help to avoid vibrations and excessive noise and prevent it from shifting while it is operating. If it is placed on carpet or a rug, adjust the feet in such a way as to allow a sufficient ventilation space underneath the washer-dryer.

Connecting the electricity and water supplies

Connecting the water inlet hose

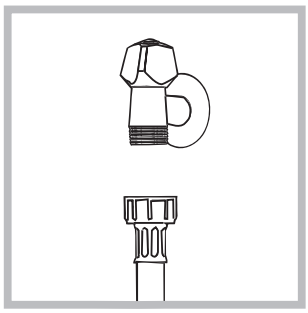

1. Connect the supply pipe by screwing it to a cold water tab using a ¾ gas threaded connection *(see figure).*
Before performing the connection, allow the water to run freely until it is perfectly clear.

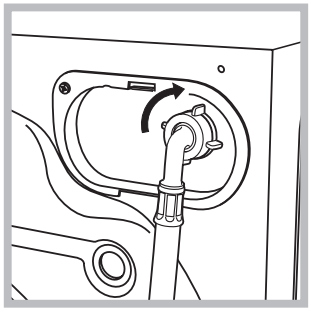

2. Connect the inlet hose to the washer-dryer by screwing it onto the corresponding water inlet of the appliance, which is situated on the top right-hand side of the rear part of the appliance *(see figure)*.

3. Make sure that the hose is not folded over or bent.

! The water pressure at the tap must fall within the values indicated in the Technical details table *(see next page).*

! If the inlet hose is not long enough, contact a specialised shop or an authorised technician.

! Never use second-hand hoses.

! Use the ones supplied with the machine.

Connecting the drain hose

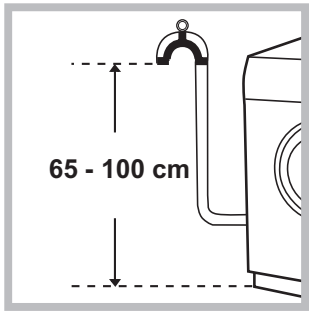

Connect the drain hose, without bending it, to a drainage duct or a wall drain located at a height between 65 and 100 cm from the floor;

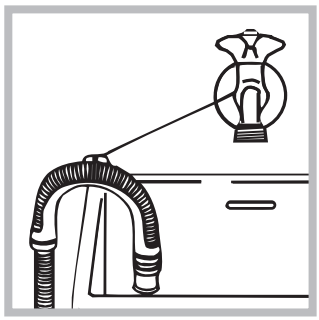

alternatively, rest it on the side of a washbasin or bathtub, fastening the duct supplied to the tap (*see figure*). The free end of the hose should not be underwater.

! We advise against the use of hose extensions; if it is absolutely necessary, the extension must have the same diameter as the original hose and must not exceed 150 cm in length.

Electrical connections

Before plugging the appliance into the electricity socket, make sure that:

- the socket is earthed and complies with all applicable laws;
- the socket is able to withstand the maximum power load of the appliance as indicated in the Technical data table *(see opposite);*
- the power supply voltage falls within the values indicated in the Technical data table *(see opposite);*
- the socket is compatible with the plug of the washer-dryer. If this is not the case, replace the socket or the plug.

! The washer-dryer must not be installed outdoors, even in covered areas. It is extremely dangerous to leave the appliance exposed to rain, storms and other weather conditions.

! When the washer-dryer has been installed, the electricity socket must be within easy reach.

! Do not use extension cords or multiple sockets.

! The cable should not be bent or compressed.

! The power supply cable must only be replaced by authorised technicians.

Warning! The company shall not be held responsible in the event that these regulations are not respected.

The first wash cycle

Once the appliance has been installed, and before you use it for the first time, run a wash cycle with detergent and no laundry, using the wash cycle **2**.

Technical data

Model	IWDC 7105
Dimensions	width 59.5 cm height 85 cm depth 53,5 cm
Capacity	from 1 to 7 kg for the wash programme; from 1 to 5 kg for the drying programme
Electrical connections	please refer to the technical data plate fixed to the machine
Water connections	maximum pressure 1 MPa (10 bar) minimum pressure 0.05 MPa (0.5 bar) drum capacity 52 litres
Spin speed	up to 1000 rotations per minute
Energy rated programmes according to regulation EN 50229	**Wash:** programme 2; temperature 60°C; run with a load of 7 kg. **Drying:** first drying cycle performed with a 2 kg load and the DRYING knob on the setting; Second drying cycle performed with a 5 kg load and the DRYING knob on the setting.
CE	This appliance conforms to the following EC Directives: - 89/336/EEC dated 03/05/89 (Electromagnetic Compatibility) and subsequent modifications - 2002/96/EC - 2006/95/EC Low Voltage)

Description of the washer-dryer and starting a wash cycle

GB

Control panel

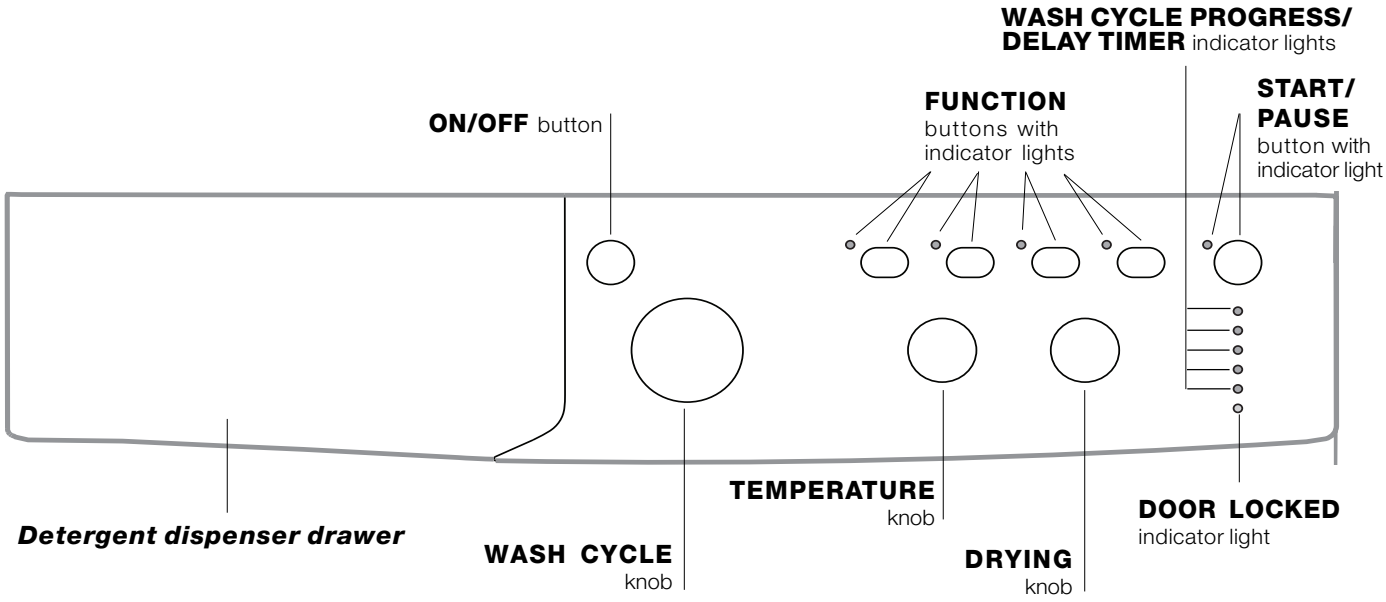

Detergent dispenser drawer: used to dispense detergents and washing additives (*see "Detergents and laundry"*).

ON/OFF button: switches the washer-dryer on and off.

WASH CYCLE knob: programmes the wash cycles. During the wash cycle, the knob does not move.

FUNCTION buttons with indicator light**:** used to select the available functions. The indicator light corresponding to the selected function will remain lit.

TEMPERATURE knob: sets the temperature or the cold wash cycle (*see "Personalisation"*).

DRYING knob: used to set the desired drying programme (*see "Personalisation"*).

WASH CYCLE PROGRESS/DELAY TIMER indicator lights: used to monitor the progress of the wash cycle.
The illuminated indicator light shows which phase is in progress.
If the Delay Timer function has been set, the time remaining until the wash cycle starts will be indicated *(see next page).*

DOOR LOCKED indicator light: indicates whether the door may be opened or not *(see next page)*.

START/PAUSE button with indicator light: starts or temporarily interrupts the wash cycles.
N.B. To pause the wash cycle in progress, press this button; the corresponding indicator light will flash orange, while the indicator light for the current wash cycle phase will remain lit in a fixed manner. If the DOOR LOCKED 🔒 indicator light is switched off, the door may be opened.
To start the wash cycle from the point at which it was interrupted, press this button again.

Standby mode
This washing machine, in compliance with new energy saving regulations, is fitted with an automatic standby system which is enabled after about 30 minutes if no activity is detected. Press the ON-OFF button briefly and wait for the machine to start up again.

Indicator lights

The indicator lights provide important information.
This is what they can tell you:

Delayed start
If the DELAY TIMER function has been activated (*see "Personalisation"*), after the wash cycle has been started the indicator light corresponding to the selected delay period will begin to flash:



As time passes, the remaining delay will be displayed and the corresponding indicator light will flash:

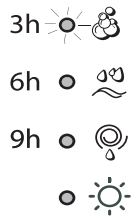

The set programme will start once the selected time delay has expired.

Wash cycle phase indicator lights
Once the desired wash cycle has been selected and has begun, the indicator lights switch on one by one to indicate which phase of the cycle is currently in progress.

Wash
Rinse
Spin/Drain
Drying
End of wash cycle **END**

Note: when the drying cycle has finished, the DRYING knob should be returned to the "**0**" position.

Function buttons and corresponding indicator lights
When a function is selected, the corresponding indicator light will illuminate.
If the selected function is not compatible with the programmed wash cycle, the corresponding indicator light will flash and the function will not be activated.
If the selected function is not compatible with another function which has been selected previously, the indicator light corresponding to the first function selected will flash and only the second function will be activated; the indicator light corresponding to the enabled option will remain lit.

Door locked indicator light
When the indicator light is on, the porthole door is locked to prevent it from being opened; make sure the indicator light is off before opening the door (wait approximately 3 minutes). To open the door during a running wash cycle, press the START/PAUSE button; the door may be opened once the DOOR LOCKED indicator light turns off.
! Fast flashing of the "programme phases" and DOOR LOCKED indicator lights indicate an anomaly (*see "Troubleshooting"*).

Starting a wash cycle

1. Switch the washer-dryer on by pressing the ON/OFF button. All indicator lights will switch on for a few seconds, then they will switch off and the START/PAUSE indicator light will pulse.
2. Load the laundry and close the door.
3. Set the WASH CYCLE knob to the desired programme.
4. Set the washing temperature (*see "Personalisation").*
5. Set the drying cycle if necessary *(see "Personalisation").*
6. Measure out the detergent and washing additives (*see "Detergents and laundry").*
7. Select the desired functions.
8. Start the wash cycle by pressing the START/PAUSE button and the corresponding indicator light will remain lit in a fixed manner, in green.
To cancel the set wash cycle, pause the machine by pressing the START/PAUSE button and select a new cycle.
9. At the end of the wash cycle the **END** indicator light will switch on. The door can be opened once the DOOR LOCKED indicator light turns off. Take out your laundry and leave the appliance door ajar to make sure the drum dries completely. Switch the washer-dryer off by pressing the ON/OFF button.

Wash cycles

GB

Table of wash cycles

Wash cycles	Description of the wash cycle	Max. temp. (°C)	Max. speed (rpm)	Drying	Detergents			Max. load (kg)		Cycle duration	
					Pre-wash	Wash	Fabric softener	Normal	Eco Time	Normal	Eco Time
	Daily										
1	**Cotton with prewash:** extremely soiled whites.	90°	1000	●	●	●	●	7	-	171	-
2	**Cotton:** extremely soiled whites.	90°	1000	●	-	●	●	7	-	155	-
2	**Cotton (1):** heavily soiled whites and resistant colours.	60°	1000	●	-	●	●	7	-	153	-
2	**Cotton (2):** heavily soiled whites and delicate colours.	40°	1000	●	-	●	●	7	-	147	-
3	**Cotton:** heavily soiled whites and resistant colours.	60°	1000	●	-	●	●	7	3,5	130	104
4	**Coloured Cottons (3):** lightly soiled whites and delicate colours.	40°	1000	●	-	●	●	7	3,5	92	71
5	**Synthetics:** heavily soiled resistant colours.	60°	800	●	-	●	●	3	2	85	72
	Special										
6	**Wool:** for wool, cashmere, etc.	40°	600	-	-	●	●	1,5	-	55	-
7	**Silk/Curtains:** for garments in silk and viscose, lingerie.	30°	0	-	-	●	●	1	-	55	-
8	**Jeans**	40°	800	●	-	●	●	3	-	80	-
9	**Sport Light**	30°	600	-	-	●	●	3	-	68	-
10	**Sport Shoes**	30°	600	-	-	●	●	Max. 2 pairs	-	50	-
	Drying										
11	**Cotton dry**	-	-	●	-	-	-	5	-	-	-
12	**Synthetics dry**	-	-	●	-	-	-	3	-	-	-
13	**Express Wash & Dry**	30°	1000	●	-	●	●	0,5	-	35	-
	Partial wash cycles										
	Rinse	-	1000	●	-	-	●	7	-	36	-
	Spin	-	1000	●	-	-	-	7	-	16	-
	Drain	-	0	-	-	-	-	7	-	2	-

The information contained in the table is intended as a guide only.

For all Test Institutes:
1) Test wash cycle in compliance with regulation EN 50229: set wash cycle 2 with a temperature of 60°C.
2) Long wash cycle for cottons: set wash cycle 2 with a temperature of 40°C.
3) Short wash cycle for cottons: set wash cycle 4 with a temperature of 40°C.

Specials wash cycles

Sport Light (wash cycle **9**) is for washing lightly soiled sports clothing fabrics (tracksuits, shorts, etc.); for best results, we recommend not exceeding the maximum load indicated in the "*Table of wash cycles*". We recommend using a liquid detergent and dosage suitable for a half-load.
Sport Shoes (wash cycle **10**) is for washing sports shoes; for best results, do not wash more than 2 pairs simultaneously.
Express Wash & Dry (wash cycle **13**) was designed to wash and dry lightly soiled garments quickly. This cycle may be used to wash and dry a laundry load of up to 0.5 kg in just 35 minutes.
To achieve optimum results, use liquid detergent and pre-treat cuffs, collars and stains.

Personalisation

INDESIT

GB

Setting the temperature

Turn the TEMPERATURE knob to set the wash temperature (see *Table of wash cycles*).
The temperature may be lowered, or even set to a cold wash ❄. The washer-dryer will automatically prevent you from selecting a temperature which is higher than the maximum value set for each wash cycle.

Setting the drying cycle

Turn the DRYING knob to select the desired drying option. There are two options:
A - Based on time: From **40** minutes to **180**.

B - Based on the desired laundry dryness level:
Iron dry: suitable for clothes which will need ironing afterwards. the remaining dampness softens creases, making them easier to remove.
Hanger dry: ideal for clothes which do not need to be dried fully.
Cupboard dry: suitable for laundry which can be put back in a cupboard without being ironed.

Table of Drying times (guideline values)

Fabric type	Load type	Max. load (kg)	Cupboard dry	Hanger dry	Iron dry
Cotton	Clothing of different sizes, Terry towels	5	180	170	140
Synthetics	Sheets, Shirts, Pyjamas, socks, etc.	3	140	120	100

If your laundry load to be washed and dried is much greater than the maximum stated load (see adjacent table), perform the wash cycle, and when the cycle is complete, divide the garments into groups and put some of them back in the drum. At this point, follow the instructions provided for a "**Drying only**" cycle. Repeat this procedure for the remainder of the load.

Drying only

Use the cycle selector knob to select a drying cycle (**11-12**) in accordance with the type of fabric. The desired drying level or time may also be set using the DRYING knob.

Functions

The various wash functions available with this washer-dryer will help to achieve the desired results, every time.
To activate the functions:
1. Press the button corresponding to the desired function;
2. the function is enabled when the corresponding indicator light is illuminated.

Note: If the indicator light flashes rapidly, this signals that this particular function may not be selected in conjunction with the selected wash cycle.

EcoTime

Selecting this option enables you to suitably adjust drum rotation, temperature and water to a reduced load of lightly soiled cotton and synthetic fabrics (refer to the "*Table of wash cycles*"). "EcoTime" enables you to wash in less time thereby saving water and electricity. We suggest using a liquid detergent suitably measured out to the load quantity.
! This function may not be used in conjunction with cycles 1, 2, 6, 7, 8, 9, 10, 11, 12, 13, , , .

1000-500

Press this button to reduce the spin speed
! This function may not be used in conjunction with cycles 7, 11, 12, 13, .

Easy iron

By selecting this function, the wash and spin cycles will be modified in order to reduce the formation of creases. At the end of the cycle the Washer-dryer will perform slow rotations of the drum; the indicator lights for the EASY IRON and START/PAUSE options will flash (the first one green, the second orange) and the "**END**" indicator light turns on. To end the cycle, press the START/PAUSE button or the EASY IRON button.
For the 7 wash cycle, the machine will end the cycle while the laundry is soaking and the EASY IRON and START/PAUSE indicator lights will flash. To drain the water so that the laundry may be removed, press the START/PAUSE button or the EASY IRON button.
! This function may not be used in conjunction with cycles 6, 9, 10, 11, 12, 13, , .
Note: If you also want to run the drying cycle, this option is enabled only if combined with level (Iron dry).

Delay timer

This timer delays the start time of the wash cycle by up to 9 hours. Press the button repeatedly until the indicator light corresponding to the desired delay time switches on. The fifth time the button is pressed, the function will be disabled.
N.B. Once the START/PAUSE button has been pressed, the delay time can only be modified by decreasing it until launching the set programme.
! This option is enabled with all programmes.

Detergents and laundry

GB

Detergent dispenser drawer

Good washing results also depend on the correct dose of detergent: adding too much detergent will not necessarily result in a more efficient wash, and may in fact cause build up on the inside of your appliance and contribute to environmental pollution.

! Do not use hand washing detergents because these create too much foam.



Open the detergent dispenser drawer and pour in the detergent or washing additive, as follows.

ompartment 1: Pre-wash detergent (powder)
compartment 2: Detergent for the wash cycle (powder or liquid)
Liquid detergent should only be poured in immediately prior to the start of the wash cycle.
compartment 3: Additives (fabric softeners, etc.)
The fabric softener should not overflow the grid.

Preparing the laundry

- Divide the laundry according to:
  - the type of fabric/the symbol on the label
  - the colours: separate coloured garments from whites.
- Empty all garment pockets and check the buttons.
- Do not exceed the listed values, which refer to the weight of the laundry when dry:
  Durable fabrics: max. 7 kg
  Synthetic fabrics: max. 3 kg
  Delicate fabrics: max. 2 kg
  Wool: max. 1,5 kg
  Silk: max. 1 kg

How much does your laundry weigh?

1 sheet 400-500 g
1 pillow case 150-200 g
1 tablecloth 400-500 g
1 bathrobe 900-1200 g
1 towel 150-250 g

Garments requiring special care

Wool: all wool garments can be washed using programme **6**, even those carrying the "hand-wash only" label. For best results, use special detergents and do not exceed 1,5 kg of laundry.

Silk: use special wash cycle **7** to wash all silk garments. We recommend the use of special detergent which has been designed to wash delicate clothes.
Curtains: fold curtains and place them in a pillow case or mesh bag. Use wash cycle **7**.
Jeans: Turn garments inside-out before washing and use a liquid detergent. Use programme **8**.

Load balancing system

Before every spin cycle, to avoid excessive vibrations and to distribute the load in a uniform manner, the drum rotates continuously at a speed which is slightly greater than the washing rotation speed. If, after several attempts, the load is not balanced correctly, the machine spins at a reduced spin speed. If the load is excessively unbalanced, the washer-dryer performs the distribution process instead of spinning. To encourage improved load distribution and balance, we recommend small and large garments are mixed in the load.

Precautions and tips

INDESIT

GB

! This washer-dryer was designed and constructed in accordance with international safety regulations. The following information is provided for safety reasons and must therefore be read carefully.

General safety

- This appliance was designed for domestic use only.
- This appliance is not intended for use by persons (including children) with reduced physical, sensory or mental capabilities, or lack of experience and knowledge, unless they have been given supervision or instruction concerning use of the appliance by a person responsible for their safety. Children should be supervised to ensure that they do not play with the appliance.
  – Do not dry unwashed items in the tumble dryer.
  – Items that have been soiled with substances such as cooking oil, acetone, alcohol, petrol, kerosene, spot removers, turpentine, waxes and wax removers should be washed in hot water with an extra amount of detergent before being dried in the tumble dryer.
  – Items such as foam rubber (latex foam), shower caps, waterproof textiles, rubber backed articles and clothes or pillows fitted with foam rubber pads should not be dried in the tumble dryer.
  – Fabric softeners, or similar products, should be used as specified by the fabric softener instructions.
  – The final part of a tumble dryer cycle occurs without heat (cool down cycle) to ensure that the items are left at a temperature that ensures that the items will not be damaged.
  WARNING: Never stop a tumble dryer before the end of the drying cycle unless all items are quickly removed and spread out so that the heat is dissipated.
- Do not touch the machine when barefoot or with wet or damp hands or feet.
- Do not pull on the power supply cable when unplugging the appliance from the electricity socket. Hold the plug and pull.
- Do not open the detergent dispenser drawer while the machine is in operation.
- Do not touch the drained water as it may reach extremely high temperatures.
- Never force the porthole door. This could damage the safety lock mechanism designed to prevent accidental opening.
- If the appliance breaks down, do not under any circumstances access the internal mechanisms in an attempt to repair it yourself.
- Always keep children well away from the appliance while it is operating.
- The door can become quite hot during the wash cycle.
- If the appliance has to be moved, work in a group of two or three people and handle it with the utmost care. Never try to do this alone, because the appliance is very heavy.
- Before loading laundry into the washer-dryer, make sure the drum is empty.
- During the drying phase, the door tends to get quite hot.
- Do not use the appliance to dry clothes that have been washed with flammable solvents (e.g. trichlorethylene).
- Do not use the appliance to dry foam rubber or similar elastomers.
- Make sure that the water tap is turned on during the drying cycles.

Disposal

- Disposing of the packaging materials:
  observe local regulations so that the packaging may be re-used.
- The European Directive 2002/96/EC relating to Waste Electrical and Electronic Equipment (WEEE) states that household appliances should not be disposed of using the normal solid urban waste cycle. Exhausted appliances should be collected separately in order to optimise the cost of re-using and recycling the materials inside the machine, while preventing potential damage to the atmosphere and to public health. The crossed-out dustbin is marked on all products to remind the owner of their obligations regarding separated waste collection.
  For more information relating to the correct disposal of household appliances, owners should contact their local authorities or appliance dealer.

Care and maintenance

GB

Cutting off the water and electricity supplies

- Turn off the water tap after every wash cycle. This will limit wear on the hydraulic system inside the washer-dryer and help to prevent leaks.
- Unplug the washer-dryer when cleaning it and during all maintenance work.

Cleaning the washer-dryer

The outer parts and rubber components of the appliance can be cleaned using a soft cloth soaked in lukewarm soapy water. Do not use solvents or abrasives.

Cleaning the detergent dispenser drawer

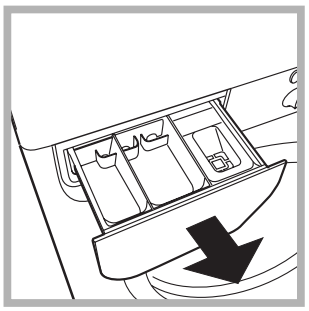

Remove the dispenser by raising it and pulling it out (*see figure*).
Wash it under running water; this operation should be repeated frequently.

Caring for the door and drum of your appliance

- Always leave the porthole door ajar in order to prevent unpleasant odours from forming.

Cleaning the pump

The washer-dryer is fitted with a self-cleaning pump which does not require any maintenance. Sometimes, small items (such as coins or buttons) may fall into the pre-chamber which protects the pump, situated in its bottom part.

! Make sure the wash cycle has finished and unplug the appliance.

To access the pre-chamber:

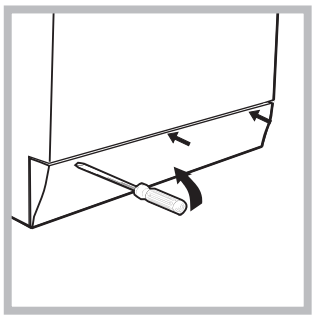

1. using a screwdriver, remove the cover panel on the lower front part of the washer-dryer (*see figure*);

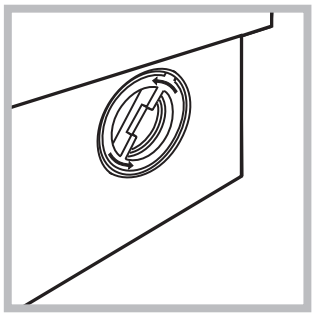

2. unscrew the lid by rotating it anti-clockwise (*see figure*): a little water may trickle out. This is perfectly normal;

3. clean the inside thoroughly;
4. screw the lid back on;
5. reposition the panel, making sure the hooks are securely in place before you push it onto the appliance.

Checking the water inlet hose

Check the inlet hose at least once a year. If there are any cracks, it should be replaced immediately: during the wash cycles, water pressure is very strong and a cracked hose could easily split open.

! Never use second-hand hoses.

Troubleshooting

INDESIT

GB

Your washer-dryer could fail to work. Before contacting the Technical Assistance Centre (*see "Assistance"*), make sure that the problem cannot be not solved easily using the following list.

Problem:	Possible causes / Solutions:
The Washer-dryer does not switch on.	• The appliance is not plugged into the socket fully, or is not making contact. • There is no power in the house.
The wash cycle does not start.	• The Washer-dryer door is not closed properly. • The ON/OFF button has not been pressed. • The START/PAUSE button has not been pressed. • The water tap has not been opened. • A delayed start has been set.
The Washer-dryer does not take in water (the indicator light for the first wash cycle stage flashes rapidly).	• The water inlet hose is not connected to the tap. • The hose is bent. • The water tap has not been opened. • There is no water supply in the house. • The pressure is too low. • The START/PAUSE button has not been pressed.
The Washer-dryer continuously takes in and drains water.	• The drain hose is not fitted at a height between 65 and 100 cm from the floor (*see "Installation")*. • The free end of the hose is under water (*see "Installation")*. • The wall drainage system is not fitted with a breather pipe. If the problem persists even after these checks, turn off the water tap, switch the appliance off and contact the Assistance Service. If the dwelling is on one of the upper floors of a building, there may be problems relating to water drainage, causing the Washer-dryer to fill with water and drain continuously. Special anti-draining valves are available in shops and help to avoid this inconvenience.
The Washer-dryer does not drain or spin.	• The wash cycle does not include draining: some wash cycles require the drain phase to be started manually. • The "Easy iron" option has been activated: To complete the wash cycle, press the START/PAUSE button (*see "Wash cycles and options"*). • The drain hose is bent (*see "Installation")*. • The drainage duct is clogged.
The Washer-dryer vibrates a lot during the spin cycle.	• The drum was not unlocked correctly during installation (*see "Installation")*. • The Washer-dryer is not level (*see "Installation")*. • The Washer-dryer is trapped between cabinets and walls (*see "Installation")*.
The Washer-dryer leaks.	• The water inlet hose is not screwed on properly (*see "Installation")*. • The detergent dispenser drawer is blocked (for cleaning instructions, *see "Care and maintenance")*. • The drain hose is not fixed properly (*see "Installation"*).
The "option" indicator lights and the "start/pause" indicator light flash, while one of the "phase in progress" indicator lights and the "door locked" indicator light will remain lit in a fixed manner.	• Switch off the machine and unplug it, wait for approximately 1 minute and then switch it back on again. If the problem persists, contact the Technical Assistance Service.
There is too much foam.	• The detergent is not suitable for machine washing (it should display the text "for Washer-dryers" or "hand and machine wash", or the like). • Too much detergent was used.
The washer-dryer does not dry.	• The appliance is not plugged into the socket, or not enough to make contact. • There has been a power failure. • The appliance door is not shut properly. • A delayed start has been set. • DRYING knob is in the **0** position.

Service

GB

Before calling for Assistance:
- Check whether you can solve the problem alone *(see "Troubleshooting"*);
- Restart the programme to check whether the problem has been solved;
- If this is not the case, contact an authorised Technical Assistance Centre using the telephone number provided on the guarantee certificate.

! Always request the assistance of authorised technicians.

Have the following information to hand:
- the type of problem;
- the appliance model (Mod.);
- the serial number (S/N).

This information can be found on the data plate applied to the rear of the washer-dryer, and can also be found on the front of the appliance by opening the door.

Руководство по эксплуатации

СТИРАЛЬНАЯ МАШИНА

CIS

Русский

IWDC 7105

! Этот символ напоминает Вам о необходимости консультации данного технического руководства.

Содержание

Установка, 14-15
Распаковка и нивелировка
Подключение к водопроводу и электричеству
Первый цикл стирки
Технические характеристики

Описание стиральной машины и порядка запуска программы, 16-17
Панель управления
Индикаторы
Порядок запуска программы

Программы, 18
Таблица программ

Персонализированные настройки, 19
Регулировка температуры
Программирование сушки
Дополнительные функции

Моющие средства и типы белья, 20
Распределитель моющих средств
Подготовка белья
Изделия, требующие деликатной стирки
Система балансировки белья

Предосторожности и рекомендации, 21
Общие требования к безопасности
Утилизация

Техническое обслуживание и уход, 22
Отключение воды и электрического тока
Уход за стиральной машиной
Уход за распределителем моющих средств
Уход за люком и барабаном
Уход за насосом
Проверка водопроводного шланга

Поиск неисправностей и методы их устранения, 23

Сервисное обслуживание, 24

INDESIT

АЮ 77

KZ.O.02.0361

Установка

CIS

! Важно сохранить данное руководство для его последующего использования в случае продажи, передачи или переезда на новую квартиру необходимо проверить, чтобы руководство оставалось вместе со стиральной машиной, чтобы ее новый владелец мог ознакомиться с порядком ее функционирования и соответствующими предупреждениями.

! Внимательно прочитайте инструкции: в них содержатся важные сведения об установке изделия, его эксплуатации и безопасности.

Распаковка и нивелировка

Снятие упаковки

1. Снимите с машины упаковку.
2. Проверьте, чтобы стиральная машина не была повреждена в процессе перевозки. В случае обнаружения повреждений немедленно обратитесь к поставщику, не подключая машину.

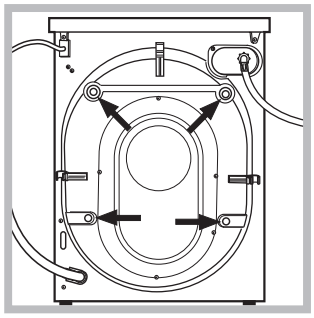

3. Снимите 4 транспортировочных болта, предохраняющие машину в процессе перевозки, и резиновую заглушку с соответствующей распорной шайбой, расположенные в задней части стиральной машины (*см. схему).*

4. Закройте отверстия прилагающимися пластиковыми заглушками.
5. Сохраните все детали: они должны быть установлены на стиральную машину в случае ее перевозки.

! Не разрешайте детям играть с упаковочными материалами.

Нивелировка

1. Установите стиральную машину на ровном и прочном полу, не прислоняя ее к стенам, мебели и прочим предметам.

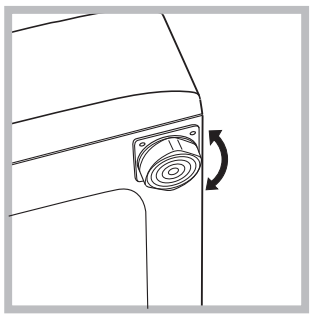

2. Если пол не является идеально горизонтальным, необходимо компенсировать неровность, отрегулировав по высоте передние ножки *(см. схему).* Уклон, измеренный при помощи уровня, установленного на поверхность машины, не должен превышать 2°.

Точная нивелировка обеспечивает стабильность стиральной машины, помогает избежать ее вибраций и смещений в процессе функционирования. В случае установки машины на ковер или ковролин отрегулируйте ножки таким образом, чтобы под стиральной машиной оставался достаточный зазор для вентиляции.

Подключение к водопроводу и электричеству

Порядок подключения к водопроводному шлангу

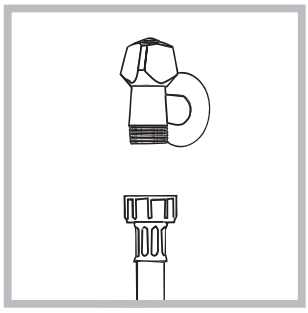

1. Прикрутите шланг подачи к крану холодной воды с резьбовым отверстием 3/4 gas (*см. схему*).
Перед подсоединением откройте водопроводный кран до тех пор, пока из него не потечет чистая вода.

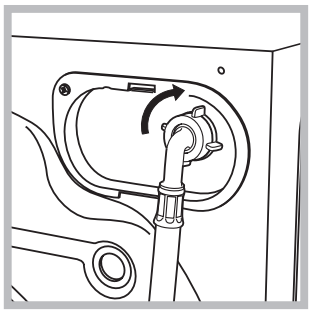

2. Подсоедините водопроводный шланг к машине, привинтив его к специальному водопроводному крану, расположенному в задней верхней части справа *(см. схему)*.

3. Проверьте, чтобы водопроводный шланг не был заломлен или сжат.

! Давление воды в водопроводном кране должно быть в пределах значений, указанных в таблице Технические данные *(см. страницу рядом).*

! Если длина водопроводного шланга будет недостаточной, следует обратиться в специализированный магазин или в Авторизованный сервисный центр

! Никогда не пользуйтесь б/у шлангами.

! Используйте шланги, прилагающиеся к машине.

Подсоединение сливного шланга

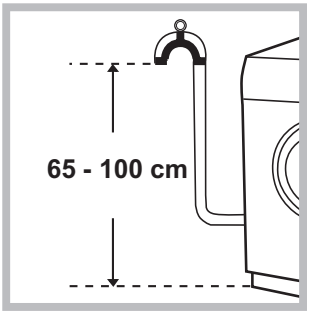

Подсоедините сливной шланг, не перегибая его, к сливной трубе или к настенному сливному отверстию, распложенному на высоте от 65 до 100 см от пола,

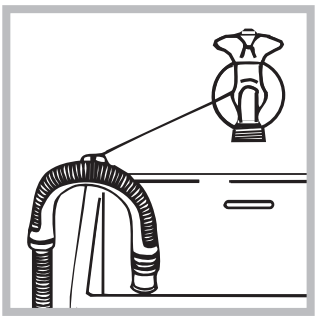

или поместите шланг в раковину или в ванну, закрепив прилагающуюся направляющую к крану (*см. схему).* Свободный конец сливного шланга не должен быть погружен в воду.

! Не рекомендуется использовать удлинительные шланги. При необходимости удлинение должно иметь такой же диаметр, что и оригинальный шланг, и его длина не должна превышать 150 см.

Подключение к электросети

Перед включением изделия в розетку электросети необходимо проверить следующее:

- заземляющий контакт двухполюсной розетки должен быть соединён с заземлением и соответствовать нормативам;
- розетка электросети должна быть расчитана на максимальную мощность стиральной машины, указанную в таблице Технические данные *(см. таблицу сбоку);*
- напряжение электросети должно соответствовать значениям, указанным в таблице Технические данные (*см. таблицу сбоку);*
- электрическая розетка и штепсельная вилка стиральной машины должны быть одного типа. В противном случае необходимо заменить розетку.

! Запрещается устанавливать стиральную машину на улице, даже под навесом, так как опасно подвергать ее воздействию дождя и грозы.

! Стиральная машина должна быть расположена таким образом, чтобы доступ к розетке электросети оставался свободным.

! Не используйте удлинители и тройники.

! Сетевой кабель изделия не должен быть согнут или сжат.

! Замена сетевого кабеля может осуществляться только уполномоченными сервисными центрами. Внимание! Фирма снимает с себя всякую ответственность в случае несоблюдения вышеописанных правил.

Первый цикл стирки

По завершении установки, перед началом эксплуатации необходимо произвести один цикл стирки со стиральным порошком, но без белья, по программе **2**.

Технические характеристики	
Модель	IWDC 7105
Страна-изготовитель	Италия
Габаритные размеры	ширина 59,5 см высота 85 см глубина 53,5 см
Вместимость	от 1 до 7 кг на цикл стирк; от 1 до 5 кг на цикл сушки
Номинальное значение напряжения электропитания или диапазон напряжения	220-240 V ~
Условное обозначение рода электрического тока или номинальная частота переменного тока	50 Hz
Класс защиты от поражения электрическим током	Класс защиты I
Гидравлические параметры	max давление 1 Mпа (10 бар) min давление 0,05 Mпа (0,5 бар) обьем барабана 52 л
Скорость отжима	до 1000 об/мин
Контрольные программы согласно нормативу EN 50229	**стирки:** программа 2; температура 60°C; при загрузке до 7 кг. **сушка:** первая сушка с загрузкой 2 кг белья, рукоятка СУШКА стоит в положении ; вторая сушка с загрузкой 5 кг белья, рукоятка СУШКА стоит в положении
AIO 77 KZ.O.02.0361	Данное изделие соответствует следующим Директивам Европейского Сообщества: - 2004/108/CE (Электромагнитная совместимость); - 2006/95/CE (Низкое апряжение) - 2002/96/CE
В случае необходимости получения информации по сертификатам соответствия или получения копий сертификатов соответствия на данную технику, Вы можете отправить запрос по электронному адресу cert.rus@indesit.com.	
Дату производства данной техники можно получить из серийного номера, расположенного под штрих-кодом (S/N XXXXXXXXX), следующим образом	- 1-ая цифра в S/N соответствует последней цифре года, - 2-ая и 3-я цифры в S/N - порядковому номеру месяца года, - 4-ая и 5-ая цифры в S/N - день
Степень защиты от попадания твердых частиц и влаги, обеспечиваемая защитной оболочкой, за исключением низковольтного оборудования, не имеющего защиты от влаги**: IPX04**	
Класс энергопотребления	B

Описание стиральной машины и порядка запуска программы

CIS

Панель управления

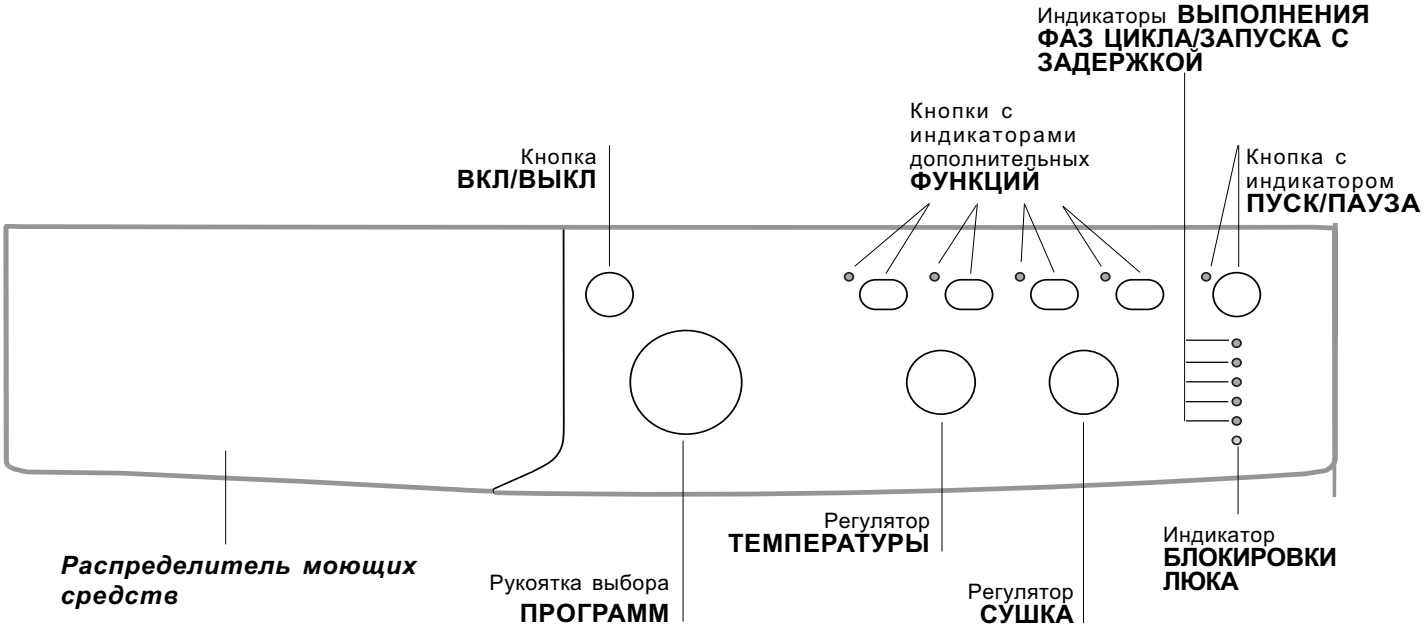

Распределитель моющих средств: для загрузки стиральных веществ и добавок (*см. «Моющие средства и типы белья»*).

Кнопка **ВКЛ/ВЫКЛ:** служит для включения и выключения стиральной машины.

Рукоятка выбора **ПРОГРАММ:** служит для выбора программ. В процессе выполнения программы рукоятка не вращается.

Кнопки с индикаторами дополнительных **ФУНКЦИЙ:** служат для выбора имеющихся дополнительных функций. Индикатор, соответствующий выбранной функции, останется включенным.

Регулятор **СУШКА:** для выбора нужного цикла сушки (*см «Персонализированные настройки»*).

Регулятор **ТЕМПЕРАТУРЫ:** служит для настройки температуры или для стирки в холодной воде (*см. «Персонализированные настройки»*).

индикаторы **ВЫПОЛНЕНИЯ ФАЗ ЦИКЛА/ ЗАПУСКА С ЗАДЕРЖКОЙ:** показывают последовательность выполнением программы стирки.
Включенный индикатор соответствует текущей фазе.

Если была включена функция “Таймер отсрочки”, индикаторы будут показывать время, остающееся до запуска программы *(см. страницу сбоку).*

Индикатор **БЛОКИРОВКИ ЛЮКА:** показывает, можно ли открыть люк *(см. страницу сбоку)*.

Кнопка с индикатором **ПУСК/ПАУЗА:** служит для запуска или для временного прерывания программы.
ПРИМЕЧАНИЕ: для временного прерывания текущего цикла стирки нажмите эту кнопку. Соответствующий индикатор замигает оранжевым цветом, а индикатор текущей фазы стирки будет гореть, не мигая. Если индикатор БЛОКИРОВКИ ЛЮКА 🔒 погас, можно открыть люк.
Для возобновления цикла стирки с момента, когда он был прерван, вновь нажмите ПУСК/ПАУЗА.

Режим ожидания
Настоящая стиральная машина отвечает требованиям новых нормативов по экономии электроэнергии, укомплектована системой автоматического отключения (режим сохранения энергии), включающейся через 30 минут простоя машины. Нажмите один раз кнопку ВКЛ/ВЫКЛ и подождите, пока машина вновь включится.

Индикаторы

Индикаторы сообщают пользователю важные сведения. Значение индикаторов:

Таймер отсрочки
Если была включена функция “Таймер отсрочки” (*см. «Персонализированные настройки»*), после запуска программы начнет мигать индикатор, соответствующий заданному времени задержки:

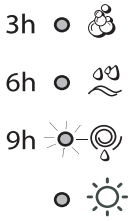

По мере отсчета времени будет показываться остающееся время вместе с миганием соответствующего индикатора.



По истечении выделенной задержки активизируется заданная программа.

Индикаторы текущей фазы цикла:
После выбора и запуска цикла стирки индикаторы будут загораться один за другим, показывая последовательность выполнения программы:



Примечание: по завершении цикла сушки необходимо повернуть рукоятку СУШКА в положение «**0**».

Кнопки дополнительных функций и соответствующие индикаторы
При выборе функции загорается соответствующая кнопка.
Если выбранная функция является несовместимой с заданной программой, соответствующий индикатор будет мигать, и такая функция не будет включена.
Если выбранная функция является несовместимой с другой, ранее заданной дополнительной функцией, будет мигать индикатор первой выбранной функции, и будет включена только вторая дополнительная функция, индикатор включенной функции загорится.

Индикатор блокировки люка:
Включенный индикатор означает, что люк заблокирован во избежание его случайного открытия. Для того чтобы открыть его, необходимо дождаться, когда индикатор погаснет (ожидайте приблиз. 3 минуты). Если требуется открыть люк после пуска цикла, нажмите кнопку ПУСК/ПАУЗА. Когда погаснет индикатор БЛОКИРОВКА ЛЮКА, можно открыть люк
! Быстрое мигание индикаторов “этапов стирки” и БЛОКИРОВКИ ЛЮКА обозначает отклонение от рабочих характеристик (*см. «Неисправности и методы их устранения»*).

Порядок запуска программы

1. Включите стиральную машину, нажав кнопку ВКЛ/ВЫКЛ. Все индикаторы загорятся на несколько секунд, затем погаснут, останется мигать индикатор ПУСК/ПАУЗА.

2. Загрузите белье в барабан и закройте люк.

3. Задайте рукояткой ПРОГРАММА нужную программу.

4. Задайте температуру стирки (*см. «Персонализированные настройки»).*

5. При необходимости запрограммируйте цикл сушки *(см. «Персонализированные настройки»).*

6. Поместите моющие средства и добавки *(см. «Стиральные вещества и типы белья»).*

7. Включите нужные дополнительные функции.

8. Запустите программу при помощи кнопки ПУСК/ПАУЗА, соответствующий индикатор загорится зеленым цветом.
Для отмены заданного цикла переключите машину в режим паузы при помощи кнопки ПУСК/ПАУЗА и выберите новый цикл.

9. По завершении программы загорится индикатор END. Люк можно открывать после выключения индикатора БЛОКИРОВКИ ЛЮКА. Выньте белье и оставьте люк полуоткрытым для сушки барабана.
Выключите стиральную машину, нажав кнопку ВКЛ/ВЫКЛ.

Программы

CIS

Таблица программ

Программы	Описание программы	Макс темп. (°C)	Макс. скорость (об./мин.)	Сушка	Стиральные средства			Макс. загрузка (кг)		Продолжитть цикла	
					Предварительная стирка	Стирка	Ополаскиватель	Нормальная	Eco Time	Нормальная	Eco Time
	Стандартные программы										
1	**ХЛОПОК: стирка с замачиванием**	90°	1000	●	●	●	●	7	-	171	-
2	**ХЛОПОК интенсивная стирка:** сильнозагрязненное белое белье.	90°	1000	●	-	●	●	7	-	155	-
2	**ХЛОПОК интенсивная стирка (1):** сильнозагрязнённое белое и прочно окрашенное цветное бельё.	60°	1000	●	-	●	●	7	-	153	-
2	**ХЛОПОК интенсивная стирка (2):** сильнозагрязнённое белое и деликатное цветное бельё.	40°	1000	●	-	●	●	7	-	147	-
3	**ХЛОПОК:** сильнозагрязнённое белое и прочно окрашенное цветное бельё.	60°	1000	●	-	●	●	7	3,5	130	104
4	**ХЛОПОК бережная стирка (3):** слабозагрязнённое белое и деликатное цветное бельё.	40°	1000	●	-	●	●	7	3,5	92	71
5	**СИНТЕТИКА интенсивная стирка:** сильнозагрязнённое прочно окрашенное цветное бельё.	60°	800	●	-	●	●	3	2	85	72
	Специальные программы										
6	**ШЕРСТЬ:** для шерсти, кашемира и т.д.	40°	600	-	-	●	●	1,5	-	55	-
7	**ШЕЛК:** для изделий из шелка, вискозы и нижнего белья.	30°	0	-	-	●	●	1	-	55	-
8	**Джинсы**	40°	800	●	-	●	●	3	-	80	-
9	**Спорт интенсив**	30°	600	-	-	●	●	3	-	68	-
10	**Спортивная обувь**	30°	600	-	-	●	●	(макс. 2 пары.)	-	50	-
	Программы сушка										
11	**Сушка ХЛОПКА**	-	-	●	-	-	-	5	-	-	-
12	**Сушка СИНТЕТИКА**	-	-	●	-	-	-	3	-	-	-
13	**Экспресс стирка и сушка**	30°	1000	●	-	●	●	0,5	-	35	-
	Дополнительные программы										
	Полоскание	-	1000	●	-	-	●	7	-	36	-
	Отжим	-	1000	●	-	-	-	7	-	16	-
	Слив	-	0	-	-	-	-	7	-	2	-

Для всех институтов тестирования:
1) Программы управления в соответствии с Директивой EN 50229: задайте программу 2 с температурой 60°C.
2) Длинная программа для х/б белья: задайте программу 2 с температурой 40°C.
3) Короткая программа для х/б белья: задайте программу 4 с температурой 40°C.

Специальные программы

Sport Light (программа **9**): разработана для стирки не очень грязных тканей спортивной одежды (спортивные костюмы, носки и др.); для достижения лучших результатов рекомендуем не превышать максимальный предел загрузки, указанный в *"Таблице программ"*. Рекомендуем использовать жидкие моющие средства в соответствующем количестве для полузагрузки.
Sport Shoes (программа **10**): разработана для стирки спортивной обуви; для достижения лучших результатов не рекомендуем стирать более 2 пар обуви за один раз.
Express Wash & Dry (программа **13**) предназначена для быстрой стирки и сушки белья с незначительным загрязнением: При выборе этого режима можно постирать и высушить вплоть до 0,5 кг белья всего за 35 минут. Для получения оптимальных результатов используйте жидкое стиральное вещество; предварительно обработайте манжеты, воротнички рубашек и пятна.

Персонализированные настройки

INDESIT

CIS

Регулировка температуры

Настройка температуры стирки производится при помощи регулятора ТЕМПЕРАТУРЫ (см.*Таблицу программ*).
Значение температуры может быть уменьшено вплоть до стирки в холодной воде (❄).
Машина автоматически не допускает выбор температуры, превышающей максимальное значение, предусмотренное для каждой программы.

Программирование сушки

При помощи регулятора СУШКА можно выбрать нужный режим сушки. Машина предусматривает два режима:
A - Временной режим: от **40** до **180** минут.
B - Режим сушки в зависимости от степени влажности белья:
Разглаживание: рекомендуется для белья, которое затем требуется гладить. Степень остаточной влажности смягчает складки и делает глажку более легкой.
На вешалку: идеально подходит для вещей, не нуждающихся в полной сушке.
В шкаф: подходит для белья, сразу складываемого в шкаф без глажки. На дисплее показывается.

Таблица продолжительности сушки (примерные значения)

Тип ткани	Закрузка	Макс. загрузка (кг)	В шкаф	На вешалку	Разглаживание
Хлопок	Белье разного размера, Махровые полотенца	5	180	170	140
Синтетика	Простыни, Р убашки, Пижамы, носки и т.д.	3	140	120	100

В случае, если вес белья, предназначенного для стирки и сушки, превышает максимальную допустимую загрузку *(смотрите таблицу программ)*, выполните цикл стирки, и по его завершении, разделите белье на части и производите его сушку частями. Следуйте инструкциям, описывающим функцию «**Только сушка**».
Повторите те же операции для сушки оставшегося белья.

Только сушка

При помощи рукоятки выбора программ выберите режим сушки (**11**-**12**) в зависимости от типа белья. Можно также выбрать нужный режим или продолжительность сушки при помощи кнопки СУШКА.

Дополнительные функции

Различные функции стирки машины позволяют достичь желаемой чистоты и белизны вашего белья.
Порядок выбора функций:
1. нажмите кнопку нужной вам функции;
2. включение соответствующего индикатора означает, что функция включена.

Примечание: Частое мигание индикатора означает, что данная функция не может быть выбрана для заданной программы.

EcoTime

Выбирая эту опцию, механическое движение, температура и вода оптимизируются для уменьшенной загрузки не очень грязных хлопчатобумажных и синтетических изделий *(см. "Таблица программ")*. В режиме "EcoTime" можно выстирать изделия в сокращенные сроки, экономя воду и электроэнергию. Рекомендуем использовать дозу жидкого моющего средства, соответствующую количеству загрузки.
! Эта функция несовместима с программами 1, 2, 6, 7, 8, 9, 10, 11, 12, 13, , , .

1000-500

При помощи этой кнопки сокращается скорость отжима
! Эта функция несовместима с программами 7, 11, 12, 13, .

Легкая глажка

При выборе этой функции циклы стирки и отжима изменяются таким образом, чтобы сократить складки на белье. По завершении цикла машина производит медленное вращение барабана. Индикаторы опции ЛЕГКАЯ ГЛАЖКА и ПУСК/ПАУЗА начнут мигать (первая зеленая, вторая оранжевая), и загорится индикатор "**END**". Для завершения цикла нажмите кнопку ПУСК/ПАУЗА или кнопку ЛЕГКАЯ ГЛАЖКА. При выборе программы **Шелк** (7) машина завершает цикл без слива воды, и Индикатор функции ЛЕГКАЯ ГЛАЖКА и индикатор ПУСК/ПАУЗА мигают (оранжевым цветом), индикатор фазы "Полоскание" горит, не мигая. Для слива воды и выгрузки белья необходимо нажать кнопку ПУСК/ПАУЗА или кнопку ЛЕГКАЯ ГЛАЖКА.
! Эта функция несовместима с программами 6, 9, 10, 11, 12, 13, , .
Примечание: Если вы также хотите запустить цикл сушки, этафункция может быть использована только совместно с уровнем сушки (**Разглаживание**).

Таймер отсрочки

Задерживает запуск цикла вплоть до 9 часов. Нажмите кнопку несколько раз вплоть до включения индикатора, соответствующего нужному значению задержки. При пятом нажатии кнопки функция отключается.
ПРИМЕЧАНИЕ: Нажав на кнопку ПУСК/ПАУЗА, можно изменить значение задержки только в сторону уменьшения.
! Эта функция совместима с любой программой.

Моющие средства и типы белья

CIS

Распределитель моющих средств

Хороший результат стирки зависит также от правильной дозировки стирального вещества: избыток стирального вещества не гарантирует более эффективную стирку, напротив, способствует образованию налетов внутри стиральной машины и загрязнению окружающей среды.

! Не используйте моющие средства для ручной стирки, так как они образуют слишком много пены.



Выньте распределитель и поместите в него моющее средство или добавку в следующем порядке.

отделение 1: моющее средство для предварительной стирки (порошок)
отделение 2: Моющее средство для стирки (порошок или жидкое)
Моющее средство для стирки заливается непосредственно перед запуском машины.
отделение 3: Добавки (ополаскиватель и т.д.)
Не наливайте ополаскиватель выше решетки отделения.

Подготовка белья

- Разделите белье по следующим признакам:
  - тип ткани / обозначения на этикетке.
  - цвет: отделите цветное белье от белого.
- Выньте из карманов все предметы и проверьте пуговицы.
- Не превышайте максимальную загрузку барабана, указанную для сухого белья:
  Прочные ткани: макс. 7 кг
  Синтетические ткани: макс. 3 кг
  Деликатные ткани: макс. 2 кг
  Шерсть: макс. 1,5 кг
  Шелк: макс. 1 кг

Сколько весит белье?

1 простыня 400-500 гр.
1 наволочка 150-200 гр.
1 скатерть 400-500 гр.
1 халат 900-1200 гр.
1 полотенце 150-250 гр.

Изделия, требующие деликатной стирки

Шерсть: в режиме программы **6** стиральной машины можно выстирать любые шерстяные изделия, в том числе изделия с этикеткой “только ручная стирка” . Для достижения лучших результатов используйте специальное моющее средство и не превышайте 1,5 кг загрузки стирки.
Шелк: используйте специальную программу **7** для стирки всех шелковых вещей. Рекомендуется использовать специальное стиральное вещество для деликатных тканей.
Занавески: рекомендуется свернуть их и поместить в прилагающийся мешок. Используйте программу **7**.
Jeans: выверните наизнанку изделия перед стиркой и используйте жидкое моющее средство. Используйте программу **8.**

Система балансировки белья

Перед каждым отжимом во избежание чрезмерных вибраций и для равномерного распределения белья в барабане машина производит вращения со скоростью, слегка превышающей скорость стирки. Если после нескольких попыток белье не будет правильно сбалансировано, машина произведет отжим на меньшей скорости по сравнению с предусмотренной.

Предосторожности и рекомендации

INDESIT

CIS

! Стиральная машина спроектирована и изготовлена в соответствии с международными нормативами по безопасности. Необходимо внимательно прочитать настоящие предупреждения, составленные в целях вашей безопасности.

Общие требования к безопасности

- Данное изделие предназначено исключительно для домашнего использования.
- Не разрешайте пользоваться машиной лицам (включая детей) с ограниченными физическими, сенсорными, умственными способностями и не обладающих достаточными знаниями и опытом, если только они не пользуются машиной под наблюдением и после инструктажа со стороны лиц, ответственных за их безопасность. Не разрешайте детям играть с машиной.

  – Не сушите в машине грязные вещи.

  – Вещи, испачканные маслом для жарки, ацетоном, спиртом, бензином, керосином, пятновыводителями, терментином, воском и веществами для его удаления, необходимо выстирать в горячей воде с большим количеством стирального вещества перед их сушкой в сушильной машине.

  – Вещи из вспененного материала (латекс), шапочки для душа, водонепроницаемая ткань, изделия, одна сторона которых – резиновая, одежда или подушки, содержащие латекс, сушить в сушильной машине нельзя.

  – Ополаскиватель или подобные вещества следует использовать в соответствии с инструкциями производителя.

  – Завершающая часть цикла сушильной машины производится без нагрева (цикл охлаждения) во избежание повреждения вещей.
  ВНИМАНИЕ: Никогда не останавливайте сушильную машину до окончания программы сушки. В этом случае сразу же выгрузите все вещи и развесьте их для быстрого охлаждения.
- Не прикасайтесь к изделию влажными руками, босиком или с мокрыми ногами.
- Не тяните за сетевой кабель для отсоединения штепсельной вилки изделия из сетевой розетки, возьмитесь за вилку рукой.
- Не прикасайтесь к сливаемой воде, так как она может быть очень горячей.
- Категорически запрещается пытаться открыть люк силой: это может привести к повреждению защитного механизма, предохраняющего от случайного открывания машины.
- В случае неисправности категорически запрещается открывать внутренние механизмы изделия с целью их самостоятельного ремонта.
- Следите, чтобы дети не приближались к работающей стиральной машине.
- Перемещать машину следует осторожно, вдвоем или втроем. Никогда не перемещайте машину в одиночку, так как машина очень тяжелая.
- Перед помещением в стиральную машину белья проверьте, чтобы барабан был пуст.
- В процессе сушки люк стиральной машины может нагреться.
- Не подвергайте автоматической сушке белье, выстиранное с применением возгораемых растворителей (например, триелина).
- Не сушите в автоматической сушке паралоновые изделия или подобные эластомеры.
- В процессе сушки проверьте, чтобы водопроводный кран был открыт.

Утилизация

- Уничтожение упаковочных материалов: соблюдайте местные нормативы с целью повторного использования упаковочных материалов.
- Согласно Европейской Директиве 2002/96/CE касательно утилизации электронных и электрических электроприборов электроприборы не должны выбрасываться вместе с обычным городским мусором. Выведенные из строя приборы должны собираться отдельно для оптимизации их утилизации и рекуперации составляющих их материалов, а также для безопасности окружающей среды и здоровья. Символ зачеркнутая мусорная корзинка, имеющийся на всех приборах, служит напоминанием об их отдельной утилизации.
  За более подробной информацией о правильной утилизации бытовых электроприборов пользователи могут обратиться в специальную государственную организацию или в магазин.

Техническое обслуживание и уход

CIS

Отключение воды и электрического тока

- Перекрывайте водопроводный кран после каждой стирки. Таким образом сокращается износ водопроводной системы машины и сокращается риск утечек.
- Выньте штепсельную вилку из электро розетки в процессе чистки и технического обслуживания стиральной машины.

Уход за стиральной машиной

Для чистки наружных и резиновых частей стиральной машины используйте тряпку, смоченную теплой водой с мылом. Не используйте растворители или абразивные чистящие средства.

Уход за распределителем моющих средств

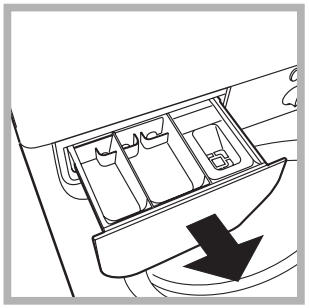

Выньте распределитель, приподняв его и потянув наружу (*см. схему).*
Промойте распределитель теплой водой. Эта операция должна выполняться регулярно.

Уход за люком и барабаном

- После использования стиральной машины всегда следует оставлять люк полуоткрытым во избежание образования неприятных запахов в барабане.

Уход за насосом

Стиральная машина оснащена самочистящимся насосом, не нуждающимся в техническом обслуживании. Тем не менее мелкие предметы (монеты, пуговицы) могут упасть за кожух, предохраняющий насос, расположенный в его нижней части.

! Проверьте, чтобы цикл стирки завершился, и выньте штепсельную вилку из сетевой розетки.

Для доступа к кожуху:

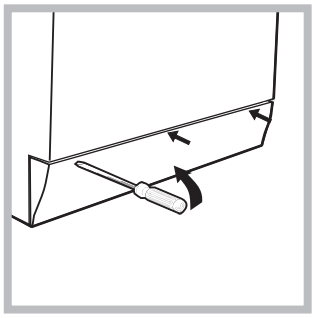

1. снимите переднюю панель стиральной машины при помощи отвертки (*см. схему)*;

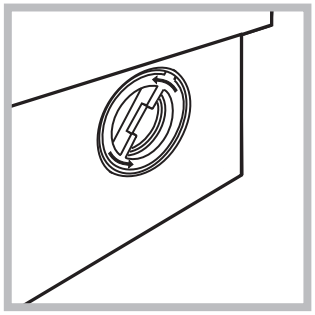

2. отвинтите крышку, повернув ее против часовой стрелки (*см. схему)*: небольшая утечка воды является нормальным явлением;

3. тщательно прочистите внутри кожуха;
4. завинтите крышку на место;
5. установите на место переднюю панель, проверив перед ее прикреплением к машине, чтобы крюки вошли в соответствующие петли.

Проверка водопроводного шланга

Проверяйте шланг подачи воды не реже одного раза в год. При обнаружении трещин или разрывов шланга замените его: в процессе стирки сильное давление воды в водопроводе может привести к внезапному отсоединению шланга.

! Никогда не пользуйтесь б/у шлангами.

Поиск неисправностей и методы их устранения

INDESIT

CIS

Если ваша стиральная машина не работает. Прежде чем обратиться в Авторизованный сервисный центр (*см. Сервисное обслуживание*), проверьте, можно ли устранить неисправность, следуя рекомендациям, приведенным в следующем перечне.

Неисправности:	Возможные причины / Методы устранения:
Стиральная машина не включается.	• Штепсельная вилка не соединена с электро розеткой или отходит и не обеспечивает контакта. • В доме отключено электричество.
Цикл стирки не запускается.	• Люк машины закрыт неплотно. • Не была нажата кнопка ВКЛ/ВЫКЛ. • Не была нажата кнопка ПУСК/ПАУЗА. • Перекрыт водопроводный кран. • Была запрограммирована задержка запуска цикла.
Стиральная машина не заливает воду (часто мигает индикатор первой фазы стирки).	• Водопроводный шланг не подсоединен к крану. • Шланг согнут. • Перекрыт водопроводный кран. • В доме нет воды. • Недостаточное водопроводное давление. • Не была нажата кнопка ПУСК/ПАУЗА.
Машина непрерывно заливает и сливает воду.	• Сливной шланг не находится на высоте 65 – 100 см. от пола (*см. «Установка»*). • Конец сливного шланга погружен в воду (*см. «Установка»*). • Настенное сливное отверстие не оснащено вантузом для выпуска воздуха. Если после вышеперечисленных проверок неисправность не будет устранена, следует перекрыть водопроводный кран, выключить стиральную машину и обратиться в Центр Сервисного Обслуживания. Если ваша квартира находится на последних этажах здания, могут наблюдаться явления сифона, поэтому стиральная машина производит непрерывный залив и слив воды. Для устранения этой аномалии в продаже имеются специальные клапаны против явления сифона.
Стиральная машина не сливает воду и не отжимает белье.	• Выбранная программа не предусматривает слив воды: для некоторых программ необходимо включить слив вручную. • Включена функция ЛЕГКАЯ ГЛАЖКА: для завершения программы нажмите кнопку ПУСК/ПАУЗА (*см. «Персонализированные настройки»*). • Сливной шланг согнут (*см. «Установка»*). • Засорен сливной трубопровод.
Стиральная машина сильно вибрирует в процессе отжима.	• В момент установки стиральной машины барабан был разблокирован неправильно *(см. «Установка»).* • Стиральная машина установлена неровно (*см. «Установка»*). • Машина зажата между стены и мебелью (*см. «Установка»*).
Утечки воды из стиральной машины.	• Плохо прикручен водопроводный шланг *(см. «Установка»).* • Засорен распределитель моющего средства (порядок его чистки *см. в параграфе «Техническое обслуживание и уход»*). • Сливной шланг плохо закреплен (*см. «Установка»*).
Индикаторы дополнительных функций и индикатор «пуск/пауза» мигают, и один из индикаторов «текущая фаза» и индикатор «БЛОКИРОВКИ ЛЮКА» горят, не мигая.	• Выключите машину и выньте штепсельную вилку из сетевой розетки, подождите 1 минуту и вновь включите машину. Если неисправность не устраняется, обратитесь в Сервисную Службу.
В процессе стирки образуется слишком обильная пена.	• Моющее средство непригодно для стирки в стиральной машине (на упаковке должно быть указано «для стирки в стиральной машине», «для ручной и машинной стирки» или подобное). • В распределитель было помещено чрезмерное количество моющего средства.
Стиральная машина не производит сушку.	• Штепсельная вилка не соединена с электро розеткой или отходит и не обеспечивает контакта. • В доме отключено электричество. • Люк машины закрыт неплотно. • Была запрограммирована задержка запуска цикла. • регулятор СУШКИ находится в положении **0**.

Сервисное обслуживание

CIS

Перед тем как обратиться в Авторизованный сервисный центр:
- Проверьте, нельзя ли устранить неисправность самостоятельно (*см. «Неисправности и методы их устранения»*);
- Вновь запустите программу для проверки исправности машины;
- В протвном случае обратиться в Авторизованный Сервисный Центр по телефонам, указанным в гарантийном таллоне.

! Никогда не обращайтесь к неавторизованным сервисным центрам.

При обращении в Авторизованный сервисный центр необходимо сообщить:
- тип неисправности;
- модель изделия (Мод.);
- номер тех. паспорта (серийный №).

Серийный номер и модель указаны на паспортной табличке, расположенной на задней панели и спереди люка стиральной машины.

Производитель: Indesit Company
Виале А. Мерлони 47, 60044, Фабриано (AH), Италия

Импортер: ООО “Индезит РУС”

С вопросами (в России) обращаться по адресу: до 01.01.2011: Россия, 129223, Москва, Проспект Мира, ВВЦ, пав. 46
с 01.01.2011: Россия, 127018, Москва, ул. Двинцев, дом 12, корп. 1

Instrukcja obsługi

PRALKA

PL

Polski

IWDC 7105

! Ten symbol przypomina o obowiązku zapoznania się z niniejszą instrukcją obsługi.

Spis treści

Instalacja, 26-27
Rozpakowanie i wypoziomowanie
Podłączenia hydrauliczne i elektryczne
Pierwszy cykl prania
Dane techniczne

Opis pralki i uruchamianie programu, 28-29
Panel sterowania
Kontrolki
Uruchamianie programu

Programy, 30
Tabela programów

Personalizacja, 31
Ustawianie temperatury
Nastawić suszenie
Funkcje

Środki piorące i bielizna, 32
Szufladka na środki piorące
Przygotowanie bielizny
Tkaniny wymagające szczególnego traktowania
System równoważenia ładunku

Zalecenia i środki ostrożności, 33
Ogólne zasady bezpieczeństwa
Utylizacja

Utrzymanie i konserwacja, 34
Odłączenie wody i prądu elektrycznego
Czyszczenie pralki
Czyszczenie szufladki na środki piorące
Konserwacja okrągłych drzwiczek i bębna
Czyszczenie pompy
Kontrola przewodu doprowadzającego wodę

Nieprawidłowości w działaniu i sposoby ich usuwania, 35

Serwis Techniczny, 36

INDESIT

Instalacja

PL

! Należy zachować niniejszą książeczkę, aby móc z niej skorzystać w każdej chwili. W przypadku sprzedaży, odstąpienia lub przeniesienia pralki w inne miejsce należy zadbać o przekazanie instrukcji wraz z maszyną, aby nowy właściciel mógł zapoznać się z działaniem urządzenia i z dotyczącymi go ostrzeżeniami.

! Należy uważnie przeczytać instrukcję obsługi: zawiera ona ważne informacje dotyczące instalacji oraz właściwego i bezpiecznego użytkowania pralki.

Rozpakowanie i wypoziomowanie

Rozpakowanie

1. Rozpakować pralkę.
2. Sprawdzić, czy nie doznała ona uszkodzeń w czasie transportu. W przypadku stwierdzenia uszkodzeń nie podłączać jej i skontaktować się ze sprzedawcą.

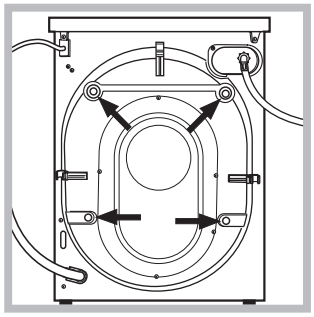

3. Odkręcić **4** śruby zabezpieczające maszynę na czas transportu oraz zdjąć gumowy element z podkładką, znajdujący się w tylnej części pralki (*patrz rysunek*).

4. Zatkać otwory przy pomocy plastikowych zaślepek, znajdujących się w wyposażeniu maszyny.
5. Zachować wszystkie części: w razie konieczności przewiezienia pralki w inne miejsce, powinny one zostać ponownie zamontowane.

! Części opakowania nie są zabawkami dla dzieci.

Poziomowanie

1. Ustawić pralkę na płaskiej i twardej podłodze, nie opierając jej o ściany, meble itp.

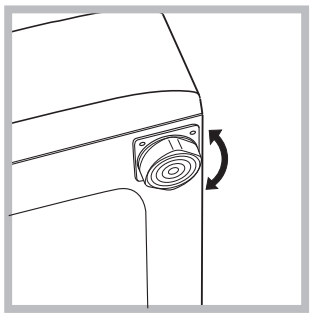

2. Jeśli podłoga nie jest idealnie pozioma, należy skompensować nierówności, odkręcając lub dokręcając przednie nóżki *(patrz rysunek);* kąt nachylenia, zmierzony na górnym blacie pralki nie powinien przekraczać 2°.

Staranne wypoziomowanie pralki zapewnia jej stabilność i zapobiega wibracjom, hałasowi oraz przesuwaniu się maszyny w czasie pracy. W razie ustawienia na dywanie lub wykładzinie dywanowej należy tak wyregulować nóżki, aby pod pralką pozostawała wolna przestrzeń niezbędna dla wentylacji.

Podłączenia hydrauliczne i elektryczne

Podłączenie przewodu doprowadzającego wodę

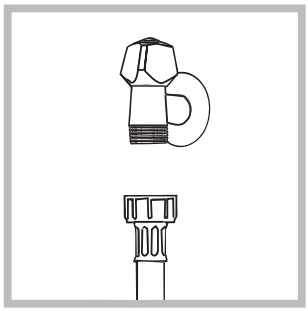

1. Podłączyć przewód zasilający poprzez przykręcenie do zaworu wody zimnej z końcówką gwintowaną ¾ gas *(patrz rysunek).*
Przed podłączeniem spuszczać wodę do momentu, aż stanie się ona całkowicie przezroczysta.

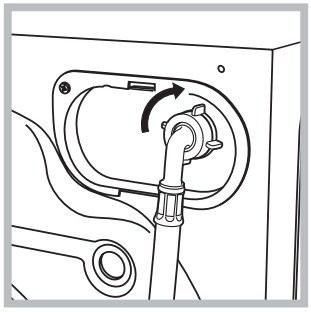

2. Podłączyć do maszyny przewód doprowadzający wodę, przykręcając go do odpowiedniego otworu dopływowego, znajdującego się w tylnej części pralki, z prawej strony u góry *(patrz rysunek).*

3. Zwrócić uwagę, aby na przewodzie nie było zagięć ani zwężeń.

! Ciśnienie wody w kurku powinno mieścić się w przedziale podanym w tabeli Danych technicznych *(patrz strona obok).*

! Jeśli długość przewodu doprowadzającego wodę jest niewystarczająca, należy zwrócić się do specjalistycznego sklepu lub do autoryzowanego technika.

! Nigdy nie instalować już używanych przewodów.

! Stosować przewody znajdujące się w wyposażeniu maszyny.

Podłączenie przewodu odpływowego

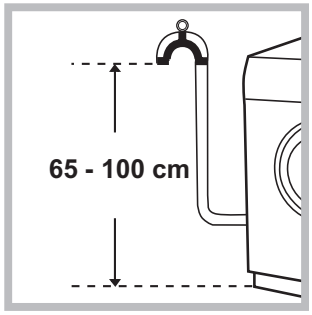

Podłączyć przewód odpływowy, nie zginając go, do rury ściekowej lub do otworu odpływowego w ścianie, które powinny znajdować się na wysokości od 65 do 100 cm od podłogi;

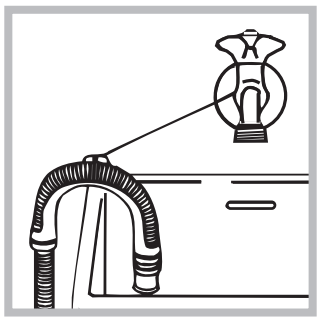

ewentualnie oprzeć go na brzegu zlewu lub wanny, przymocowując do kranu prowadnik, znajdujący się w wyposażeniu (*patrz rysunek*). Wolny koniec przewodu odpływowego nie powinien być zanurzony w wodzie.

! Odradza się stosowanie przewodów przedłużających; jeśli to konieczne, przewód przedłużający powinien mieć taką samą średnicę jak oryginalny, a jego długość nie może przekraczać 150 cm.

Podłączenie elektryczne

Przed włożeniem wtyczki do gniazdka elektrycznego należy się upewnić, czy:

- gniazdko posiada uziemienie i jest zgodne z obowiązującymi przepisami;
- gniazdko jest w stanie wytrzymać maksymalne obciążenie mocy maszyny, wskazane w tabeli Danych technicznych *(patrz obok);*
- napięcie zasilania mieści się w wartościach wskazanych w tabeli Danych technicznych (*patrz obok*);
- gniazdko pasuje do wtyczki pralki. W przeciwnym razie należy wymienić gniazdko lub wtyczkę.

! Nie należy instalować pralki na otwartym powietrzu, nawet w osłoniętym miejscu, gdyż wystawienie urządzenia na działanie deszczu i burz jest bardzo niebezpieczne.

! Po zainstalowaniu pralki gniazdko elektryczne powinno być łatwo dostępne.

! Nie używać przedłużaczy ani rozgałęźników.

! Przewód nie powinien być pozginany ani przygnieciony.

! Przewód zasilania elektrycznego może być wymieniany wyłącznie przez autoryzowanych techników.

Uwaga! Producent nie ponosi żadnej odpowiedzialności w przypadku nieprzestrzegania powyższych zasad.

Pierwszy cykl prania

Po zainstalowaniu pralki, przed przystąpieniem do jej użytkowania, należy wykonać jeden cykl prania ze środkiem piorącym, ale bez wsadu, nastawiając program **2**.

Dane techniczne	
Model	IWDC 7105
Wymiary	szerokość cm 59,5 wysokość cm 85 głębokość cm 53,5
Pojemność	od 1 do 7 kg dla prania; od 1 do 5 kg dla suszenia.
Dane prądu elektrycznego	dane techniczne umieszczone są na tabliczce na maszynie
Dane sieci wodociągowej	Maksymalne ciśnienie 1 MPa (10 barów) ciśnienie minimalne 0,05 MPa (0,5 barów) pojemność bębna 52 litrów
Szybkość wirowania	do 1000 obrotów na minutę
Programy kontrolne zgodnie z przepisami EN 50229	**pranie:** program 2; temperatura 60°C; wykonane przy 7 kg załadowanej bielizny. **suszenie:** pierwsze suszenie wykonane przy załadunku 2 kg, nastawiając pokrętło SUSZENIE na pozycję ; drugie suszenie wykonane przy załadunku 5 kg, nastawiając pokrętło SUSZENIE na pozycję .
CE	Urządzenie to zostało wyprodukowane zgodnie z następującymi przepisami EWG: - 89/336/CEE z dn. 03/05/89 (o Kompatybilności Elektromagnetycznej) wraz z kolejnymi zmianami - 2006/95/CE (o Niskim Napięciu) - 2002/96/CE

Opis pralki i uruchamianie programu

PL

Panel sterowania

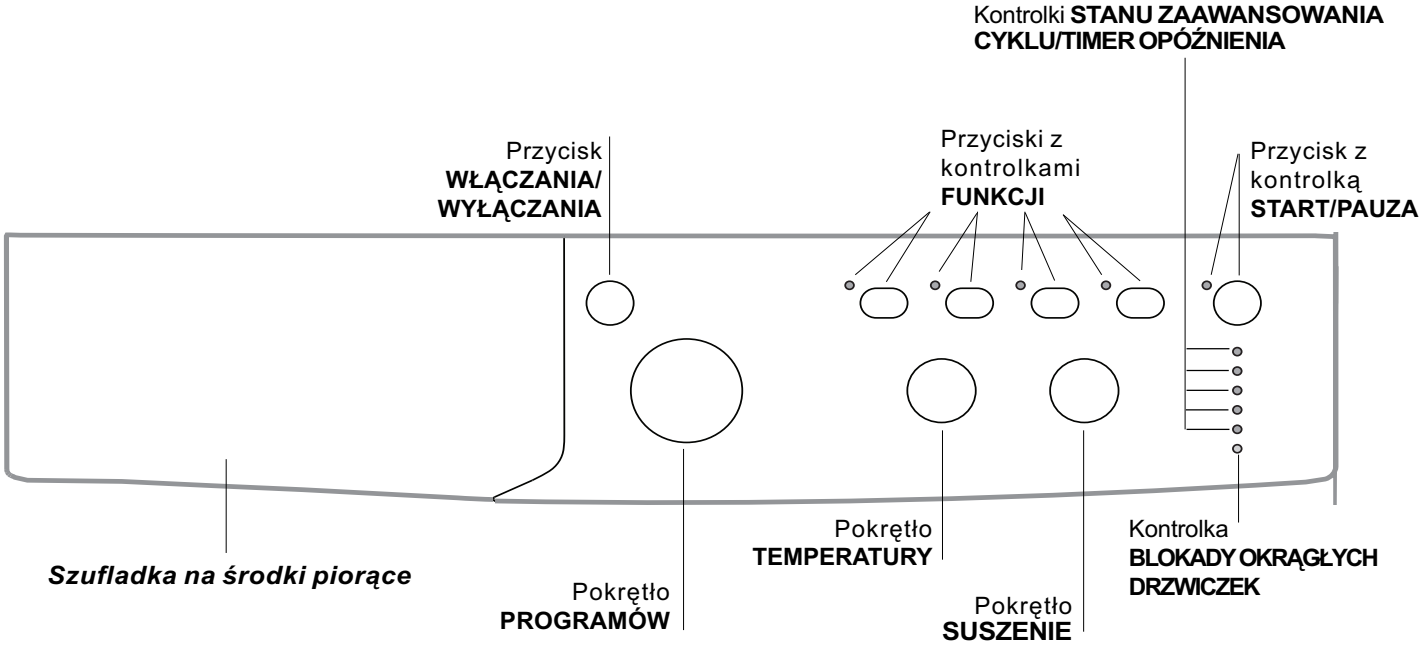

Szufladka na środki piorące: do dozowania środków piorących i dodatków (*patrz „Środki piorące i bielizna”).*

Przycisk **WŁĄCZANIA/WYŁĄCZANIA:** do włączania i wyłączania pralki.

Pokrętło **PROGRAMÓW:** do ustawiania programów. W czasie trwania programu pokrętło pozostaje nieruchome.

Przyciski z kontrolkami **FUNKCJI:** do wyboru dostępnych funkcji. Kontrolka wybranej funkcji pozostaje zaświecona.

Pokrętło **SUSZENIE:** aby ustawić żądane suszenie (*patrz “Personalizacja”).*

Pokrętło **TEMPERATURY:** do regulacji temperatury prania lub do nastawienia prania w zimnej wodzie (*patrz „Personalizacja”).*

Kontrolki **STANU ZAAWANSOWANIA CYKLU/ TIMER OPÓŹNIENIA:** umożliwiają kontrolę stanu zaawansowania programu prania.
Zapalona kontrolka wskazuje bieżącą fazę.
Jeśli nastawiona została funkcja „Timer opóźnienia”, kontrolki wskażą czas pozostający do uruchomienia się programu *(patrz strona obok).*

Kontrolka **BLOKADY OKRĄGŁYCH DRZWICZEK:** pozwala sprawdzić czy możliwe jest otwarcie okrągłych drzwiczek *(patrz strona obok)*.

Przycisk z kontrolką **START/PAUZA:** do uruchamiania programów lub ich chwilowego przerywania.
N.B.: aby przerwać wykonywane pranie, należy nacisnąć ten przycisk, jego kontrolka zacznie pulsować na pomarańczowo, natomiast kontrolka bieżącej fazy będzie świecić ciągłym światłem.
Jeśli kontrolka BLOKADY OKRĄGŁYCH DRZWICZEK jest wyłączona, można otworzyć drzwiczki pralki.
W celu ponownego uruchomienia prania od momentu, w którym zostało ono przerwane, należy ponownie nacisnąć ten przycisk.

Funkcja stand by
Pralka ta, w myśl nowych norm europejskich związanych z oszczędnością elektryczną, posiada system auto wyłączenia (stand by), który włącza się po 30 minutach nie użytkowania. Ponownie lekko wcisnąć przycisk ON-OFF i poczekać, aż pralka ponownie włączy się.

Kontrolki

Kontrolki dostarczają ważnych informacji.
Oto co sygnalizują:

Timer opóźnienia
Jeśli została włączona funkcja „Timer opóźnienia" (*patrz „Personalizacja"*), po uruchomieniu programu zacznie pulsować kontrolka wybranegoopóźnienia:



Stopniowo wskazywany będzie, poprzez pulsowanie odpowiedniej kontrolki, czas pozostający do rozpoczęcia cyklu prania.



Po upływie wybranego czasu opóźnienia rozpocznie się ustawiony program.

Kontrolki bieżącej fazy prania:
Po wybraniu i uruchomieniu żądanego cyklu prania kontrolki będą się kolejno zapalać, wskazując stan zaawansowania programu:

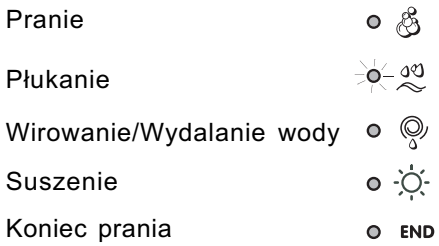

Uwaga: Po zakończeniu cyklu suszenia należy ustawić pokrętło SUSZENIE na pozycji „**0**".

Przyciski funkcyjne i ich kontrolki
Po dokonaniu wyboru funkcji jej kontrolka zaświeci się.
W przypadku wyboru funkcji niezgodnej z ustawionym programem jej kontrolka zacznie pulsować i funkcja nie włączy się.
Jeśli wybrana funkcja nie jest zgodna z inną, ustawioną uprzednio, kontrolka odpowiadająca pierwszej funkcji będzie pulsowała i uruchomiona zostanie jedynie druga funkcja a kontrolka uruchomionej funkcji zaświeci się.

Kontrolka blokady okrągłych drzwiczek
Włączona kontrolka wskazuje, że drzwiczki zostały zablokowane w celu uniemożliwienia ich otwarcia; aby można było otworzyć drzwiczki, kontrolka musi być wyłączona; (odczekać około 3 minuty). Aby otworzyć drzwiczki w trakcie wykonywania cyklu należy nacisnąć przycisk START/PAUZA; jeśli kontrolka BLOKADY OKRĄGŁYCH DRZWICZEK jest wyłączona, można otworzyć drzwiczki.
! Szybkie pulsowanie kontrolek „faz prania" oraz kontrolki BLOKADY OKRĄGŁYCH DRZWICZEK sygnalizuje wystąpienie nieprawidłowości (*patrz „Nieprawidłowości w działaniu i sposoby ich usuwania"*).

Uruchamianie programu

1. Włączyć pralkę, naciskając przycisk WŁĄCZANIE / WYŁĄCZANIE . Wszystkie kontrolki zapalą się na kilka sekund, następnie wyłączą się i zacznie pulsować kontrolka START/PAUZA.

2. Załadować bieliznę i zamknąć drzwiczki pralki.

3. Ustawić żądany program przy pomocy pokrętła PROGRAMÓW.

4. Ustawić temperaturę prania (*patrz „Personalizacja").*

5. W razie potrzeby ustawić suszenie (*patrz „Personalizacja").*

6. Wsypać środek piorący i dodatki (*patrz „Środki piorące i bielizna").*

7. Wybrać żądane funkcje.

8. Uruchomić program naciskając przycisk START/PAUZA, kontrolka programu będzie świecić ciągłym światłem w kolorze zielonym. Aby anulować ustawiony cykl, należy chwilowo zatrzymać urządzenie, naciskając przycisk START/PAUZA, i wybrać nowy cykl.

9. Po zakończeniu programu zapali się kontrolka END. Po zgaśnięciu kontrolki BLOKADY OKRĄGŁYCH DRZWICZEK można otworzyć drzwiczki. Wyjąć bieliznę i pozostawić drzwiczki pralki uchylone, aby bęben mógł wyschnąć. Wyłączyć pralkę, naciskając przycisk WŁĄCZANIE/WYŁĄCZANIE.

Programy

PL

Tabela programów

Programy	Opis programu	Temp. max (°C)	Prędkosc max (obrotów na minutę)	Suszenie	Środki piorące			Ładunek max (kg)		Czas trwania cyklu	
					Pranie Wstepne	Pranie	Środek zmiękc-zający	Norma-lny	Eco Time	Norma-lny	Eco Time
	Programy codzienne (Daily)										
1	**BAWEŁNA PRANIE WSTEPNE:** bielizna białá silnie zabrudzona.	90°	1000	●	●	●	●	7	-	171	-
2	**BAWEŁNA**: bielizna biała silnie zabrudzona.	90°	1000	●	-	●	●	7	-	155	-
2	**BAWEŁNA (1):** tkaniny białe i kolorowe, wytrzymałe, mocno zabrudzone.	60°	1000	●	-	●	●	7	-	153	-
2	**BAWEŁNA (2):** tkaniny białe i kolorowe, delikatne, mocno zabrudzone.	40°	1000	●	-	●	●	7	-	147	-
3	**BAWEŁNA:** tkaniny białe i kolorowe, wytrzymałe, mocno zabrudzone.	60°	1000	●	-	●	●	7	3,5	130	104
4	**BAWEŁNA KOLOROWE (3):** tkaniny białe lekko zabrudzone i delikatne kolorowe.	40°	1000	●	-	●	●	7	3,5	92	71
5	**SYNTETYCZNE:** tkaniny kolorowe, wytrzymałe, mocno zabrudzone.	60°	800	●	-	●	●	3	2	85	72
	Programy specjalne (Special)										
6	**WELNA:** do welny, kaszmiru, itp.	40°	600	-	-	●	●	1,5	-	55	-
7	**JEDWAB/FIRANY:** do jedwabiu, wiskozy, bielizny.	30°	0	-	-	●	●	1	-	55	-
8	**JEANS**	40°	800	●	-	●	●	3	-	80	-
9	**Sport Light**	30°	600	-	-	●	●	3	-	68	-
10	**Sport Shoes**	30°	600	-	-	●	●	Maks. 2 pary.	-	50	-
	Programy Suszenie										
11	**Suszenie bawełna**	-	-	●	-	-	-	5	-	-	-
12	**Suszenie syntetyczne**	-	-	●	-	-	-	3	-	-	-
13	Express Wash & Dry	30°	1000	●	-	●	●	0,5	-	35	-
	Programy czesciowe										
	Płukanie	-	1000	●	-	-	●	7	-	36	-
	Wirowanie	-	1000	●	-	-	-	7	-	16	-
	Wydalanie wody	-	0	-	-	-	-	7	-	2	-

Podane w tabeli dane mają charakter orientacyjny.

Dla wszystkich Instytucji homologacyjnych:
1) Program kontrolny zgodny z normą EN 50229: ustawić program 2, wybierając temperaturę 60°C.
2) Program bawełna, długi: ustawić program 2, wybierając temperaturę 40°C.
3) Program bawełna, krótki: ustawić program 4, wybierając temperaturę 40°C.

Programy specjalne

Sport Light (program **9**) został opracowany do prania tkanin używanych do produkcji odzieży sportowej (dresów, krótkich spodenek itp.) o niewielkim stopniu zabrudzenia; dla uzyskania najlepszych rezultatów prania zaleca się nie przekraczać maksymalnego wsadu określonego w *„Tabela programów”*. Zaleca się stosowanie płynnych środków do prania, w ilości jak dla połowy wsadu.
Sport Shoes (program **10**) został opracowany do prania obuwia sportowego; dla uzyskania najlepszych rezultatów nie należy prać jednocześnie więcej niż 2 par obuwia.
Express Wash & Dry (program **13**) zostal opracowany do prania i suszenia bielizny lekko zabrudzonej w krótkim czasie. Po wybraniu tego cyklu mozna prac i suszyc do 0,5 kg bielizny w ciagu 35 minut.
Aby otrzymac jak najlepsze wyniki prania nalezy stosowac plynny srodek pioracy; wczesniej wyprac kolniesze, mankiety i plamy.

Personalizacja

INDESIT

PL

Ustawianie temperatury

Obracając pokrętłem TEMPERATURA ustawia się temperaturę prania (patrz *Tabela programów*).
Temperaturę można zmniejszać, aż do prania w zimnej wodzie ❄.
Pralka automatycznie uniemożliwi ustawienie temperatury wyższej od maksymalnej temperatury przewidzianej dla danego programu.

Ustawianie suszenia

Obracając pokrętło SUSZENIE, wybiera się żądany rodzaj suszenia.Przewidziane są dwie możliwości:
A - Zależnie od czasu: od **40** do **180** minut.
B - Na podstawie poziomu żądanego suszenia:
Prasowanie: wskazany dla bielizny, która będzie prasowana. Poziom pozostałej wilgotności zmiękcza zgięcia i ułatwia ich usunięcie.
Wieszak: Idealny dla tej bielizny, która wymaga kompletnego prasowania.
Szafa: Odpowiedni dla bielizny, która ma być ułożona w szafie bez jej prasowania.

Tabela czasów suszenia (wartości orientacyjne).

Rodzaj tkaniny	Rodzaj zaladunku	Zaladunek maks. (kg)	Szafa	Wieszak	Prasowanie
Bawełna	Bielizna róznych rozmiarów, Reczniki frotté	5	180	170	140
Syntetyczne	Przescieradla, koszule	3	140	120	100

eśli wyjątkowo ilość bielizny do prania i suszenia przewyższa maksymalny przewidziany ładunek *(patrz Tabela czasów suszenia)*, należy wykonać pranie, a po zakończeniu programu podzielić ładunek i włożyć do bębna tylko jego część. Następnie postępować według instrukcji dotyczących opcji „**Tylko suszenie**". Powtórzyć te same czynności dla pozostałej części bielizny.

Tylko suszenie
Wybrać pokrętłem programów program suszenia (**11-12**) odpowiednio do rodzaju tkaniny. Pokrętło SUSZENIE można ustawić również poziom lub czas suszenia.

Funkcje

Różne funkcje, w jakie wyposażona jest pralka, pozwalają na uzyskanie oczekiwanej czystości i bieli prania.
Aby włączyć poszczególne funkcje, należy:
1. nacisnąć przycisk odpowiadający żądanej funkcji;
2. zapalenie się jego kontrolki sygnalizuje, że funkcja jest włączona.

Uwaga: Szybkie pulsowanie kontrolki wskazuje, że danej funkcji nie można ustawić dla wybranego programu.

EcoTime
W przypadku wyboru tej opcji ruchy bębna, temperatura i woda są dostosowywane do niedużego wsadu tkanin bawełnianych i syntetycznych, o niewielkim stopniu zabrudzenia *(patrz „Tabela programów").* "EcoTime" możesz prać szybciej, oszczędzając wodę i energię. Zaleca się stosować płynny środek do prania, dostosowując jego ilość do ilości wsadu.
! Funkcji tej nie można włączyć w programach 1, 2, 6, 7, 8, 9, 10, 11, 12, 13, , , .

1000-500
Naciskając ten przycisk zmniejsza się prędkość wirówki.
! Funkcji tej nie można włączyć w programach 7, 11, 12, 13, .

Łatwe prasowanie
Po wybraniu tej opcji pranie oraz wirowanie zostaną odpowiednio zmodyfikowane w celu ograniczenia powstawania zagnieceń. Po zakończeniu cyklu pralka wykona powolne obroty bębna; kontrolka opcji ŁATWE PRASOWANIE oraz kontrolka START/PAUZA będą pulsować (pierwsza na zielono, druga na pomarańczowo) oraz włączy się kontrolka **END**. W celu zakończenia cyklu należy nacisnąć przycisk START/PAUZA lub przycisk ŁATWE PRASOWANIE. W programie 7 po zakończeniu cyklu bielizna pozostanie namoczona, a kontrolka funkcji „ŁATWE PRASOWANIE" oraz kontrolka START/PAUZA będą pulsować, natomiast kontrolka PŁUKANIA będzie świecić światłem ciągłym. W celu odprowadzenia wody i umożliwienia wyjęcia prania konieczne jest naciśnięcie przycisku START/PAUZA lub przycisku „ŁATWE PRASOWANIE".
! Funkcji tej nie można włączyć w programach 6, 9, 10, 11, 12, 13, , .
N.B.: Jeśli chcesz wykonać również i suszenie, przycisk ten jest aktywny tylko w połączeniu z poziomem (Prasowanie).

Timer opóźnienia
Opóźnia uruchomienie urządzenia aż do 9 godzin. Należy kilkakrotnie nacisnąć przycisk, aż do zaświecenia się kontrolki odpowiadającej żądanemu opóźnieniu. Po piątym naciśnięciu przycisku funkcja wyłącza się.
N.B.: po naciśnięciu przycisku START/PAUZA można zmienić wartość opóźnienia tylko na mniejszą, aż do uruchomienia ustawionego programu.
! Jest aktywny ze wszystkimi programami.

Środki piorące i bielizna

PL

Szufladka na środki piorące

Dobry rezultat prania zależy również od prawidłowego dozowania środka piorącego: użycie jego nadmiernej ilości nie poprawia skuteczności prania, lecz przyczynia się do powstawania nalotów na wewnętrznych częściach pralki i do zanieczyszczania środowiska.

! Nie stosować środków do prania ręcznego, ponieważ tworzą one za dużo piany.

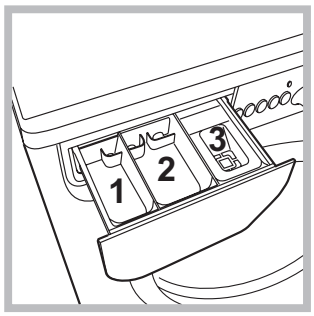

Wysunąć szufladkę i umieścić w niej środek piorący lub dodatkowy w następujący sposób.

przegródka 1: Środek piorący do prania wstępnego (w proszku)
przegródka 2: Środek piorący do prania właściwego (w proszku lub w płynie)
Płynny środek do prania należy wlać dopiero przed samym uruchomieniem programu.
przegródka 3: Środki dodatkowe (zmiękczające, itp.)
Środek zmiękczający nie powinien wypływać poza kratkę.

Przygotowanie bielizny

- Podzielić bieliznę do prania według:
- rodzaju tkaniny / symbolu na etykietce.
- kolorów: oddzielić tkaniny kolorowe od białych.
- Opróżnić kieszenie i sprawdzić guziki.
- Nie przekraczać wskazanego ciężaru suchej bielizny:
  Tkaniny wytrzymałe: max 7 kg
  Tkaniny syntetyczne: max 3 kg
  Tkaniny delikatne: max 2 kg
  Wełna: max 1,5 kg
  Jedwab: max 1 kg

Ile waży bielizna?

1 prześcieradło 400-500 gr.
1 poszewka 150-200 gr.
1 obrus 400-500 gr.
1 szlafrok 900-1.200 gr.
1 ręcznik 150-250 gr.

Tkaniny wymagające szczególnego traktowania

Wełna: za pomocą programu **6** można prać w pralce także odzież wełnianą, również tę opatrzoną etykietą „tylko pranie ręczne” . Aby uzyskać jak najlepsze rezultaty, należy stosować specjalny środek do prania i nie przekraczać wsadu 1,5 kg.
Jedwab: stosować odpowiedni program **7** do prania wszelkiego rodzaju wyrobów z jedwabiu. Zaleca się stosowanie specjalnego środka piorącego do tkanin delikatnych.
Firany: włożyć je złożone do poszewki lub do siatkowatego worka. Stosować program **7**.
Jeans: przed praniem odwrócic odziez na lewa strone, stosowac plynny srodek do prania. Uzywac programu **8**.

System równoważenia ładunku

Przed każdym wirowaniem, aby uniknąć nadmiernych drgań oraz jednorodnie rozłożyć wsad, bęben wykonuje obroty z prędkością nieco większą niż podczas prania. Jeśli pomimo kolejnych prób wsad nie zostanie równomiernie rozłożony, maszyna wykona wirowanie z prędkością mniejszą od przewidzianej. W przypadku nadmiernego niezrównoważenia pralka wykona rozłożenie wsadu zamiast wirowania. Aby zapewnić lepsze rozłożenie wsadu oraz jego właściwe zrównoważenie, zaleca się wymieszanie dużych i małych sztuk bielizny.

Zalecenia i środki ostrożności

INDESIT

PL

! Pralka została zaprojektowana i wyprodukowana zgodnie z międzynarodowymi normami bezpieczeństwa. Niniejsze ostrzeżenia zostały tu zamieszczone ze względów bezpieczeństwa i należy je uważnie przeczytać.

Ogólne zasady bezpieczeństwa

- Urządzenie to zostało zaprojektowane wyłącznie do użytkowania w warunkach domowych.
- Urządzenie to nie jest przeznaczone do użytkowania przez osoby (w tym dzieci) o ograniczonej sprawności fizycznej, zmysłowej lub umysłowej oraz nieposiadające odpowiedniego doświadczenia i wiedzy, chyba że używają go pod nadzorem lub po otrzymaniu wskazówek od osoby odpowiedzialnej za ich bezpieczeństwo. Należy pilnować, aby dzieci nie bawiły się urządzeniem.
  – Nie suszyć ubrań niewypranych.
  – Odzież, która została zabrudzona takimi substancjami, jak olej jadalny, aceton, alkohol, benzyna, kerosen, odplamiacze, terpentyna, woski i środki usuwające wosk, powinna przed rozpoczęciem suszenia zostać wyprana w gorącej wodzie z dużą ilością detergentów.
  – Zabronione jest suszenie w suszarce takich rzeczy, jak guma piankowa (pianka lateksowa), czepki prysznicowe, materiały wodoodporne, ubrania podgumowane oraz ubrania i poduszki z wkładkami z gumy piankowej.
  – Środki zmiękczające tkaniny i podobne produkty należy stosować zgodnie z instrukcjami producenta.
  – Końcowa część cyklu suszenia jest przeprowadzana bez ogrzewania (cykl chłodzenia), co gwarantuje, że suszone ubrania nie ulegną zniszczeniu.
  UWAGA: Nie należy wyłączać suszarki przed zakończeniem programu suszenia. Jeśli do tego dojdzie, należy szybko wyjąć wszystkie ubrania i rozwiesić je, tak aby mogły szybko się ochłodzić.
- Nie dotykać pralki, stojąc przy niej boso lub mając mokre lub wilgotne ręce albo stopy.
- Nie wyjmować wtyczki z gniazdka, ciągnąc za kabel, lecz trzymając za wtyczkę.
- W trakcie pracy maszyny nie otwierać szufladki na środki piorące.
- Nie dotykać odprowadzanej wody, gdyż może ona osiągać wysokie temperatury.
- W żadnym wypadku nie otwierać okrągłych drzwiczek pralki na siłę: grozi to uszkodzeniem mechanizmu zabezpieczającego drzwiczki przed przypadkowym otwarciem.
- W razie wystąpienia usterki nie należy w żadnym wypadku próbować dostać się do wewnętrznych części pralki z zamiarem samodzielnego dokonania naprawy.
- Zawsze uważać, aby dzieci nie zbliżały się do pracującej pralki.
- W czasie prania okrągłe drzwiczki pralki nagrzewają się.
- Jeśli trzeba przenieść pralkę w inne miejsce, należy to robić bardzo ostrożnie, w dwie lub trzy osoby. Nigdy nie przenosić pralki samodzielnie, gdyż jest ona bardzo ciężka.
- Przed włożeniem bielizny sprawdzić, czy bęben jest pusty.
- W trakcie suszenia drzwiczki nagrzewają się.
- Nie suszyć bielizny czyszczonej przy pomocy łatwopalnych rozpuszczalników (np.trichloroetylen).
- Nie suszyć gumy gąbczastej ani podobnych elastomerów.
- Upewnić się, by w trakcie suszenia kurek wody był odkręcony.

Utylizacja

- Utylizacja opakowania: stosować się do lokalnych przepisów, dzięki temu opakowanie będzie mogło zostać ponownie wykorzystane.
- Europejska Dyrektywa 2002/96/EC dotycząca Zużytych Elektrycznych i Elektronicznych Urządzeń zakłada zakaz pozbywania się starych urządzeń domowego użytku jako nieposortowanych śmieci komunalnych. Zużyte urządzenia muszą być osobno zbierane i sortowane w celu zoptymalizowania odzyskania oraz ponownego przetworzenia pewnych komponentów i materiałów. Pozwala to ograniczyć zanieczyszczenie środowiska i pozytywnie wpływa na ludzkie zdrowie. Przekreślony symbol „kosza” umieszczony na produkcie przypomina klientowi o obowiązku specjalnego sortowania.
  Konsumenci powinni kontaktować się z władzami lokalnymi lub sprzedawcą w celu uzyskania informacji dotyczących postępowania z ich zużytymi urządzeniami gospodarstwa domowego.

Utrzymanie i konserwacja

PL

Odłączenie wody i prądu elektrycznego

- Zamknąć kurek dopływu wody po każdym praniu. W ten sposób zmniejsza się zużycie instalacji hydraulicznej pralki oraz eliminuje się niebezpieczeństwo wycieków.
- Przed przystąpieniem do czyszczenia pralki oraz do czynności konserwacyjnych wyjąć wtyczkę z gniazdka.

Czyszczenie pralki

Obudowę zewnętrzną i gumowe części pralki można myć ściereczką zmoczoną w letniej wodzie z mydłem. Nie stosować rozpuszczalników ani ściernych środków czyszczących.

Czyszczenie szufladki na środki piorące

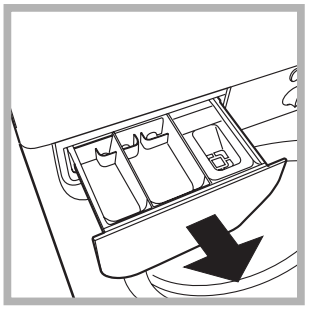

Wysunąć szufladkę, unosząc ją lekko ku górze i wyciągając na zewnątrz (*patrz rysunek*).
Wypłukać szufladkę pod bieżącą wodą.
Czynność tę należy wykonywać stosunkowo często.

Konserwacja okrągłych drzwiczek i bębna

- Drzwiczki pralki należy zawsze pozostawiać uchylone, aby zapobiec tworzeniu się nieprzyjemnych zapachów.

Czyszczenie pompy

Pralka wyposażona jest w pompę samoczyszczącą, która nie wymaga zabiegów konserwacyjnych. Może się jednak zdarzyć, że drobne przedmioty (monety, guziki) wpadną do komory wstępnej zabezpieczającej pompę, która znajduje się w jej dolnej części.

! Należy się upewnić, że cykl prania został zakończony i wyjąć wtyczkę z gniazdka.

Aby dostać się do komory wstępnej:

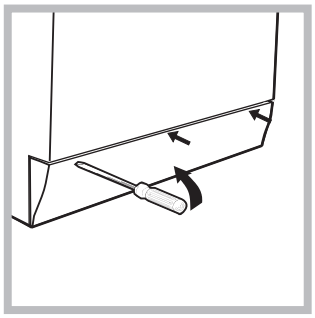

1. zdjąć panel pokrywy z przedniej strony pralki przy pomocy śrubokrętu (*patrz* rysunek)*;*

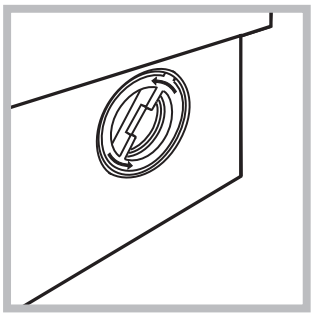

2. odkręcić pokrywę, obracając ją w kierunku przeciwnym do ruchu wskazówek zegara (*patrz rysunek*)*:* wypłynięcie niewielkiej ilości wody jest normalnym zjawiskiem;

3. dokładnie wyczyścić wnętrze;
4. ponownie przykręcić pokrywę;
5. ponownie założyć panel upewniwszy się, przed dociśnięciem go do maszyny, czy zatrzaski zostały umieszczone w odpowiednich otworach.

Kontrola przewodu doprowadzającego wodę

Przynajmniej raz w roku należy sprawdzić przewód doprowadzający wodę. Jeśli widoczne są na nim pęknięcia i rysy, należy go wymienić: w trakcie prania duże ciśnienie może bowiem spowodować jego nagłe rozerwanie.

! Nigdy nie instalować już używanych przewodów.

Nieprawidłowości w działaniu i sposoby ich usuwania

Może się zdarzyć, że pralka nie działa. Przed wezwaniem Serwisu Technicznego (*patrz „Serwis Techniczny”)* należy sprawdzić, czy problemu nie da się łatwo rozwiązać przy pomocy poniższego wykazu.

Nieprawidłowości w działaniu:	Możliwe przyczyny / Rozwiązania:
Pralka nie włącza się.	• Wtyczka nie jest włączona do gniazdka lub jest wsunięta za słabo, tak że nie ma styku. • W domu nastąpiła przerwa w dostawie prądu.
Cykl prania nie rozpoczyna się.	• Drzwiczki pralki nie są dobrze zamknięte. • Nie został wciśnięty przycisk WŁĄCZANIA/WYŁĄCZANIA. • Nie został wciśnięty przycisk START/PAUZA. • Kurek dopływu wody jest zamknięty. • Zostało nastawione opóźnienie startu (*patrz „Personalizacja”).*
Pralka nie pobiera wody (szybko pulsuje kontrolka pierwszej fazy prania).	• Przewód doprowadzający wodę nie jest podłączony do kurka. • Przewód jest zgięty. • Kurek dopływu wody jest zamknięty. • W domu nastąpiła przerwa w dostawie wody. • Ciśnienie wody nie jest wystarczające. • Nie został wciśnięty przycisk START/PAUZA.
Pralka cały czas pobiera i odprowadza wodę.	• Przewód odpływowy nie został zainstalowany na wysokości między 65 a 100 cm od podłogi (*patrz „Instalacja”)*. • Końcówka przewodu odpływowego jest zanurzona w wodzie (*patrz „Instalacja”).* • Otwór odpływowy w ścianie nie posiada odpowietrznika. Jeśli po sprawdzeniu tych możliwości problem nie zostanie rozwiązany, należy zamknąć kurek dopływu wody, wyłączyć pralkę i wezwać Serwis Techniczny. Jeśli mieszkanie znajduje się na najwyższych piętrach budynku, może wystąpić efekt syfonu, w wyniku którego pralka cały czas pobiera i odprowadza wodę. W celu wyeliminowania tej niedogodności należy zakupić specjalny zawór, zapobiegający powstawaniu efektu syfonu.
Pralka nie odprowadza wody i nie odwirowuje prania.	• Program nie przewiduje odprowadzania wody: w przypadku niektórych programów należy uruchomić je ręcznie. • Włączona jest funkcja ŁATWE PRASOWANIE: aby zakończyć program, należy nacisnąć przycisk START/PAUZA (*„Programy i funkcje”).* • Przewód odpływowy jest zgięty (*patrz „Instalacja”*). • Instalacja odpływowa jest zatkana.
Pralka mocno wibruje w fazie wirowania.	• Podczas instalacji pralki bęben nie został prawidłowo odblokowany (*patrz „Instalacja”).* • Pralka nie jest właściwie wypoziomowana (*patrz „Instalacja”*). • Pralka, zainstalowana pomiędzy meblami a ścianą, ma za mało miejsca (*patrz „Instalacja”*).
Z pralki wycieka woda.	• Przewód doprowadzający wodę nie jest dobrze przykręcony (*patrz „Instalacja”).* • Szufladka na środki piorące jest zatkana (w celu jej oczyszczenia *patrz „Utrzymanie i konserwacja”*). • Przewód odpływowy nie jest dobrze zamocowany(*patrz „Instalacja”*).
Kontrolki “opcji” i kontrolka “start/stop” migają i jedna z kontrolek „faza w toku” jak i „drzwiczki zablokowane” będą świeciły się w sposób ciągły.	• Wyłączyć maszynę i wyjąć wtyczkę z gniazdka, odczekać około 1 minuty, następnie włączyć ją ponownie. Jeśli problem nie ustępuje, należy wezwać Serwis Techniczny.
Tworzy się zbyt duża ilość piany.	• Środek piorący nie jest odpowiedni do pralek automatycznych (na opakowaniu musi być umieszczony napis: „do pralek”, „do prania ręcznego i w pralce” lub podobny). • Użyto za dużo środka piorącego.
Pralka nie suszy.	• Wtyczka nie jest włączona do gniazdka, lub jest wsunięta niedostatecznie, tak że nie ma kontaktu. • W domu brak jest prądu. • Drzwiczki nie są dobrze zamknięte. • Zostało nastawione opóźnienie startu (*patrz „Personalizacja”).* • Pokrętło SUSZENIE znajduje się w pozycji **0**.

Serwis Techniczny

PL

Przed skontaktowaniem się z Serwisem Technicznym:
- Sprawdzić, czy problemu nie można rozwiązać samodzielnie *(patrz „Nieprawidłowości w działaniu i sposoby ich usuwania”);*
- Ponownie uruchomić program i sprawdzić, czy problem nie zniknął;
- Jeśli nie, zwrócić się do autoryzowanego Serwisu Technicznego, dzwoniąc pod numer podany w karcie gwarancyjnej.

! Nigdy nie wzywać nieautoryzowanych techników.

Należy podać:
- rodzaj nieprawidłowości;
- model maszyny (Mod.);
- numer seryjny (S/N).

Informacje te znajdują się na tabliczce umieszczonej w tylnej części pralki oraz widocznej z przodu po otwarciu drzwiczek.

Οδηγίες χρήσης

ΠΛΥΝΤΗΡΙΟ ΡΟΥΧΩΝ

! Το σύμβολο αυτό σου θυμίζει να διαβάζεις αυτό το εγχειρίδιο οδηγιών.

GR

Ελληνικά

IWDC 7105

Περιεχόμενα

Εγκατάσταση, 38-39
Αποσυσκευασία και οριζοντίωση
Υδραυλικές και ηλεκτρικές συνδέσεις
Πρώτος κύκλος πλυσίματος
Τεχνικά στοιχεία

Περιγραφή του πλυντηρίου και εκκίνηση ενός προγράμματος, 40-41
Πίνακας ελέγχου
Ενδεικτικά φωτάκια
Εκκίνηση ενός προγράμματος

Προγράμματα, 42
Πίνακας των Προγραμμάτων

Εξατομικεύσεις, 43
Θέστε τη θερμοκρασία
Θέστε το στέγνωμα
Λειτουργίες

Απορρυπαντικά και μπουγάδα, 44
Θήκη απορρυπαντικών
Προετοιμασία της μπουγάδας
Ειδικά ρούχα
Σύστημα ισοστάθμισης του φορτίου

Προφυλάξεις και συμβουλές, 45
Γενική ασφάλεια
Διάθεση

Συντήρηση και φροντίδα, 46
Αποκλεισμός νερού και ηλεκτρικού ρεύματος
Καθαρισμός του πλυντηρίου
Καθαρισμός του συρταριού απορρυπαντικών
Φροντίδα της πόρτας και του κάδου
Καθαρισμός της αντλίας
Έλεγχος του σωλήνα τροφοδοσίας του νερού

Ανωμαλίες και λύσεις, 47

Υποστήριξη, 48

Εγκατάσταση

GR

! Είναι σημαντικό να διατηρήσετε το εγχειρίδιο αυτό για να μπορείτε να το συμβουλεύεστε οποιαδήποτε στιγμή. Σε περίπτωση πώλησης, παραχώρησης ή μετακόμισης, βεβαιωθείτε ότι παραμένει μαζί με το πλυντήριο για να πληροφορεί τον νέο ιδιοκτήτη για τη λειτουργία και τις σχετικές προειδοποιήσεις.

! Διαβάστε προσεκτικά τις οδηγίες: υπάρχουν σημαντικές πληροφορίες για την εγκατάσταση, τη χρήση και την ασφάλεια.

Αποσυσκευασία και οριζοντίωση

Αποσυσκευασία

1. Αποσυσκευάστε το πλυντήριο.
2. Ελέγξτε αν το πλυντήριο έχει υποστεί ζημιές κατά τη μεταφορά. Αν έχει υποστεί ζημιές μην το συνδέετε και επικοινωνήστε με τον μεταπωλητή.

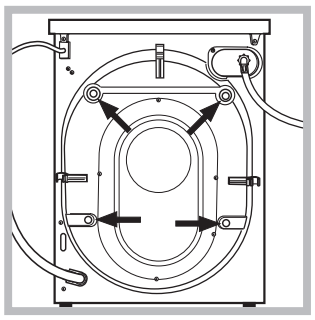

3. Αφαιρέστε τις 4 βίδες προστασίας για τη μεταφορά και το λαστιχάκι με το σχετικό διαχωριστικό, που βρίσκονται στο πίσω μέρος (*βλέπε εικόνα*).

4. Κλείστε τις οπές με τα πλαστικά πώματα που σας παρέχονται.
5. Διατηρείστε και τα τρία τεμάχια: αν το πλυντήριο χρειαστεί να μεταφερθεί, θα πρέπει να ξαναμονταριστούν.

! Οι συσκευασίες δεν είναι παιχνίδια για μικρά παιδιά.

Ευθυγράμμιση

1. Εγκαταστήστε το πλυντήριο σε ένα δάπεδο επίπεδο και ανθεκτικό, χωρίς να το ακουμπήσετε σε τοίχους, έπιπλα ή άλλο.

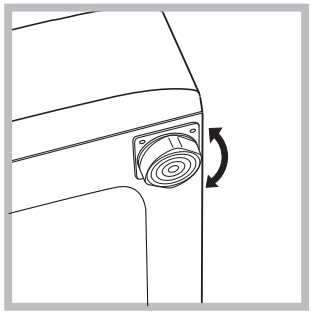

2. Αν το δάπεδο δεν είναι απόλυτα οριζοντιωμένο, αντισταθμίστε τις ανωμαλίες βιδώνοντας ή ξεβιδώνοντας τα πρόσθια ποδαράκια *(βλέπε εικόνα).* Η γωνία κλίσης, μετρημένη στην επιφάνεια εργασίας, δεν πρέπει να ξεπερνάει τις 2°.

Μια φροντισμένη οριζοντίωση προσδίδει σταθερότητα στη μηχανή και αποσοβεί δονήσεις, θορύβους και μετατοπίσεις κατά τη λειτουργία. Σε περίπτωση μοκέτας ή τάπητα, ρυθμίστε τα ποδαράκια έτσι ώστε να υφίσταται κάτω από το πλυντήριο αρκετός χώρος για τον αερισμό.

Υδραυλικές και ηλεκτρικές συνδέσεις

Σύνδεση του σωλήνα τροφοδοσίας του νερού

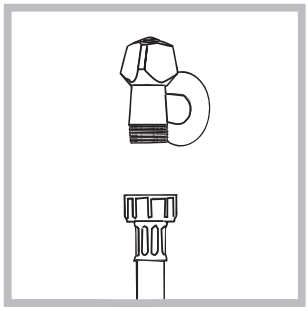

1. Συνδέστε το σωλήνα τροφοδοσίας βιδώνοντάς τον σε ένα κρουνό κρύου νερού με στόμιο σπειρώματος 3/4 gas *(βλέπε εικόνα).*
Πριν τη σύνδεση, αφήστε να τρέξει το νερό μέχρι να γίνει διαυγές.

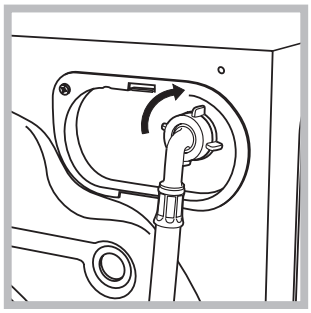

2. Συνδέστε το σωλήνα τροφοδοσίας στο πλυντήριο βιδώνοντάς τον στην αντίστοιχη είσοδο νερού, στο πίσω μέρος επάνω δεξιά *(βλέπε εικόνα).*

3. Προσέξτε ώστε στο σωλήνα να μην υπάρχουν ούτε πτυχώσεις, ούτε στενώσεις.

! Η πίεση νερού του κρουνού πρέπει να κυμαίνεται μεταξύ των τιμών του πίνακα Τεχνικά στοιχεία *(βλέπε σελίδα δίπλα).*

! Αν το μήκος του σωλήνα τροφοδοσίας δεν επαρκεί, απευθυνθείτε σε ένα ειδικευμένο κατάστημα ή σε ένα εξουσιοδοτημένο τεχνικό.

! Μη χρησιμοποιείτε ποτέ χρησιμοποιημένους σωλήνες.

! Χρησιμοποιείτε εκείνους που σας παρέχονται με τη μηχανή.

Σύνδεση του σωλήνα αδειάσματος

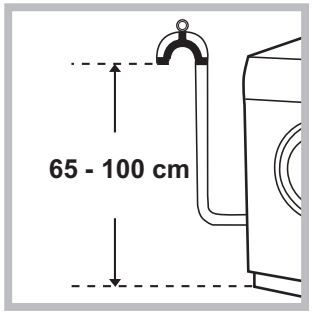

Συνδέστε αδειάσματος, χωρίς να τον διπλώσετε, σε έναν αγωγό εκκένωσης ή σε μια επιτοίχια αποχέτευση σε απόσταση από 65 έως 100 cm από το έδαφος.

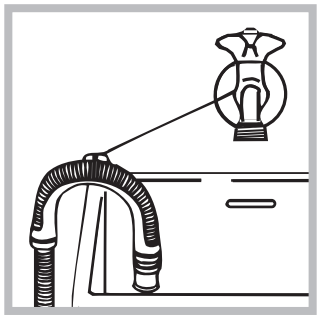

Διαφορετικά αποθέστε τον στο χείλος ενός νιπτήρα ή μιας λεκάνης, δένοντας τον οδηγό που σας παρέχεται στονκρουνό (*βλέπε εικόνα*). Το ελεύθερο άκρο του σωλήνα αδειάσματος δεν πρέπει να παραμένει βυθισμένο στο νερό.

! Δεν συνιστάται η χρήση προεκτάσεων σωλήνων. Αν απαιτείται, η προέκταση πρέπει να έχει την ίδια διάμετρο του αρχικού σωλήνα και να μην ξεπερνάει τα 150 cm.

Ηλεκτρική σύνδεση

Πριν εισάγετε το βύσμα στην ηλεκτρική πρίζα, βεβαιωθείτε ότι:

- η πρίζα διαθέτει γείωση και τηρεί τις εκ του νόμου προδιαγραφές.
- Η πρίζα να είναι σε θέση να υποφέρει το μέγιστο φορτίο ισχύος της μηχανής, που αναφέρεται στον πίνακα Τεχνικών στοιχείων *(βλέπε δίπλα).*
- Η τάση τροφοδοσίας να κυμαίνεται μεταξύ των τιμών που αναφέρονται στον πίνακα Τεχνικών στοιχείων (*βλέπε δίπλα).*
- Η πρίζα να είναι συμβατή με το βύσμα του πλυντηρίου. Σε αντίθετη περίπτωση, αντικαταστήστε την πρίζα ή το βύσμα.

! Το πλυντήριο δεν εγκαθίσταται σε ανοιχτό χώρο, ακόμη και αν ο χώρος είναι καλυμμένος, διότι είναι πολύ επικίνδυνο να το αφήνετε εκτεθειμένο σε βροχή και κακοκαιρία.

! Με την εγκατάσταση του πλυντηρίου, η πρίζα ρεύματος πρέπει να είναι εύκολα προσβάσιμη.

! Μη χρησιμοποιείτε προεκτάσεις και πολύπριζα.

! Το καλώδιο δεν πρέπει να φέρει πτυχές ή να είναι συμπιεσμένο.

! Το καλώδιο τροφοδοσίας πρέπει να αντικαθίσταται μόνο από εξουσιοδοτημένους τεχνικούς.

Προσοχή! Η επιχείρηση αποποιείται κάθε ευθύνης σε περίπτωση που δεν τηρούνται αυτοί οι κανόνες.

Πρώτος κύκλος πλυσίματος

Μετά την εγκατάσταση, πριν τη χρήση, διενεργήστε ένα κύκλο πλυσίματος με απορρυπαντικό και χωρίς ρούχα θέτοντας το πρόγραμμα **2**.

Τεχνικά στοιχεία

Μοντέλο	IWDC 7105
Διαστάσεις	πλάτος cm 59,5 ύψος cm 85 βάθος cm 53,5
Χωρητικότητα	από 1 έως 7 kg για το πλύσιμο και από 1 έως 5 kg για το στέγνωμα
Ηλεκτρικές συνδέσεις	Βλέπε την πινακίδα χαρακτηριστικών επί της μηχανής
Συνδέσεις νερού	μέγιστη πίεση 1 MPa (10 bar) Ελάχιστη πίεση 0,05 MPa (0,5 bar) χωρητικότητα του κάδου 52 λίτρα
Ταχύτητα στυψίματος	μέχρι 1000 στροφές το λεπτό
Προγράμματα ελέγχου σύμφωνα με τον κανονισμό EN 50229	**πλύσιμο:** πρόγραμμα 2; θερμοκρασία 60°C; εκτελούμενο με 7 kg μπουγάδας. **στέγνωμα:** πρώτο στέγνωμα διενεργούμενο με **2** kg φορτίου επιλέγοντας το επίπεδο στεγνώματος ; Δεύτερο στέγνωμα διενεργούμενο με **5** kg φορτίου επιλέγοντας το επίπεδο στεγνώματος .
CE	Η συσκευή αυτή είναι σύμφωνη με τις ακόλουθες οινοτικές Οδηγίες: - 89/336/CEE της 03/05/89 (Ηλεκτρομαγνητική Συμβατότητα) και μεταγενέστερες τροποποιήσεις - 2002/96/CE - 2006/95/CE (Χαμηλή Τάση)

Περιγραφή του πλυντηρίου και εκκίνηση ενός προγράμματος

GR

Πίνακας ελέγχου

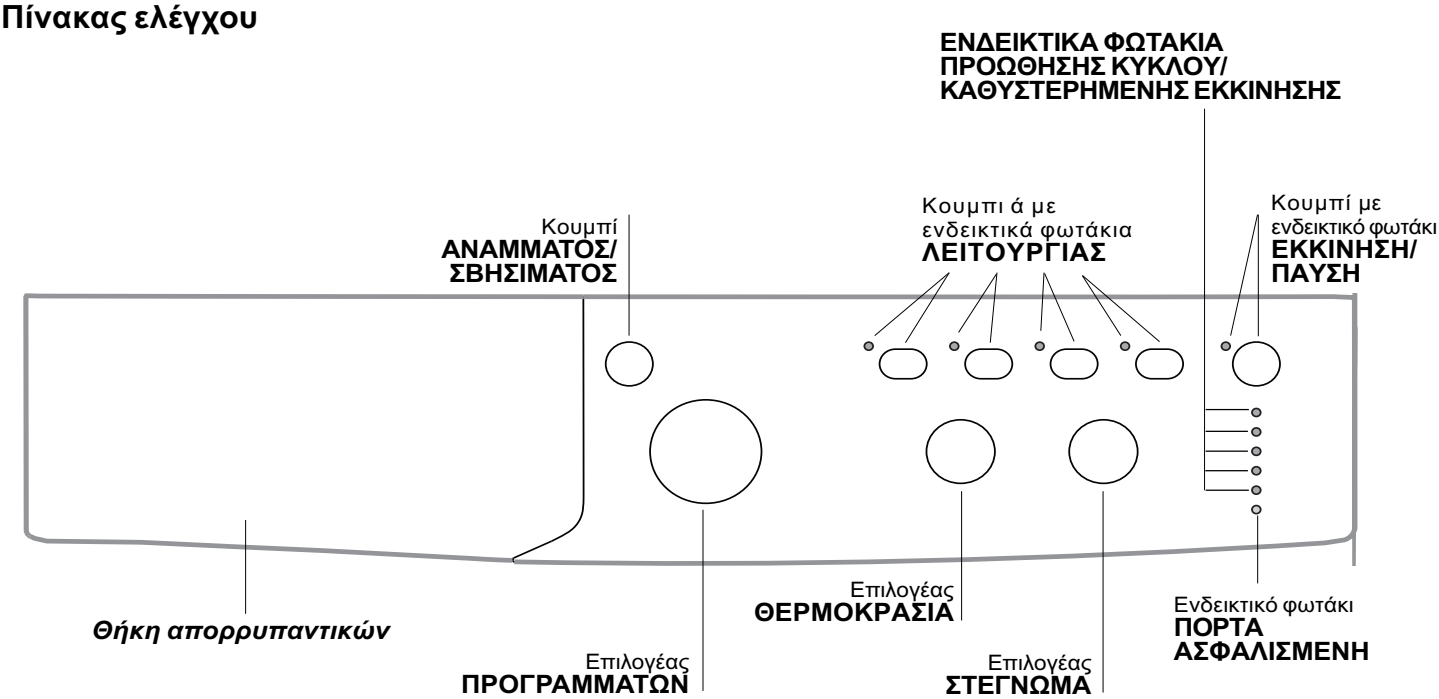

Θήκη απορρυπαντικών: για την προσθήκη απορρυπαντικών και πρόσθετων (*βλέπε «Απορρυπαντικά και μπουγάδα»*).

Κουμπί **ΑΝΑΜΜΑΤΟΣ/ΣΒΗΣΙΜΑΤΟΣ:** Για να ανάψετε ή να σβήσετε το πλυντήριο.

Επιλογέας **ΠΡΟΓΡΑΜΜΑΤΩΝ:** για να θέσετε τα προγράμματα. Κατά τη διάρκεια του προγράμματος ο επιλογέας παραμένει ακίνητος.

Κουμπι ά με ενδεικτικά φωτάκια **ΛΕΙΤΟΥΡΓΙΑΣ:** για να επιλέξετε τις διαθέσιμες λειτουργίες. Το σχετικό με την επιλεγείσα λειτουργία ενδεικτικό φωτάκι θα παραμείνει αναμμένο.

Επιλογέας **ΣΤΕΓΝΩΜΑ:** για τη ρύθμιση του επιθυμητού στεγνώματος (*βλέπε «Εξατομικεύσεις»*).

Επιλογέας **ΘΕΡΜΟΚΡΑΣΙΑ***:* για να θέσετε τη θερμοκρασία ή το πλύσιμο σε κρύο νερό (*βλέπε «Εξατομικεύσεις»*).

ΕΝΔΕΙΚΤΙΚΑ ΦΩΤΑΚΙΑ ΠΡΟΩΘΗΣΗΣ ΚΥΚΛΟΥ/ ΚΑΘΥΣΤΕΡΗΜΕΝΗΣ ΕΚΚΙΝΗΣΗΣ: για να ακολουθείτε την κατάσταση προόδου του προγράμματος πλυσίματος.
Το αναμμένο ενδεικτικό φωτάκι δείχνει την σε εξέλιξη φάση.
Αν τέθηκε η λειτουργία “Καθυστερημένη εκκίνηση”, θα δείχνουν τον χρόνο που υπολείπεται για την έναρξη του προγράμματος *(βλέπε σελίδα δίπλα).*

Ενδεικτικό φωτάκι **ΠΟΡΤΑ ΑΣΦΑΛΙΣΜΕΝΗ:** για να καταλάβετε αν η πόρτα ανοίγει *(βλέπε σελίδα δίπλα)*.

Κουμπί με ενδεικτικό φωτάκι **ΕΚΚΙΝΗΣΗ/ΠΑΥΣΗ:** για την εκκίνηση των προγραμμάτων ή την προσωρινή διακοπή τους.
ΣΗΜΕΙΩΣΗ: για να θέσετε σε παύση το σε εξέλιξη πλύσιμο, πιέστε το κουμπί αυτό, το σχετικό ενδεικτικό φωτάκι θα ανάψει με πορτοκαλί χρώμα ενώ εκείνο της σε εξέλιξης φάσης θα είναι συνεχώς αναμμένο. Αν το ενδεικτικό φωτάκι ΠΟΡΤΑ ΑΣΦΑΛΙΣΜΕΝΗ σβήσει, μπορείτε να ανοίξετε την πόρτα.
Για να ξεκινήσει πάλι το πλύσιμο από το σημείο διακοπής, πατήστε εκ νέου το κουμπί αυτό.

Τρόπος stand by
Το πλυντήριο αυτό, σύμφωνα με τις νέες διατάξεις για την εξοικονόμηση ενέργειας, διαθέτει ένα σύστημα αυτόματου σβησίματος (stand by) που τίθεται σε λειτουργία εντός 30 λεπτών στην περίπτωση μη χρήσης. Πιέστε στιγμιαία το κουμπί ΑΝΑΜΜΑΤΟΣ/ΣΒΗΣΙΜΑΤΟΣ και περιμένετε να ενεργοποιηθεί εκ νέου η μηχανή.

Ενδεικτικά φωτάκια

Τα ενδεικτικά φωτάκια παρέχουν σημαντικές πληροφορίες.
Να τι μας λένε:

Καθυστερημένη εκκίνηση
Αν ενεργοποιήθηκε η λειτουργία "Καθυστερημένη εκκίνηση" (*βλέπε "Εξατομικεύσεις"),* αφού εκκινήσετε το πρόγραμμα, θα αρχίσει να αναβοσβήνει το ενδεικτικό φωτάκι το σχετικό με την επιλεγμένη καθυστέρηση:

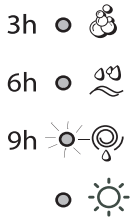

Με το πέρασμα του χρόνου θα απεικονίζεται η υπολειπόμενη καθυστέρηση, με το σχετικό ενδεικτικό φωτάκι να αναβοσβήνει.

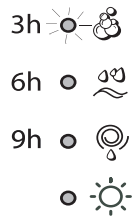

Αφού ολοκληρωθεί η προεπιλεγμένη χρονοκαθυστέρηση θα αρχίσει το επιλεγμένο πρόγραμμα.

Ενδεικτικά φωτάκι φάσης σε εξέλιξη
Κατά τον επιθυμητό κύκλο πλυσίματος, τα ενδεικτικά φωτάκια θα ανάψουν προοδευτικά για να δείξουν την κατάσταση προώθησης:

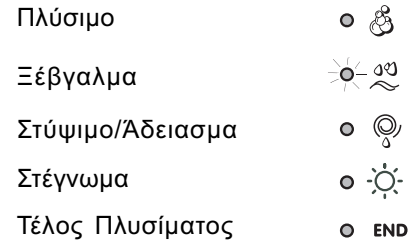

Σημείωση: στο τέλος του κύκλου στεγνώματος θα πρέπει να επαναφέρετε τον επιλογέα ΣΤΕΓΝΩΜΑ στη θέση "**0**".

Κουμπιά λειτουργίας και σχετικά ενδεικτικά φωτάκια
Επιλέγοντας μια λειτουργία το σχετικό ενδεικτικό φωτάκι θα φωτιστεί.
Αν η επιλεγμένη λειτουργία δεν είναι συμβατή με το τεθέν πρόγραμμα το σχετικό ενδεικτικό φωτάκι θα αναβοσβήνει και η λειτουργία δεν θα ενεργοποιηθεί.
Αν η επιλεγμένη λειτουργία δεν είναι συμβατή με μια άλλη που επελέγη προηγουμένως, το σχετικό φωτάκι της πρώτης επιλεγμένης λειτουργίας θα αναβοσβήνει και θα ενεργοποιηθεί μόνο η δεύτερη, το ενδεικτικό φωτάκι της ενεργοποιηθείσας λειτουργίας θα φωτιστεί.

Ενδεικτικό φωτάκι ασφαλισμένης πόρτας
Το αναμμένο ενδεικτικό φωτάκι δείχνει ότι η πόρτα είναι μπλοκαρισμένη για να αποφευχθεί το άνοιγμα. Για να ανοίξετε την πόρτα πρέπει το ενδεικτικό φωτάκι να είναι σβηστό (περιμένετε 3 λεπτά περίπου). Για να ανοίξετε την πόρτα ενώ είναι σε εξέλιξη ένας κύκλος πιέστε το κουμπί ΕΚΚΙΝΗΣΗ/ΠΑΥΣΗ. Αν το ενδεικτικό φωτάκι ΠΟΡΤΑ ΑΣΦΑΛΙΣΜΕΝΗ είναι σβηστό μπορείτε να ανοίξετε την πόρτα.
! Όταν οι ενδεικτικές λυχνίες των "φάσεων πλυσίματος " και του ΠΟΡΤΑ ΑΣΦΑΛΙΣΜΕΝΗ αναβοσβήνουν γρήγορα, επισημαίνουν κάποιο πρόβλημα (*βλέπε "Ανωμαλίες και λύσεις"*).

Εκκίνηση ενός προγράμματος

1. Ανάψτε το πλυντήριο πιέζοντας το κουμπί ΑΝΑΜΜΑ/ΣΒΗΣΙΜΟ. Όλα τα ενδεικτικά φωτάκι θα ανάψουν μερικά δευτερόλεπτα, μετά θα σβήσουν και θα πάλλεται το ενδεικτικό φωτάκι ΕΚΚΙΝΗΣΗ/ΠΑΥΣΗ.
2. Φορτώστε τη μπουγάδα και κλείστε την πόρτα.
3. Θέστε με τον επιλογέα ΠΡΟΓΡΑΜΜΑΤΩΝ το επιθυμητό πρόγραμμα.
4. Θέστε τη θερμοκρασία πλυσίματος (*βλέπε «Εξατομικεύσεις»).*
5. Θέστε το στέγνωμα αν χρειαστεί *(βλέπε «Εξατομικεύσεις»).*
6. Χύστε απορρυπαντικό και πρόσθετα *(βλέπε «Απορρυπαντικά και μπουγάδα»).*
7. Επιλέξετε τις διαθέσιμες λειτουργίες.
8. Εκκινήστε το πρόγραμμα πιέζοντας το κουμπί ΕΚΚΙΝΗΣΗ/ΠΑΥΣΗ και το σχετικό ενδεικτικό φωτάκι θα παραμείνει αναμμένο συνεχώς με πράσινο χρώμα. Για να ακυρώσετε τον τεθέντα κύκλο θέστε τη μηχανή σε παύση πιέζοντας το κουμπί ΕΚΚΙΝΗΣΗΣ/ΠΑΥΣΗΣ και επιλέξτε ένα νέο κύκλο.
9. Στο τέλος του προγράμματος θα φωτιστεί το ενδεικτικό φωτάκι END. Όταν η ενδεικτική λυχνία ΠΟΡΤΑ ΑΣΦΑΛΙΣΜΕΝΗ σβήσει μπορείτε να ανοίξετε την πόρτα. Βγάλτε τη μπουγάδα και αφήστε την πόρτα μισόκλειστη για να στεγνώσει ο κάδος. Σβήστε το πλυντήριο πιέζοντας το κουμπί ΑΝΑΜΜΑ/ΣΒΗΣΙΜΟ.

Προγράμματα

GR

Πίνακας των Προγραμμάτων

Προγράμματα	Περιγραφή του Προγράμματος	Μέγιστη θερμοκρ. (°C)	Μέγιστη ταχύτητα (στροφές ανά λεπτό)	Στέγνωμα	Απορρυπαντικά			Μέγιστο Φορτίο. (Kg)		Διάρκεια κύκλου	
					Προπλυση	Πλύσιμο	Μαλακτικό	Κανονικό	Eco Time	Κανονικό	Eco Time
	Προγράμματα για όλες τις μέρες (Daily)										
1	**ΒΑΜΒΑΚΕΡΆ ΠΡΟΠΛΥΣΗ:** Λευκά εξαιρετικά λερωμένα.	90°	1000	●	●	●	●	7	-	171	-
2	**ΒΑΜΒΑΚΕΡΆ:** Λευκά εξαιρετικά λερωμένα.	90°	1000	●	-	●	●	7	-	155	-
2	**ΒΑΜΒΑΚΕΡΆ (1):** Λευκά και χρωματιστά ανθεκτικά, πολύ λερωμένα.	60°	1000	●	-	●	●	7	-	153	-
2	**ΒΑΜΒΑΚΕΡΆ (2):** Λευκά και χρωματιστά ευαίσθητα, πολύ λερωμένα.	40°	1000	●	-	●	●	7	-	147	-
3	**ΒΑΜΒΑΚΕΡΆ:** Λευκά και χρωματιστά ανθεκτικά, πολύ λερωμέν	60°	1000	●	-	●	●	7	3,5	130	104
4	**ΒΑΜΒΑΚΕΡΆ ΧΡΩΜΑΤΙΣΤΆ (3):** Λευκά λίγο λερωμένα και ευαίσθητα χρώματα.	40°	1000	●	-	●	●	7	3,5	92	71
5	**ΣΥΝΘΕΤΙΚΑ:** Χρωματιστά ανθεκτικά, πολύ λερωμένα.	60°	800	●	-	●	●	3	2	85	72
	Ειδικά Προγράμματα (Special)										
6	**ΜΆΛΛΙΝΑ:** Για μάλλινα, cachemire, κλπ.	40°	600	-	-	●	●	1,5	-	55	-
7	**ΜΕΤΑΞΩΤΆ/ ΟΥΡΤΊΝΕΣ**: Για μεταξωτά ρούχα, βισκόζη, λινά.	30°	0	-	-	●	●	1	-	55	-
8	**JEANS**	40°	800	●	-	●	●	3	-	80	-
9	**Sport Light**	30°	600	-	-	●	●	3	-	68	-
10	**Sport Shoes**	30°	600	-	-	●	●	(MAX. 2 ζεύγη.)	-	50	-
	Προγράμματα Στέγνωμα										
11	**Στέγνωμα «Βαμβακερά»**	-	-	●	-	-	-	5	-	-	-
12	**Στέγνωμα «Συνθετικά»**	-	-	●	-	-	-	3	-	-	-
13	**Express Wash & Dry**	30°	1000	●	-	●	●	0,5	-	35	-
	Επί μέρους προγράμματα										
	ΞΕΒΓΑΛΜΑ	-	1000	●	-	-	●	7	-	36	-
	ΣΤΥΨΙΜΟ	-	1000	●	-	-	-	7	-	16	-
	ΑΜΟΧΕΤΕΥΣΗ ΝΕΡΟΥ	-	0	-	-	-	-	7	-	2	-

Τα στοιχεία που αναφέρονται στον πίνακα είναι ενδεικτικά.

Για όλα τα Test Institutes:

1) Πρόγραμμα ελέγχου σύμφωνα με την προδιαγραφή EN 50229: θέστε το πρόγραμμα 2 σε μια θερμοκρασία 60°C.
2) Πρόγραμμα βαμβακερών μακρύ: θέστε το πρόγραμμα 2 σε μια θερμοκρασία 40°C.
3) Πρόγραμμα βαμβακερών σύντομο: θέστε το πρόγραμμα 4 σε μια θερμοκρασία 40°C.

Ειδικά προγράμματα

Sport Light (πρόγραμμα **9**) σχεδιάστηκε για το πλύσιμο υφασμάτων αθλητικής ένδυσης (φόρμες, παντελονάκια, κλπ.) λίγο λερωμένα. Για να πετύχετε τα καλύτερα αποτελέσματα συστήνεται να μην ξεπερνάτε το μέγιστο φορτίο του *"Πίνακα των προγραμμάτων"*. Συστήνεται η χρήση υγρού απορρυπαντικού, χρησιμοποιείτε μια δόση κατάλληλη για μισό φορτίο.
Sport Shoes (πρόγραμμα **10**) σχεδιάστηκε για το πλύσιμο αθλητικών υποδημάτων. Για να πετύχετε τα καλύτερα αποτελέσματα μην πλένετε περισσότερα από 2 ζευγάρια.
Express Wash & Dry (πρόγραμμα **13**) μελετήθηκε για πλύσιμο και στέγνωμα ρούχων ελαφρά λερωμένων σε λίγο χρόνο. Επιλέγοντας τον κύκλοο αυτόν μπορείτε να πλύνετε και να στεγνώσετε μέχρι 0,5 kg μπουγάδας σε μόνο 35 λεπτά. Για να πετύχετε τα βέλτιστα αποτελέσματα χρησιμοποιείτε υγρό απορρυπαντικό. Προπλύνετε μανικέτια, λαιμούς και λεκέδες.

Εξατομικεύσεις

INDESIT

GR

Θέστε τη θερμοκρασία

Στρέφοντας τον επιλογέα ΘΕΡΜΟΚΡΑΣΙΑ τίθεται η θερμοκρασία πλυσίματος (βλέπε *Πίνακα προγραμμάτων*). Η θερμοκρασία μπορεί να μειωθεί μέχρι το πλύσιμο σε κρύο νερό ❄. Το μηχάνημα θα παρεμποδίσει αυτόματα τη θέση θερμοκρασίας μεγαλύτερης της μέγιστης προβλεπόμενης για κάθε πρόγραμμα.

Θέστε το στέγνωμα

Στρέφοντας τον επιλογέα ΣΤΕΓΝΩΜΑ τίθεται ο επιθυμητός τύπος στεγνώματος. Προβλέπονται δύο δυνατότητες:
A - Με βάση το χρόνο: Από **40** έως **180** λεπτά.
B - Με βάση το βαθμό υγρασίας των στεγνωμένων ρούχων:
Σιδέρωμα: ενδείκνυται για ρούχα που πρέπει μετά να σιδερωθούν. Το επίπεδο υπολειπόμενης υγρασίας μαλακώνει τις πτυχές και διευκολύνει την εξαφάνισή τους.
Κρεμάστρα: ιδανικό για τα ρούχα εκείνα που δεν απαιτούν πλήρες στέγνωμα.
Ντουλάπα: κατάλληλο για την μπουγάδα που θα βάλετε στην ντουλάπα χωρίς σιδέρωμα.

Πίνακας χρόνων Στεγνώματος (τιμές ενδεικτικές)

Τύπος υφάσματος	Τύπος μπουγάδας	Max φορτίο (kg)	Ντουλάπα	ρεμάστρα	Σιδέρωμα
Βαμβακερά	Ασπρόρουχα διαφόρων διαστάσεων, Πετσέτες "πετσετέ"	5	180	170	140
Συνθετικά	Σεντόνια, Πουκάμισα, Πυζάμες, κάλτσες, κλπ.	3	140	120	100

Αν, εξαιρετικά, το φορτίο ρούχων για πλύσιμο και στέγνωμα είναι μεγαλύτερο του προβλεπόμενου *(βλέπε Πίνακας χρόνων Στεγνώματος)*, διενεργήστε το πλύσιμο, και με το πέρας του προγράμματος, χωρίστε το φορτίο και ξαναβάλτε ένα μέρος στον κάδο. Στο σημείο αυτό ακολουθήστε τις οδηγίες για να εκτελέσετε «**Μόνο στέγνωμα**». Επανάλαβε τις ίδιες ενέργειες για το υπόλοιπο φορτίο.

Μόνο στέγνωμα
Επιλέξτε με τον επιλογέα των προγραμμάτων ένα στέγνωμα (**11**-**12**) με βάση τον τύπο υφάσματος. Μπορείτε να θέσετε και το επίπεδο ή τον επιθυμητό χρόνο στεγνώματος με το κουμπί ΣΤΕΓΝΩΜΑ.

Λειτουργίες

Οι διάφορες λειτουργίες πλυσίματος που προβλέπονται από το πλυντήριο επιτρέπουν την επίτευξη του καθαρισμού και του λευκού που επιθυμείτε. Για την ενεργοποίηση των λειτουργιών:
1. πιέστε το πλήκτρο το σχετικό με την επιλεγμένη λειτουργία.
2. Το άναμμα του ενδεικτικού φωτός επισημαίνει ότι η λειτουργία είναι ενεργή.
Παρατήρηση: Το γρήγορο αναβοσβήσιμο του ενδεικτικού φωτός δείχνει ότι η σχετική λειτουργία δεν μπορεί να επιλεγεί για το τεθέν πρόγραμμα.

EcoTime
Επιλέγοντας τη δυνατότητα αυτή η μηχανική κίνηση, η θερμοκρασία και το νερό είναι βελτιστοποιημένο για μειωμένο φορτίο βαμβακερών και συνθετικών λίγο λερωμένων *(βλέπε "Πίνακας των Προγραμμάτων ")*. Με το "EcoTime" μπορείτε να πλένετε σε μικρούς χρόνους, εξοικονομώντας νερό και ενέργεια. Συστήνεται η χρήση μιας δόσης υγρού απορρυπαντικού κατάλληλης για την ποσότητα του φορτίου.
! Δεν είναι διαθέσιμη στα προγράμματα 1, 2, 6, 7, 8, 9, 10, 11, 12, 13, , , .

1000-500
Πιέζοντας το κουμπί αυτό μειώνεται η ταχύτητα στυψίματος.
! Δεν είναι ενεργό στα προγράμματα 7, 11, 12, 13, .

Εύκολο σιδέρωμα
Επιλέγοντας τη λειτουργία αυτή, το πλύσιμο και το στύψιμο θα τροποποιηθούν κατάλληλα για τη μείωση σχηματισμού τσαλακωμάτων. Στο τέλος του κύκλου πλύσης θα γίνουν αργές περιστροφές του κάδου. Το ενδεικτικό φωτάκι της λειτουργίας ΕΥΚΟΛΟ ΣΙΔΕΡΩΜΑ και της ΕΚΚΙΝΗΣΗΣ/ΠΑΥΣΗΣ θα αναβοσβήνουν (το πρώτο πράσινο, το δεύτερο πορτοκαλί) και το ενδεικτικό φωτάκι **END** φωτίζεται. Για το πέρας του κύκλου πατήστε το κουμπί ΕΚΚΙΝΗΣΗ/ΠΑΥΣΗ ή το κουμπί ΕΥΚΟΛΟ ΣΙΔΕΡΩΜΑ. Στο πρόγραμμα Μεταξωτά 7 η μηχανή θα τελειώσει τον κύκλο με την μπουγάδα σε μούλιασμα και το ενδεικτικό φωτάκι της λειτουργίας ΕΥΚΟΛΟ ΣΙΔΕΡΩΜΑ και της ΕΚΚΙΝΗΣΗΣ/ΠΑΥΣΗΣ θα αναβοσβήνουν και η φάση ΞΕΒΓΑΛΜΑΤΟΣ θα παραμείνει συνεχώς αναμμένη. Για να αδειάσετε το νερό και να μπορείτε να βγάλετε την μπουγάδα πρέπει να πατήσετε το κουμπί ΕΚΚΙΝΗΣΗ/ΠΑΥΣΗ ή το κουμπί ΕΥΚΟΛΟ ΣΙΔΕΡΩΜΑ.
! Δεν είναι ενεργό στα προγράμματα 6, 9, 10, 11, 12, 13, , .
Σημείωση: Αν θέλετε να διενεργήσετε και το στέγνωμα, το κουμπί αυτό είναι ενεργό μόνο αν συνδυάζεται με το επίπεδο (Σιδέρωμα).

Καθυστερημένη εκκίνηση
Καθυστερεί την εκκίνηση του μηχανήματος μέχρι 9 ώρες.
Πιέστε πολλές φορές το πλήκτρο μέχρι να ανάψει το ενδεικτικό φωτάκι το σχετικό με την επιθυμητή καθυστέρηση. Στην πέμπτη φορά που θα πιέσετε το κουμπί η λειτουργία θα απενεργοποιηθεί.
ΣΗΜΕΙΩΣΗ: Αφού πατηθεί το πλήκτρο ΕΚΚΙΝΗΣΗ/ΠΑΥΣΗ, μπορείτε να αλλάξετε την τιμή καθυστέρησης μόνο μειώνοντάς την μέχρι την εκκίνηση του τεθέντος προγράμματος.
! Είναι ενεργό με όλα τα προγράμματα.

Απορρυπαντικά και μπουγάδα

GR

Θήκη απορρυπαντικών

Το καλό αποτέλεσμα του πλυσίματος εξαρτάται επίσης και από τη σωστή δοσολογία του απορρυπαντικού: υπερβάλλοντας δεν πλένουμε αποτελεσματικότερα και συντελούμε στη δημιουργία κρούστας στα εσωτερικά μέρη του πλυντηρίου και στη μόλυνση του περιβάλλοντος.

! Μη χρησιμοποιείτε απορρυπαντικά για πλύσιμο στο χέρι, διότι παράγουν πολύ αφρό.

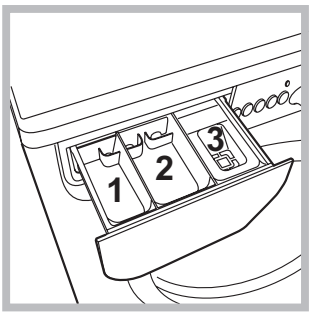

Βγάλτε τη θήκη απορρυπαντικών και εισάγετε το απορρυπαντικό ή το πρόσθετο ως εξής.

θήκη 1: Απορρυπαντικό για πρόπλυση (σε σκόνη)
θήκη 2: Απορρυπαντικό για πλύσιμο (σε σκόνη ή υγρό)
Το υγρό απορρυπαντικό χύνεται μόνο πριν την εκκίνηση.
θήκη 3: Πρόσθετα (μαλακτικό, κλπ.)
Το μαλακτικό δεν πρέπει να διαφεύγει από το πλέγμα.

Προετοιμασία της μπουγάδας

- Χωρίστε τη μπουγάδα ανάλογα:
- με το είδος του υφάσματος/ το σύμβολο της ετικέτας.
- τα χρώματα: χωρίστε τα χρωματιστά ρούχα από τα λευκά.
- Εκκενώστε τις τσέπες και ελέγξτε τα κουμπιά.
- Μην ξεπερνάτε τις υποδεικνυόμενες τιμές, σε σχέση με το βάρος της στεγνής μπουγάδας:
  Ανθεκτικά υφάσματα: max 7 kg
  Συνθετικά υφάσματα: max 3 kg
  Ευαίσθητα υφάσματα: max 2 kg
  Μάλλινα: max 1,5 kg
  Μεταξωτά: max 1 kg

Πόσο ζυγίζει η μπουγάδα;

1 σεντόνι 400-500 gr.
1 μαξιλαροθήκη 150-200 gr.
1 τραπεζομάντιλο 400-500 gr.
1 μπουρνούζι 900-1.200 gr.
1 πετσέτα 150-250 gr.

Ειδικά ρούχα

Μάλλινα: Με το πρόγραμμα **6** μπορείτε να πλένετε στο πλυντήριο όλα τα μάλλινα ρούχα ακόμη και εκείνα με την ετικέτα “μόνο πλύσιμο στο χέρι ” . Για καλύτερα αποτελέσματα χρησιμοποιήστε ειδικό απορρυπαντικό και μην ξεπερνάτε το 1,5 kg μπουγάδας.

Μεταξωτά: χρησιμοποιήστε το αντίστοιχο πρόγραμμα **7** για να πλύνετε όλα τα μεταξωτά ρούχα. Συνιστάται η χρήση ενός ειδικού απορρυπαντικού για ευαίσθητα ρούχα.
Κουρτίνες: διπλώστε τις μέσα σε ένα μαξιλάρι ή σε ένα δικτυωτό σακούλι. Χρησιμοποιήστε το πρόγραμμα **7**.
Jeans: γυρίστε από την ανάποδη τα ρούχα πριν το πλύσιμο και χρησιμοποιήστε υγρό απορρυπαντικό. Χρησιμοποιήστε το πρόγραμμα **8**.

Σύστημα ισοστάθμισης του φορτίου

Πριν από κάθε στύψιμο, για να αποφύγετε δονήσεις υπερβολικές και για να κατανείμετε ομοιόμορφα το φορτίο, ο κάδος διενεργεί περιστροφές σε μια ταχύτητα ελαφρά ανώτερη εκείνης του πλυσίματος. Αν στο τέλος των διαδοχικών προσπαθειών το φορτίο δεν έχει ακόμη εξισορροπηθεί σωστά η μηχανή διενεργεί το στύψιμο σε μια ταχύτητα χαμηλότερη της προβλεπόμενης. Παρουσία υπερβολικής αστάθειας, το πλυντήριο διενεργεί την κατανομή αντί του στυψίματος. Για να ευνοηθεί καλύτερη κατανομή του φορτίου και της σωστής εξισορρόπησης συνιστάται η ανάμιξη ρούχων μεγάλων και μικρών διαστάσεων.

Προφυλάξεις και συμβουλές

INDESIT

GR

! Το πλυντήριο σχεδιάστηκε και κατασκευάστηκε σύμφωνα με τους διεθνείς κανόνες ασφαλείας. Αυτές οι προειδοποιήσεις παρέχονται για λόγους ασφαλείας και πρέπει να διαβάζονται προσεκτικά.

Γενική ασφάλεια

- Η συσκευή αυτή σχεδιάστηκε αποκλειστικά για οικιακή χρήση.
- Η συσκευή δεν πρέπει να χρησιμοποιείται από άτομα (συμπεριλαμβανομένων των παιδιών) με φυσικές, αισθητηριακές ή νοητικές ικανότητες και με εμπειρίες και γνώσεις ανεπαρκείς, εκτός κι αν η χρήση αυτή γίνεται υπό την επίβλεψη ή τις οδηγίες ενός ατόμου υπεύθυνου για την ασφάλειά τους. Τα παιδιά πρέπει να επιτηρούνται για να εξασφαλιστεί ότι δεν θα παίξουν με τη συσκευή.
  – Μη στεγνώνετε ρούχα μη πλυμένα.
  – Τα ρούχα λερωμένα με ουσίες όπως λάδι μαγειρέματος, ακετόνη, οινόπνευμα, βενζίνη, κηροζίνη, ξελεκιαστικά, τρεμεντίνη, κερί και οι ουσίες για την απομάκρυνσή του πρέπει να πλένονται σε ζεστό νερό με μεγαλύτερη ποσότητα απορρυπαντικού πριν τα στεγνώσετε στο στεγνωτήριο.
  – Αντικείμενα όπως το διογκωμένο ελαστικό (αφρώδες ελαστικό), τα σκουφάκια μπάνιου, τα αδιάβροχα υφασμάτινα υλικά, τα είδη με ένα μέρος από ελαστικό και τα ενδύματα ή τα μαξιλάρια που έχουν μέρη από αφρώδες ελαστικό δεν πρέπει να στεγνώνονται στο στεγνωτήριο.
  – Μαλακτικά ή προϊόντα παρόμοια πρέπει να χρησιμοποιούνται σύμφωνα με τις οδηγίες του παραγωγού.
  – Το τελικός μέρος ενός κύκλου στεγνώματος γίνεται χωρίς θερμότητα (κύκλος ψύξης) για να εξασφαλιστεί ότι τα είδη δεν θα υποστούν ζημιά.
  ΠΡΟΣΟΧΗ: Μη σταματάτε ποτέ ένα στεγνωτήριο πριν το τέλος του προγράμματος στεγνώματος. Στην περίπτωση αυτή πάρτε γρήγορα όλα τα ασπρόρουχα και απλώστε τα για να κρυώσουν γρηγορότερα.
- Μην αγγίζετε το μηχάνημα με γυμνά πόδια ή με τα χέρια ή τα πόδια βρεγμένα.
- Μην βγάζετε το βύσμα από την ηλεκτρική πρίζα τραβώντας το καλώδιο, αλλά να πιάνετε την πρίζα.
- Μην ανοίγετε το συρταράκι απορρυπαντικών ενώ το μηχάνημα είναι σε λειτουργία.
- Μην αγγίζετε το νερό αδειάσματος, αφού μπορεί να φτάσει σε υψηλές θερμοκρασίες.
- Μην ζορίζετε σε καμία περίπτωση την πόρτα: θα μπορούσε να χαλάσει ο μηχανισμός ασφαλείας που προστατεύει από τυχαία ανοίγματα.
- Σε περίπτωση βλάβης, σε καμία περίπτωση να μην επεμβαίνετε στους εσωτερικούς μηχανισμούς προσπαθώντας να την επισκευάσετε.
- Να ελέγχετε πάντα τα παιδιά να μην πλησιάζουν στο μηχάνημα σε λειτουργία.
- Κατά το πλύσιμο η πόρτα τείνει να θερμαίνεται.
- Αν πρέπει να μετατοπιστεί, συνεργαστείτε δύο ή τρία άτομα με τη μέγιστη προσοχή. Ποτέ μόνοι σας γιατί το μηχάνημα είναι πολύ βαρύ.
- Πριν εισάγετε τη μπουγάδα ελέγξτε αν ο κάδος είναι άδειος.
- Η πόρτα κατά το στέγνωμα τείνει να θερμαίνεται.
- Μη στεγνώνεις ρούχα πλυμένα με εύφλεκτους διαλύτες (π.χ. τριελίνη).
- Μη στεγνώνεις αφρώδη συνθετικά ή ανάλογα ελαστομερή.
- Βεβαιώσου ότι κατά τις φάσεις του στεγνώματος ο κρουνός του νερού είναι ανοιχτός.

Διάθεση

- Διάθεση του υλικού συσκευασίας: τηρείτε τους τοπικούς κανονισμούς, ώστε οι συσκευασίες να μπορούν να επαναχρησιμοποιηθούν.
- Η ευρωπαϊκή οδηγία 2002/96/ΕΚ για τα Απόβλητα Ηλεκτρικού και Ηλεκτρονικού Εξοπλισμού, απαιτεί ότι οι παλαιές οικιακές ηλεκτρικές συσκευές δεν πρέπει να αποβάλονται μαζί με τα υπόλοιπα απόβλητα του δημοτικού δικτύου. Οι παλαιές συσκευές πρέπει να συλλεχθούν χωριστά προκειμένου να βελτιστοποιηθούν η αποκατάσταση και η ανακύκλωση των υλικών που περιέχουν και με σκοπό τη μείωση των βλαβερών επιπτώσεων στην ανθρώπινη υγεία και το περιβάλλον. Το σύμβολο με το διεγραμμένο “δοχείο αποβλήτων” στο προϊόν υπενθυμίζει σε σας την υποχρέωσή σας, πως όταν επιθυμείτε να πετάξετε τη συσκευή ,πρέπει να συλλεχθεί χωριστά. Οι καταναλωτές θα πρέπει να απευθύνονται στις τοπικές αρχές ή στα καταστήματα λιανικής για πληροφορίες που αφορούν τη σωστή διάθεση των παλαιών ηλεκτρικών συσκευών.

Συντήρηση και φροντίδα

GR

Αποκλεισμός νερού και ηλεκτρικού ρεύματος

- Κλείνετε τον κρουνό του νερού μετά από κάθε πλύσιμο. Έτσι περιορίζεται η φθορά της υδραυλικής εγκατάστασης του πλυντηρίου και αποσοβείται ο κίνδυνος απωλειών.
- Να βγάζετε το βύσμα από το ρεύμα όταν καθαρίζετε το μηχάνημα και κατά τις εργασίες συντήρησης.

Καθαρισμός του πλυντηρίου

Το εξωτερικό μέρος και τα λαστιχένια μέρη μπορούν να καθαρίζονται με ένα πανί βρεγμένο με χλιαρό νερό και σαπούνι. Μη χρησιμοποιείτε διαλύτες ή αποξυστικά.

Καθαρισμός του συρταριού απορρυπαντικών

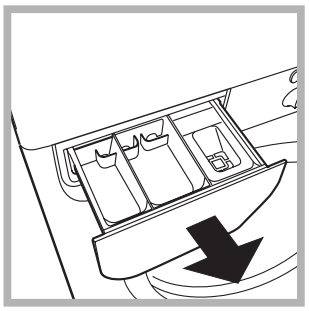

Τραβήξτε το συρτάρι ανασηκώνοντάς το και τραβώντας το προς τα έξω (*βλέπε εικόνα*). Πλένετέ το κάτω από τρεχούμενο νερό. Ο καθαρισμός αυτός διενεργείται συχνά.

Φροντίδα της πόρτας και του κάδου

- Να αφήνετε πάντα μισόκλειστη την πόρτα για να μην παράγονται δυσοσμίες.

Καθαρισμός της αντλίας

Το πλυντήριο διαθέτει μια αντλία αυτοκαθαριζόμενη που δεν χρειάζεται συντήρηση. Μπορεί, όμως, να τύχει να πέσουν μικρά αντικείμενα (κέρματα, κουμπιά) στον προθάλαμο που προστατεύει την αντλία, που βρίσκεται στο κάτω μέρος αυτής.

! Βεβαιωθείτε ότι ο κύκλος πλυσίματος έχει τελειώσει και βγάλτε το βύσμα.

Για να έχετε πρόσβαση στον προθάλαμο:

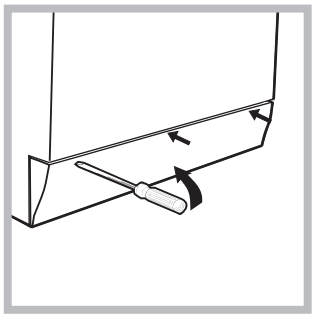

1. αφαιρέστε το ταμπλό κάλυψης στο πρόσθιο πλευρό του πλυντηρίου με τη βοήθεια ενός κατσαβιδιού (*βλέπε εικόνα*).

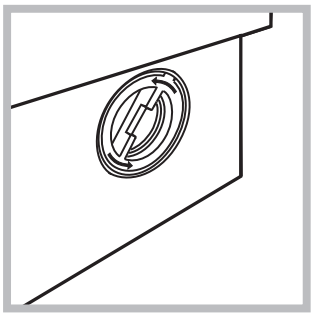

2. Ξεβιδώστε το καπάκι στρέφοντάς το αριστερόστροφα (*βλέπε εικόνα*)*:* είναι φυσικό να βγαίνει λίγο νερό.

3. καθαρίστε επιμελώς το εσωτερικό.
4. ξαναβιδώστε το καπάκι.
5. ξαναμοντάρετε το πάνελ όντας σίγουροι, πριν το σπρώξετε προς τη μηχανή, ότι έχετε εισάγει τα γαντζάκια στις αντίστοιχες εσοχές.

Έλεγχος του σωλήνα τροφοδοσίας του νερού

Ελέγχετε το σωλήνα τροφοδοσίας τουλάχιστον μια φορά ετησίως. Αν παρουσιάζει σκασίματα και σχισμές αντικαθίσταται: κατά τα πλυσίματα οι ισχυρές πιέσεις θα μπορούσαν να προκαλέσουν αναπάντεχα σπασίματα.

! Μη χρησιμοποιείτε ποτέ χρησιμοποιημένους σωλήνες.

Ανωμαλίες και λύσεις

INDESIT

GR

Μπορεί να συμβεί το πλυντήριο να μη λειτουργεί. Πριν τηλεφωνήσετε στην Υποστήριξη (βλέπε *"Υποστήριξη"*), ελέγξτε αν δεν πρόκειται για πρόβλημα που επιλύεται εύκολα με τη βοήθεια του ακόλουθου καταλόγου.

Ανωμαλίες:	**Δυνατά αίτια / Λύση:**
Το πλυντήριο δεν ανάβει.	• Το βύσμα δεν έχει εισαχθεί στην ηλεκτρική πρίζα ή τουλάχιστον όχι αρκετά για να κάνει επαφή. • Στο σπίτι δεν υπάρχει ρεύμα.
Ο κύκλος πλυσίματος δεν ξεκινάει.	• Η πόρτα δεν κλείνει καλά. • Το κουμπί ΑΝΑΜΜΑ/ΣΒΗΣΙΜΟ δεν πατήθηκε. • Το κουμπί ΕΚΚΙΝΗΣΗ/ΠΑΥΣΗ δεν πατήθηκε. • Η βρύση του νερού δεν είναι ανοιχτή. • Τέθηκε μια καθυστέρηση στον χρόνο εκκίνησης (*βλέπε «Εξατομικεύσεις»*).
Το πλυντήριο δεν φορτώνει νερό (αναβοσβήνει γρήγορα το ενδεικτικό φωτάκι της πρώτης φάσης πλύσης).	• Ο σωλήνας τροφοδοσίας του νερού δεν είναι συνδεδεμένος στον κρουνό. • Ο σωλήνας είναι διπλωμένος. • Η βρύση του νερού δεν είναι ανοιχτή. • Στο σπίτι λείπει το νερό. • Δεν υπάρχει αρκετή πίεση. • Το κουμπί ΕΚΚΙΝΗΣΗ/ΠΑΥΣΗ δεν πατήθηκε.
Το πλυντήριο φορτώνει και αδειάζει νερό συνεχώς.	• Ο σωλήνας αδειάσματος δεν έχει εγκατασταθεί μεταξύ 65 και 100 cm από το έδαφος (*βλέπε «Εγκατάσταση»*). • Το άκρο του σωλήνα αδειάσματος είναι βυθισμένο στο νερό (*βλέπε "Εγκατάσταση"*). • Το επιτοίχιο άδειασμα δεν έχει απαέρωση. Αν μετά από αυτούς τους ελέγχους το πρόβλημα δεν λύνεται, κλείστε τη βρύση του νερού, σβήστε το πλυντήριο και καλέστε την υποστήριξη. Αν η κατοικία βρίσκεται στους τελευταίους ορόφους ενός κτιρίου, μπορεί να διαπιστωθούν φαινόμενα σιφωνισμού, οπότε το πλυντήριο φορτώνει και αδειάζει νερό συνεχώς. Για την αντιμετώπιση του προβλήματος διατίθενται στο εμπόριο κατάλληλες βαλβίδες αντι-σιφωνισμού.
Το πλυντήριο δεν φορτώνει ή δεν στύβει.	• Το πρόγραμμα δεν προβλέπει το άδειασμα: με ορισμένα προγράμματα πρέπει να το εκκινήσετε χειρονακτικά. • Είναι ενεργή η λειτουργία "Εύκολο σιδέρωμα": για την ολοκλήρωση του προγράμματος πιέστε το κουμπί ΕΚΚΙΝΗΣΗ/ΠΑΥΣΗ (*«Εξατομικεύσεις»*). • Ο σωλήνας αδειάσματος είναι διπλωμένος *(βλέπε «Εγκατάσταση»).* • Ο αγωγός εκκένωσης είναι βουλωμένος.
Το πλυντήριο δονείται πολύ κατά το στύψιμο.	• Ο κάδος, τη στιγμή της εγκατάστασης, δεν ξεμπλόκαρε σωστά (*βλέπε "Εγκατάσταση"*). • Το πλυντήριο δεν είναι οριζοντιωμένο (*βλέπε "Εγκατάσταση"*). • Το πλυντήριο είναι πολύ στενά μεταξύ τοίχου και επίπλων (*βλέπε "Εγκατάσταση"*).
Το πλυντήριο χάνει νερό.	• Ο σωλήνας τροφοδοσίας του νερού δεν είναι καλά βιδωμένος (*βλέπε "Εγκατάσταση"*). • Η θήκη των απορρυπαντικών είναι βουλωμένη (για να την καθαρίσετε *βλέπε "Συντήρηση και φροντίδα"*). • Ο σωλήνας αδειάσματος δεν έχει στερεωθεί καλά (*βλέπε «Εγκατάσταση»*).
Τα ενδεικτικά φωτάκια των "δυνατοτήτων" και το ενδεικτικό φωτάκι "ΕΚΚΙΝΗΣΗ/ ΠΑΥΣΗ" αναβοσβήνουν και ένα από τα φωτάκια της "φάσης σε εξέλιξη" και "ΠΟΡΤΑ ΑΣΦΑΛΙΣΜΕΝΗ" ανάβει σταθερά.	• Σβήστε τη μηχανή και βγάλτε το βύσμα από την πρίζα, περιμένετε περίπου 1 λεπτό μετά ξανανάψτε τη. Αν η ανωμαλία επιμένει, καλέστε την Υποστήριξη.
Σχηματίζεται πολύς αφρός.	• Το απορρυπαντικό δεν είναι ειδικό για πλυντήριο (πρέπει να υπάρχει η ένδειξη "για πλυντήριο", "για πλύσιμο στο χέρι και στο πλυντήριο", ή παρόμοια). • Η δοσολογία υπήρξε υπερβολική.
Το Πλυντήριο με Στεγνωτήριο δεν στεγνώνει.	• Το βύσμα δεν έχει εισαχθεί στην ηλεκτρική πρίζα, ή τουλάχιστον όχι αρκετά για να κάνει επαφή. • Στο σπίτι δεν υπάρχει ρεύμα. • Η πόρτα δεν είναι καλά κλειστή. • Τέθηκε μια καθυστέρηση στον χρόνο εκκίνησης. • ο επιλογέας ΣΤΕΓΝΩΜΑ είναι στη θέση **0**.

Υποστήριξη

GR

Πριν επικοινωνήσετε με την Υποστήριξη:
- Ελέγξτε αν η ανωμαλία μπορείτε να την αντιμετωπίσετε μόνοι σας *(*βλέπε “Ανωμαλίες και λύσεις”);
- Επανεκκινήστε το πρόγραμμα για να ελέγξετε αν το πρόβλημα αντιμετωπίστηκε;
- Σε αρνητική περίπτωση, επικοινωνήστε με την εξουσιοδοτημένη Τεχνική Υποστήριξη στον τηλεφωνικό αριθμό που υπάρχει στο πιστοποιητικό εγγύησης.

! Μην καταφεύγετε ποτέ σε μη εξουσιοδοτημένους τεχνικούς.

Γνωστοποιήστε:
- το είδος της ανωμαλίας;
- το μοντέλο του μηχανήματος (Mod.);
- τον αριθμό σειράς (S/N).

Οι πληροφορίες αυτές βρίσκονται στην ταμπελίτσα που υπάρχει στο πίσω μέρος του πλυντηρίου και στο πρόσθιο μέρος ανοίγοντας την πόρτα.

Kullanma Kılavuzu

ÇAMAŞIR MAKİNESİ

!  Bu sembol size bu talimatlar kılavuzunu okumayı hatırlatır.

TR

Türkçe

IWDC 7105

İçindekiler

Montaj, 50-51
Ambalajın çıkartılması ve seviye ayarı getirilmesi
Su ve elektrik bağlantıları
İlk yıkama
Teknik veriler

Çamaşır makinesinin tanımı ve programların çalıştırılması, 52-53
Kontrol paneli
Işıklı göstergeler
Bir programın başlatılması

Programlar, 54
Program tablosu

Kişisel ayarlar, 55
Sıcaklık ayarı
Kurutmanın ayarlanması
Fonksiyonlar

Deterjan ve çamaşır, 56
Deterjan haznesi
Beyazlatma işlevi
Çamaşırın hazırlanması
Özel çamaşırlar
Yük dengeleme sistemi

Önlemler ve öneriler, 57
Genel güvenlik uyarıları
Atıkların tasfiye edilmesi

Bakım ve özen, 58
Su ve elektrik kesilmesi
Çamaşır makinesin temizlenmesi
Deterjan haznesinin temizlenmesi
Kapak ve hazne bakımı
Pompanın temizlenmesi
Su besleme hortumunun kontrol edilmesi

Arızalar ve onarımlar, 59

Teknik Servis, 60

INDESIT

Montaj

TR

! Bu kitapçığı gerektiği her an danışabilmeniz için özenle saklayınız. Çamaşır makinesinin satılması, devri veya nakli durumlarında da, yeni sahibinin faydalanabilmesi için bu kılavuz makineyle beraber saklanmalıdır.

! Talimatları dikkatlice okuyunuz; montaj, kullanım ve güvenliğe ilişkin önemli bilgiler içermektedir.

Ambalajın çıkartılması ve aynı seviyeye getirilmesi

Ambalajdan çıkartılması

1. Çamaşır makinesinin ambalajdan çıkartılması.
2. Çamaşır makinesinin taşıma esnasında hasar görmemiş olduğunu kontrol ediniz. Hasar görmüş ise monte etmeyiniz. Satıcıya başvurunuz.

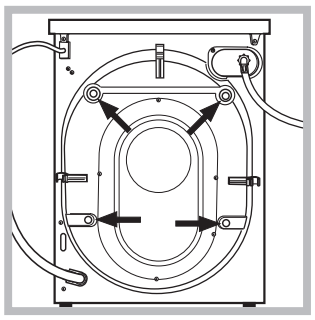

3. Taşıma sırasında arka tarafta bulunan 4 adet koruyucu vidayı ve ara parçasıyla birlikte buradaki lastiği de çıkartınız (*bakınız şekil*).

4. Delikleri ambalajda bulacağınız plastik kapaklarla kapayınız.
5. Tüm parçaları muhafaza ediniz: çamaşır makinesinin nakli gerektiği takdirde takılmaları gerekmektedir.

! Ambalajlar çocuk oyuncağı değildir.

Cihazın aynı seviyeye getirilmesi

1. çamaşır makinesini düz ve sert bir zemine yerleştiriniz, duvar veya mobilyalara dayamayınız.

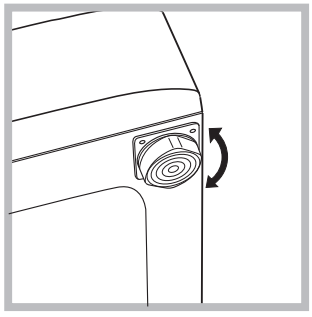

2. Yerleştirilecek zemin tam düz değilse çamaşır makinesinin vidalı ön ayaklarını sıkarak veya gevşeterek dengeyi sağlayınız *(bkz. şekil)*; eğim açısı, makinenin üst tezgahına göre 2° den fazla olmamalıdır.

Sağlıklı bir dengeleme, çamaşır makinesine sağlam bir duruş kazandıracağı gibi, çalışması esnasındaki sarsıntı, gürültü ve hareketlilikleri de önleyecektir. Zeminde moket veya halı olması halinde, ayarı makinenin altında havalandırma olabilecek şekilde yapınız .

Su ve elektrik bağlantıları

Su besleme hortumunun takılması

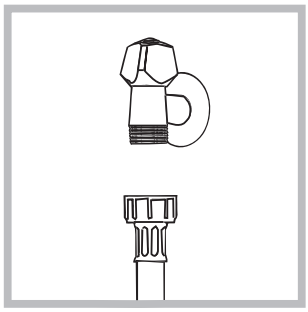

1. Tedarik borusunu 3/4 gaz vidali baglanti kullanarak bir soguk su musluguna baglayin *(bkz. şekil).* Bağlantı öncesinde berrak su gelene kadar suyu akıtınız.

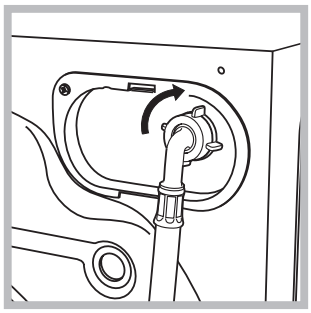

2. Besleme hortumunu arka kısımda üst sağ köşedeki su girişine vidalayarak çamaşır makinesine takınız *(bkz. şekil).*

3. Hortumda katlanma ve ezilme olmamasına dikkat ediniz.

! Musluğun su basıncının Teknik Veriler tabelasında belirtildiği gibi olması gerekir *(bkz. yan sayfa).*

! Besleme hortumunun boyu yetersizse yetkili bir satıcı mağaza veya teknisyene başvurunuz.

! Kesinlikle daha önceden kullanılmış hortum kullanmayınız.

! Makine ile birlikte verilen hortumları kullanınız.

Tahliye hortumunun takılması

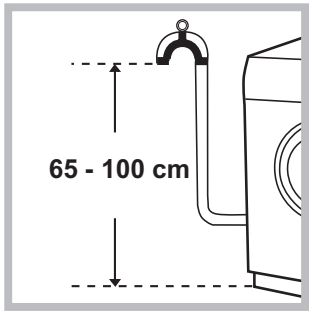

Tahliye hortumunu, katlanmasını önleyerek, zemindeki veya yerden 65 ile 100 cm yükseklik arasındaki bir duvar tahliyesine takınız

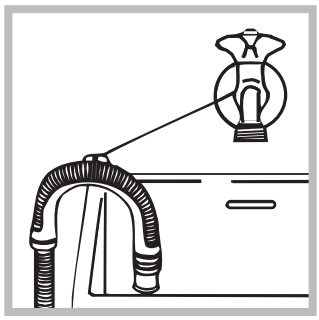

veya mevcut olan kılavuzu çeşmeye bağlayarak lavabo ya da küvet kenarına yaslayınız (*bkz. şekil*). Tahliye hortumunun serbest ucunun suya girmemesi gerekir.

! Tahliye hortumu için ilave uzatma kullanılmaması tavsiye olunur; aksi mümkün değilse, uzatma hortumunun çapının da aynı olması ve 150 cm. den uzun olmaması gerekir.

Elektrik bağlantısı

Fişi prize takmadan evvel aşağıdaki hususlara dikkat ediniz:

- prizin topraklamasının yürürlükteki normlara uygun olmasına;
- prizin, makinenin Teknik Veriler tabelasında belirtilen, azami gücünü taşıyabilecek olmasına *(bkz. yan taraf);*
- şebeke geriliminin, Teknik Veriler tabelasında belirtilen değerlere uygun olmasına (*bkz. yan taraf*);
- prizin çamaşır makinesinin fişiyle uyumlu olmasına. Aksi takdirde fişi veya prizi değiştiriniz.

! Çamaşır makinesi, muhafazalı olsa bile açık alanda monte edilemez, çünkü rüzgara ve yağmura maruz kalması çok tehlikelidir.

! Monte edilen çamaşır makinesinin fişinin kolaylıkla erişilebilir olması gerekir.

! Uzatma kablosu ile çoklu prizler kullanmayınız.

! Kablonun ezilmemesi ve katlanmaması gerekir.

! Beslenme kablosunun yalnızca yetkili teknisyenler tarafından değiştirilmelidir.

Dikkat! Bu kurallara uyulmaması halinde firma hiç bir sorumluluk kabul etmemektedir.

İlk yıkama

Montajdan sonra, çamaşır koymaksızın deterjanla **2**. programı ayarlayarak yıkama yapınız.

Teknik bilgiler

Model	IWDC 7105
Ölçüler	genişlik 59,5 cm yükseklik 85 cm derinlik 53,5 cm
Kapasite	yıkama için 1 kg'dan 7 kg'a; kurutma için 1 kg dan 5 kg'a.
Elektrik bağlantıları	makine üstünde takılı olan teknik veriler plakasına bakınız.
Su bağlantıları	max. su basıncı 1 MPa (10 bar) min. su basıncı 0,05 MPa (0,5 bar) tambur kapasitesi 52 litre
Sıkma hızı	maksimum dakikada 1000 devire kadar
EN 50229 standartları uyarınca kontrol programları	**yıkama:** program 2; 60°C sıcaklıkta; 7 kg çamaşırla. **kurutma:** adlı kurutma seviyesi seçilerek **2** kg çamaşırla yapılan ikinci kurutma işlemidir.; adlı kurutma seviyesi seçilerek **5** kg çamaşırla yapılan ikinci kurutma işlemidir.
CE	Bu makina aşağıda belirtilen AB normlarına uygundur: - 03/05/89 tarihli 89/336/CEE (Elektromanyetik Uyum) ve daha sonra yapılan düzenlemeler - 2002/96/CE - 2006/95/CE (Alçak gerilim)

Çamaşır makinesinin tanımı ve programların çalıştırılması

TR

Kontrol paneli

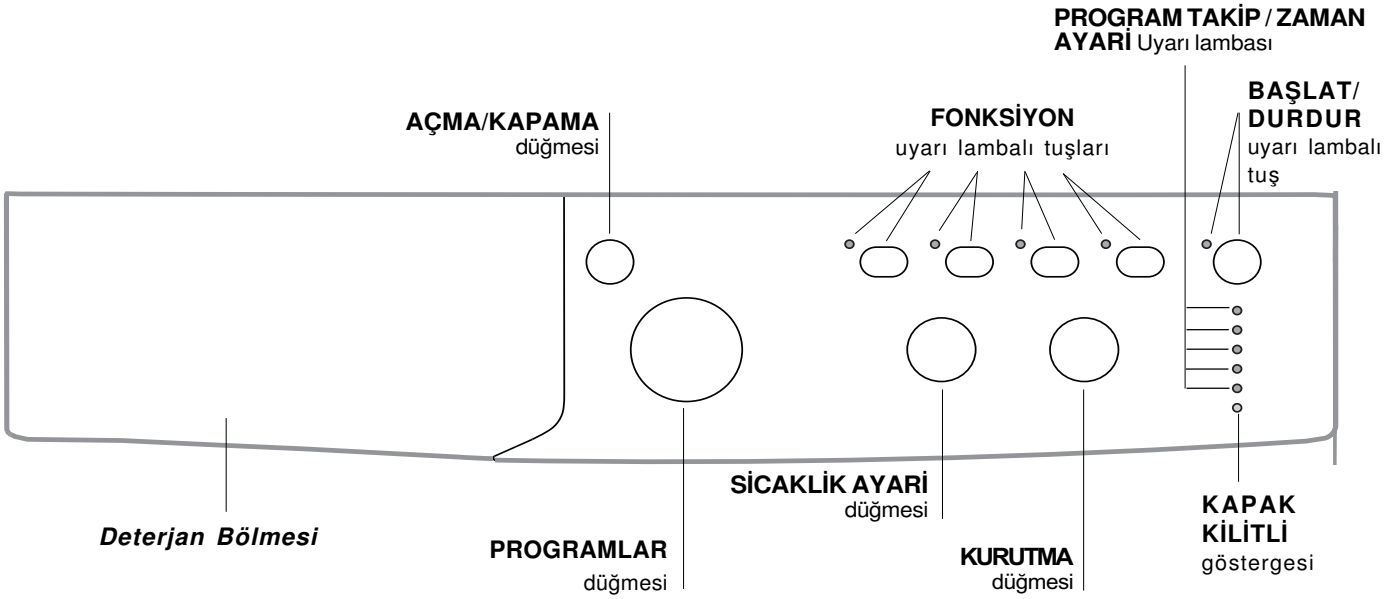

Deterjan Bölmesi: ve diğer katkıları koyunuz (*"Deterjanlar bölümüne" bakınız*).

AÇMA/KAPAMA düğmesi: çamaşır makinesini çalıştırmak ve kapatmak için.

PROGRAMLAR uyarı lambalı tuşları: programları ayarlamak. Program esnasında düğme sabit kalır.

FONKSİYON düğmeleri: işlev seçimi için. Seçilen işlev düğmesinde ışıklı gösterge yanık kalır.

KURUTMA düğmesi: İstenilen kurutma programını ayarlamak için (*bkz. Kişisel ayarlar bölümü).*

SİCAKLİK AYARİ düğmesi: istenen sıcaklığı veya soğuk suyla yıkamayı ayarlamak için (*bkz. Kişisel ayarlar bölümü).*

PROGRAM TAKİP/ZAMAN AYARİ uyarı lambası: yıkama programının aşamalarını görmek için. Uyarı lambası makinenin açık olduğunu gösterir. "Zaman Ayarı" işlevini programlayarak sonradan çalıştırma ayarı yapıldıysa, çalışmaya başlaması için kalan süreyi gösterir *(bkz. yan sayfa).*

KAPAK KİLİTLİ göstergesi: çamaşır makinesinin kapağının açılabilirliğini görmek için *(bkz. yan sayfa).*

BAŞLAT/DURDUR uyarı lambalı tuş: programları başlatmak yada geçici olarak durdurmak için.
Not: devrede olan bir programın beklemeye alınması için bu düğmeye basınız; turuncu renkli uyarı lambası yanıp sönecektir. MAKİNE KAPAĞI KİLİTLİ 🔒 uyarı lambası kapalı ise, kapak açılabilir.
Yıkama programının kaldığı yerden devam etmesi için bu düğmeye tekrar basınız.

Bekleme modu
Yeni enerji tasarrufu düzenlemeleri ile uyumlu bu çamaşır makinesine herhangi bir faaliyet algılanmadığında 30 dakika içinde devreye sokulan otomatik bekleme sistemi yerleştirilmiştir ON/OFF düğmesine bir süre basın ve makinenin tekrar çalışmasını bekleyin.

Işıklı göstergeler

Işıklı göstergeler önemli bilgiler verir.
İşte verdikleri bilgiler:

Zaman Ayarı
Gecikmeli başlatmayı programlayarak sonradan çalıştırma ayarı yapıldıysa *(bkz. kişisel ayarlar bölümü)*, gösterge yanacak ve çalışma başlangıcı için kalan süreyi gösterecektir:

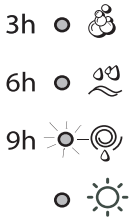

Süre geçtikçe, bu ışıklı gösterge kalan süreyi göstermeye devam edecektir.



Ayarlanan program seçili gecikme süresi sona erdiğinde başlayacaktır.

Program Takip uyarı lambasi
İstenilen yıkama devresini seçtikten sonra çalışma esnasında ışıklı göstergeler sürekli yanarak yürütülmekte olan işlemi gösterecektir.

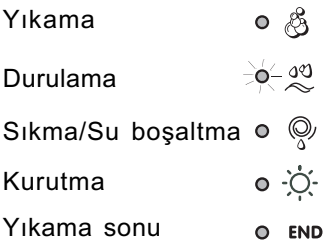

Not: kurutma devri bittiğinde, KURUTMA düğmesi tekrar "**0**" konumuna getirilmelidir.

FONKSİYON tuşları ve ilgili uyarı lambaları
Herhangi bir işlem seçildiğinde ilgili gösterge yanacaktır.
Seçilen işlem yürütülen programla uyumlu olmadığı takdirde,ilgili gösterge yanıp sönecek ve işlev başlatılmayacaktır.
Seçilen fonksiyon ayarlanmış olan programla uyumlu olmadığı takdirde, ilk işlevle ilgili uyarı lambası yanıp sönecek ve etkinleştirilmiş işlev yanıp sönmesi sona erecektir.

KAPAK KİLİTLİ göstergesi
Gösterge ışığı açık olduğunda, yan kapak açılmaması için kilitlenir; kapağı açmadan önce gösterge ışığının kapalı olduğundan emin olunuz (yaklaşık 3 dakika bekleyiniz). Devam eden yıkama devri sırasında kapağı açmak için, BAŞLAT/DURDUR düğmesine basınız; kapak KAPAK KİLİTLİ göstergesi ışığı söndüğünde açılabilir.

Bir programın başlatılması

1. AÇMA/KAPAMA tuşuna basarak çamaºır makinasını çalıştırınız. Tüm göstergeler bir an için yanacak sonra söneceklerdir.
2. Çamaşırı yerleştirip kapağı kapatınız.
3. PROGRAMLAR düğmesiyle istenen programı seçiniz.
4. Yıkama suyu sıcaklığını seçiniz (*bkz. "Kişisel ayarlar").*
5. Gerekli ise kurutma programını ayarlayınız (*bkz. "Kişisel ayarlar").*
6. Deterjan ve diğer katkıları koyunuz (*Bkz. Deterjanlar ve çamaşırlar bölümü).*
7. İstenilen işlevleri seçin.
8. BAŞLAT/DURDUR düğmesine basmak suretiyle programı çalıştırınız ve ilgili gösterge yeşil renkte yanık kalacaktır.
Seçilen programı iptal etmek için makineyi beklemeye aldıktan sonra BAŞLAT/DURDUR tuşunu basılı tutarak yeni bir program seçiniz.
9. Program bitiminde **"END"** göstergesi yanmaya başlayacaktır. Kapak, KAPAK KİLİTLİ göstergesi ışığı söndüğünde açılabilir. Çamaşırı çıkarınız ve içerisinin kuruması için kapağı hafif aralık bırakınız. AÇMA/KAPAMA tuşuna basarak çamaşır makinasını kapatınız.

Programlar

TR

Program tablosu

Programlar	Program açıklaması	Maks. Isı derecesi (°C)	Maks Hız (Dakikada devir)	Kurutma	Deterjanlar			Maks yük (Kg)		Devir süresi	
					Önyıkama	Yıkama	Yumuşatıcı	Normal	Eco Time	Normal	Eco Time
	Günlük programlar										
1	**Ön yıkama pamuklular** aşırı kirli beyazlar.	90°	1000	●	●	●	●	7	-	171	-
2	**Beyaz pamuklular:** aşırı kirli beyazlar.	90°	1000	●	-	●	●	7	-	155	-
2	**Beyaz pamuklular (1):** çok kirli dayanıklı beyaz ve renkliler.	60°	1000	●	-	●	●	7	-	153	-
2	**Beyaz pamuklular (2):** az kirli beyazlar ve nazik renkliler.	40°	1000	●	-	●	●	7	-	147	-
3	**Renklı pamuklular/hızlı/prg:** çok kirli dayanıklı beyaz ve renkliler.	60°	1000	●	-	●	●	7	3,5	130	104
4	**Renklı pamuklular (3):** az kirli beyazlar ve nazik renkliler.	40°	1000	●	-	●	●	7	3,5	92	71
5	**Beyaz sentetikler:** çok kirli dayanıklı renkli çamaşırlar.	60°	800	●	-	●	●	3	2	85	72
	Özel programlar										
6	**Yünlüler:** yün ve kaşmir için kullanılır.	40°	600	-	-	●	●	1,5	-	55	-
7	**İpekliler/Perdeler:** ıpekli, viskoz ve iç çamaşırlar için kullanılır.	30°	0	-	-	●	●	1	-	55	-
8	**Blucin**	40°	800	●	-	●	●	3	-	80	-
9	**Yoğun Spor Kıyafetler**	30°	600	-	-	●	●	3	-	68	-
10	**Spor Ayakkabılar**	30°	600	-	-	●	●	En fazla 2 çift	-	50	-
	Kurutma programları										
11	**Pamukluların Kurutması**	-	-	●	-	-	-	5	-	-	-
12	**Sentetiklerin Kurutması**	-	-	●	-	-	-	3	-	-	-
13	**Hızlı Yıkama & Kurutma**	30°	1000	●	-	●	●	0,5	-	35	-
	Ek Programlar										
	Durulama	-	1000	●	-	-	●	7	-	36	-
	Sıkma	-	1000	●	-	-	-	7	-	16	-
	Su boşaltma	-	0	-	-	-	-	7	-	2	-

Çizelgede belirtilen veriler takribidir.

Tüm Test Enstitüleri için:
1) EN 50229 standartları uyarınca kontrol programları 60°C 'ye ve 2. programa ayarlayınız
2) Pamuklu uzun programı; 2 programda 40°C'ye ayarlayınız.
3) Pamuklu kısa programı; 4 programda 40°C'ye ayarlayınız.

Özel programlar

Yoğun Spor Kıyafetler (program **9**) ağır lekeli spor kıyafetlerinin kumaşları (eşofman, şort, vb.) için kullanılır; en iyi sonuçlar için, *"Program tablosu"* nda gösterilen maksimum yükü geçmemeniz tavsiye edilir.
Spor Ayakkabılar (program **10**) spor ayakkabılarını yıkamak için kullanılır; en iyi sonuçlar için, aynı anda 2 çiftten fazla yıkamayınız.
Hızlı Yıkama & Kurutma (program **13**) az kirlenmiş giysilerini hızlı bir şekilde kurutmak için tasarlanmıştır. Bu çevrim 35 dakika içerisinde 0.5 kg'a kadar çamaşırı yıkamak ve kurutmak için kullanılabilir. En iyi sonucu almak için, sıvı deterjan kullanın ve kol, yaka ve lekeleri çitileyin.

Kişisel ayarlar

INDESIT

TR

Sıcaklık ayarı

Yıkama suyu ısısını SİCAKLİK AYARI düğmesini çevirerek seçiniz *(bkz. Program tablosu*).
sıcaklık ayarı soğuk suyla yıkanacak seviyeye kadar düşürülebilir (❄).
Makine, seçilen program için öngörülenin üzerinde bir yıkama ısısını otomatik olarak uygulamayacaktır.

Kurutmanın ayarlanması

KURUTMA tuşuna bir kere veya daha fazla basarak istenilen kurutma tipi ayarlanır. İki seçenek mevcuttur:
A – Süreye göre: **40** - **180** dakika.
B – Kurutulmuş çamaşırların nem seviyesine göre:
Ütüleme: az nemli, kolay ütülenir çamaşırlar.
Asma: dolaba konacak kuru çamaşırlar.
Katlama: çok kuru çamaşırlar. Süngerli kumaşlar veya bornozlar için önerilir.

Kurutma süreleri çizelgesi (Yaklasik degerler)

Çamaşırın cinsi	Yükün tipi	Max. yük (kg)	Katlama	Asma	Ütüleme
Pamuklu	Çeşitli boyutlarda giysileri	5	180	170	140
Sentetik	Çarşaf, tişört, Pijama, çorap, v.s.	3	140	120	100

İstisnai olarak yıkanacak ve kurutulacak çamaşır miktarı öngörülen maksimum miktarın üzerinde ise *(bkz. Program tablosu)*, yıkama işlemini gerçekleştiriniz ve bu program sona erdiğinde çamaşır mikatrını ikiye bölerek bir kısmını sepete koyunuz. Bu noktada "**Sadece kurutma**" için verilmiş olan talimatları izleyiniz. Geri kalan çamaşır miktarı için de aynı işlemi tekrarlayınız.

Sadece kurutma
PROGRAM düğmesini kumaş türüne göre (**11-12**) kurutma pozisyonlarından birine ayarlayınız ve sonra da KURUTMA düğmesi ile istediğiniz kurutma süresini seçiniz.

Fonksiyonlar

Çamaşır makinesince öngörülen muhtelif işlemler arzu edilen temizlik ve beyazlıktaki yıkamalara olanak sağlar.
İşlevleri çalıştırmak için:
1. istediğiniz işlev düğmesine basınız;
2. ilgili göstergenin yanması işlevin başladığını belirtir.

Not: göstergenin hızlı bir şekilde yanıp sönmesi seçilen işlevin yürütülmekte olan programa uygun olmadığının işaretidir.

EcoTime
Bu seçeneği seçerek hafif lekeli pamuklu ve sentetik kumaşların *("Program tablosu"na bakınız)* yükünü azaltmak için tambur yönünü, sıcaklık ve suyu uygun bir şekilde ayarlayabilirsiniz. "EcoTime" daha kısa sürede yıkamanızı ve dolayısıyla su ve elektrikten tasarruf etmenizi sağlar. Yük miktarına göre ölçülmüş sıvı deterjan kullanmanız tavsiye edilir.
! Bu programlarda uygulanamaz: 1, 2, 6, 7, 8, 9, 10, 11, 12, 13, , , .

1000-500
Bu tuşa basarak santrifüjün hızı azaltılır.
! Bu programlarda uygulanamaz: 7, 11, 12, 13, .

Kolay Ütü
Bu işlev seçildiğinde kırışıkları önleyecek şekilde yıkama ve sıkma devrinin özellikleri değiştirilecektir. Program bitiminde çamaşır makinesi iç sepetini yavaşça döndürecektir, KOLAY ÜTÜ ve BAŞLAT/DURDUR seçenekleri için gösterge ışıkları yanıp söner (önce yeşil, sonra turuncu renkte) ve "**END**" göstergesi ışığı yanar. Programı bitirmek için BAŞLAT/DURDUR veya KOLAY ÜTÜ düğmesine basınız.
İpekli programda makine çamaşırları durulama suyu içinde durduracaktır ve KOLAY ÜTÜ ve BAŞLAT/DURDUR uyarı lambaları turuncu renkte yanıp sönecek ve DURULAMA safhasının lambası yanık kalacaktır. Su boşaltmak için BAŞLAT/DURDUR ya da KOLAY ÜTÜ düğmesine basmanız gerekir. Simdi çamaşırlarınızı alabilirsiniz.
! Bu programlarda uygulanamaz: 6, 9, 10, 11, 12, 13, , .
Not: ayrıca kurutma devrini çalıştırmak isterseniz, bu işlev yalnızca (*Ütüleme*) seviyesiyle birlikte etkinleştirilir

Zaman Ayarı
Makinanın çalışmasını 9 saate kadar geciktirebilir. Gecikmeli çalıştırmayı programlamak için arzu ettiğiniz süreyi görünceye kadar göstergeli düğmeye basınız. Düğmeye beşinci basışınızda işlem iptal olacaktır.
Not: BAŞLAT/DURDUR düğmesine basıldığında, gecikme süresi yalnızca ayarlanan programı başlatana kadar azaltılarak değiştirilebilir.
! Tüm programlarla uygulanabilir.

Deterjanlar ve çamaşır

TR

Deterjan haznesi

Yıkamanın iyi sonuç vermesi doğru dozda deterjan kullanılmasına da bağlıdır: aşırı deterjan kullanmak suretiyle daha temiz çamaşırlar elde edilemeyeceği gibi makinenin aksamına zarar verilerek, çevre kirliliğine sebebiyet verilir.

! Elde yıkama deterjanları kullanmayınız, çünkü aşırı köpük yaparlar.



Deterjan haznesini açınız ve deterjan ile katkı maddelerini aşağıdaki şekilde koyunuz.

hazne 1: Ön yıkama için deterjan (toz)
hazne 2: Yıkama için deterjan (toz veya likit)
Sıvı deterjan, yalnızca, makine çalıştırılmadan konulabilir.
hazne 3: Katkı maddeleri (yumuşatıcı, vs.)
Yumuşatıcı ızgara seviyesini aşmamalıdır.
ilave hazne 4: Çamaşır suyu

Çamaşır hazırlanması

- Çamaşırları aşağıdaki gibi ayırınız:
  - kumaş tipi / etiketteki işaret.
  - renkler: renkli çamaşırları beyazlardan ayırınız.
- Ceplerini boşaltınız ve düğmeleri kontrol ediniz.
- Çamaşırın kuru ağırlığını esas alan değerlerin dışına çıkmayınız:
  Dayanıklı kumaşlar: max 7 kg
  Sentetik kumaşlar: max 3 kg
  Hassas kumaşlar: max 2 kg
  Yünlüler: max 1,5 kg
  İpekliler: max 1 kg

Çamaşırların ağırlığı nedir?

1 çarşaf 400-500 gr.
1 yastık kılıfı 150-200 gr.
1 masa örtüsü 400-500 gr.
1 bornoz 900-1.200 gr.
1 havlu 150-250 gr.

Özel çamaşırlar

Yünlüler: tüm yünlü kıyafetler üzerinde “yalnızca elde yıkayın” etiketi olsa bile program **6** kullanılarak yıkanabilir. En iyi sonuçlar için, özel deterjanlar kullanın ve 1,5 kg çamaşırı geçmeyin.

İpekliler: ipekli tüm dokumalar için tasarlanmış olan **7**. programın kullanılması tavsiye edilir. Hassas dokumalar için özel bir deterjan kullanılması önerilir.
Perdeler: katlayarak bir yastık kılıfı veya file içerisine yerleştiriniz. **7**. programın kullanılması önerilir.
Blucin: Yıkamadan önce kıyafetleri ters çevirin ve sıvı deterjan kullanın. program **8**’i kullanın.

Yük dengeleme sistemi

Aşırı titremenin engellenmesi ve yükün düzenli dağılması için her sıkma devrinden önce iç sepet normal yıkama hızından biraz daha hızlı döner. Farklı şekillerde çamaşırları makineye doldurduktan sonra yük dengeli hale gelmediyse makine daha yavaş bir sıkma devrini uygular. Yük çok dengesiz ise çamaşır makinesi sıkma devrini gerçekleştirmeden çamaşırları dağıtır. Yükün daha iyi yerleştirilmesi ve dengeli olması için küçük giysilerle büyük giysileri karıştırınız.

Önlemler ve öneriler

INDESIT

TR

! Çamaşır makinesi uluslararası güvenlik standartlarına uygun olarak projelendirilmiş ve üretilmiştir. Bu uyarılar güvenlik amaçlı olup dikkatlice okunmalıdır.

Genel güvenlik uyarıları

- Makine meskenlerde kullanılmak üzere tasarlanmış olup profesyonel kullanım amaçlı değildir.
- Kullanım güvenliklerinden sorumlu bir kişinin komutları ve denetimi altında gerçekleşmediği sürece, cihaz, fiziksel kapasitesi yetersiz (çocuklar dahil), işitsel veya zihinsel olarak yeterli olamayan kişiler ile yetersiz bilgi ve deneyime sahip olan kişiler tarafından kullanılmamalıdır. Cihazla oynamamalarını garanti etmek için çocukların kontrol altında olmaları gerekmektedir.
  – Yıkanmayan malzemeleri kurutmayınız.
  – Besinsel yağ, aseton, alkol, benzin, parafin, leke çıkarıcı, terebentin, cila ve bunları çıkarıtıcı maddeler ile kirlenen malzemelerin çamaşır kurutma makinasında kurutulmadan önce yüksek miktarda deterjan ile sıcak suda yıkanması gerekmektedir.
  – Genişlemiş lastik (köpük kauçuk) gibi maddeler, duş bonesi, su geçirmez tekstil ürünleri, bir bölümünde lastik olan malzemeler ve köpük kauçuk parçası olan yastıklar ve kıyafetler çamaşır kurutma makinasında kurutulmamalıdır.
  – Yumuşatıcılar ve benzeri ürünler, üreticinin talimatlarına göre kullanılmalıdır.
  – Çamaşır kurutma makinasının bir devrinin son aşaması, ürünlerin zarar görmemesini garantilemek amacıyla sıcaklık olmadan (soğutucu devirde) gerçekleşir.
  DİKKAT: Çamaşır kurutma makinasını, kurutma programı sona ermeden asla açmayınız. Böyle bir durumda bütün çamaşırları geri çıkarınız ve çabuk soğumaları için onları seriniz.
- Cihaza ayaklarınız çıplakken yada elleriniz veya ayaklarınız ıslak yada nemliyken dokunmayınız.
- Fişi prizden çekerken kablosundan değil fişin kendisinden tutarak çekiniz.
- Makine çalışırken deterjan haznesini açmayınız.
- Tahliye suyuna el sürmeyiniz, yüksek ısıda olabilir.
- Kapağı, hiçbir şekilde zorlamayınız: istenmedik açılmalara karşı olan güvenlik mekanizması arıza yapabilir.
- Arıza halinde onarmak amacıyla iç mekanizmaları kurcalamayınız.
- Çocukların çalışır vaziyetteki makineye yaklaşmalarına mani olunuz.
- Çalışma esnasında kapak ısınabilir.
- Taşınması gerektiğinde, bu işlemin, iki veya üç kişi tarafından, azami dikkatle yapılması gerekir. Kesinlikle tek başınıza yapmayınız, çünkü makine çok ağırdır.
- Çamaşırları yerleştirmeden evvel, sepetin boş olduğundan emin olunuz.
- Kurutma esnasında kapak ısınabilir.
- Yanıcı çözücülerle (örn. Trikloreten) yıkanmış çamaşırları kurutmayınız.
- Süngeri veya benzer elastomer ürünleri kurutmayınız.
- Kurutma safhası esnasında su musluğunun açık olmasını sağlayınız.

Atıkların tasfiye edilmesi

- Ambalaj malzemelerinin tasfiye edilmesi: yerel yasalara uyunuz, bu şekilde ambalajların geri dönüşümü mümkün olur.
- Elektrik ve elektronik cihazların atıklarını değerlendirme 2002/96/CE sayılı Avrupa Konseyi direktifinde; beyaz eşyaların kentsel katı atık genel yöntemi ile tasfiye edilmemesi öngörülmüştür. Kullanılmayan cihazların, madde geri kazanım ve geri dönüşüm oranını en yüksek seviyeye yükseltmek, çevre ve insan sağlığına olası zararları engellemek için ayrı ayrı toplanması gerekir.
  Tüm ürünlerin üzerinde; ayrı toplama hükümlerini hatırlatmak amacıyla üstünde çarpı işareti olan sepet sembolü verilmiştir.
  Cihazların tasfiye edilmesi konusunda daha geniş bilgi almak için cihaz sahiplerinin mevcut müşteri hizmetine veya satış noktalarına başvurulması gerekir.

Bakım ve özen

TR

Su ve elektrik kesilmesi

- Su musluğunu her yıkamadan sonra kapatınız. Böylece çamaşır makinesinin su tesisatının eskimesi engellenir, su kaçağı tehlikesi ortadan kalkar.
- Bakım ve temizlik işlemleri esnasında çamaşır makinesinin fişini çekiniz.

Çamaşır makinesinin temizlenmesi

Dış gövde ve plastik aksam ılık su ve sabunla ıslatılmış bir bez vasıtasıyla temizlenebilir. Çözücü ve aşındırıcı maddeler kullanmayınız.

Deterjan haznesinin temizlenmesi

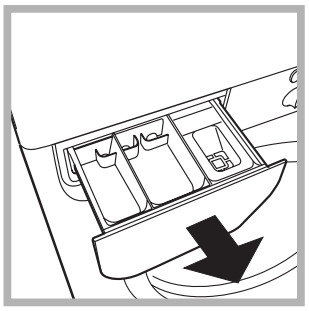

Hazneyi kaldırarak, dışarıya doğru çekmek suretiyle çıkartınız (*bkz. şekil*). Akar su altında yıkayınız, bu çekmecenin temizliği sık sık yapılmalıdır.

Kapak ve hazne bakımı

- Kötü kokuların oluşmasını engellemek için kapağı daima aralık bırakınız.

Pompanın temizlenmesi

Çamaşır makinesinin pompası kendini temizleyen bir özelliğe sahip olup, ayrıca temizlik gerektirmez. Ancak, bazı küçük cisimler (madeni para, düğme) pompanın alt kısmındaki koruyucu bölmeye düşebilirler.

! Yıkama devresinin bitmiş olup olmadığını kontrol ediniz ve fişini çekiniz.

Pompa koruyucu bölgesine erişebilmek için:

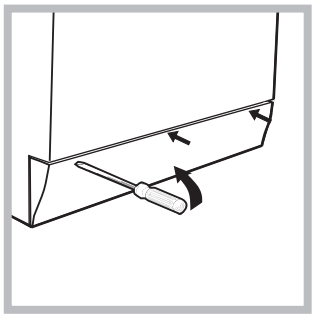

1. çamaşır makinesinin ön kapama panelini, bir tornavida vasıtasıyla çıkartınız (*bkz. şekil*);

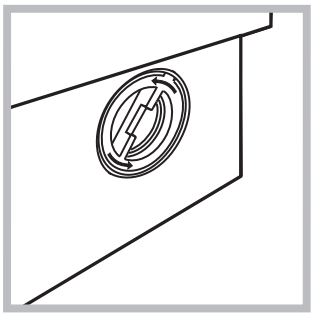

2. makine kapağını saatin ters yönünde çevirerek sökünüz (*bkz. şekil*). bir miktar su gelmesi normaldir;

3. içini dikkatlice temizleyiniz;
4. kapağı vidalayınız;
5. paneli takarken, tam yerleştirmeden evvel, kancaların yuvalara gelip gelmediğini kontrol ediniz.

Su besleme hortumunun kontrol edilmesi

Su besleme hortumunu, en azından senede bir defa kontrol ediniz. Yarık veya çatlaklar varsa değiştiriniz: yıkama esnasındaki yüksek basınçlar ani patlamalara yol açabilirler.

! Kesinlikle daha önceden kullanılmış hortum kullanmayınız.

Arızalar ve onarımlar

INDESIT

TR

Çamaşır makinesi çalışmıyor olabilir. Teknik Servise başvurmadan önce (*Teknik Servis bölümüne bakınız*) aşağıdaki liste yardımıyla kolay çözülebilecek bir problem olup olmadığını kontrol ediniz.

Arızalar:	**Olası nedenler / Çözümler:**
Çamaşır makinesi çalışmıyor.	• Fiş prize takılı değil veya tam temas etmiyor. • Evde elektrik yok.
Yıkama işlemi başlamıyor.	• Makinanın kapağı tam kapanmamış. • AÇMA/KAPAMA düğmesine basılmamış. • BAŞLAT/DURDUR düğmesine basılmamış. • Su musluğu açık değil. • Gecikmeli başlatmada bir gecikme süresi ayarlanmış
Çamaşır makinesi su almıyor (ilk yıkama safhasının gösterge lambası hızlıca yanıp sönüyor).	• Su besleme hortumu musluğa takılı değil. • Hortum bükülmüş. • Su musluğu açık değil. • Evde su kesik. • Basınç yetersiz. • BAŞLAT/DURDUR düğmesine basılmamış.
Çamaşır makinesi devamlı su alıp veriyor.	• Tahliye hortumu yerden 65 ile 100 cm arasında yerleştirilmemiş (*bkz. "Montaj").* • Tahliye hortumunun başı suya girmiş (*bkz. "Montaj").* • Duvardaki tahliyenin hava boşluğu yok. Bu kontrollerden sonra olumlu sonuç alınamazsa, musluğu ve kapatıp, çamaşır makinesini durdurarak Servise haber veriniz. Daire, binanın üst katlarındaysa, sifon olayı meydana gelerek çamaşır makinesi devamlı su alıp, veriyor olabilir. Bu sorunun çözümü için piyasada sifon önleyici valflar satılmaktadır.
Çamaşır makinesi su boşaltmıyor veya santrifüj yapmıyor.	• Program su boşaltmayı öngörmüyor: bazı programlarda su boşaltma işlemini elle müdahale ederek başlatmak gerekir. • "Kolay ütü" işlevi devrede: programı tamamlamak için BAŞLAT/DURDUR düğmesine basınız *("Kişisel ayarlar").* • Tahliye hortumu bükülmüş (*bkz. "Montaj").* • Tahliye kanalı tıkalı.
Çamaşır makinesi santrifüj esnasında aşırı sarsılıyor.	• Hazne, çamaşır makinesinin montajı esnasında düzgün çözülmemiş (*bkz. "Montaj")*. • Çamaşır makinesinin bulunduğu zemin düz değil (*bkz. "Montaj").* • Çamaşır makinesi mobilyalarla duvar arasında sıkışmış (*bkz. "Montaj")*.
Çamaşır makinesi su kaçırıyor.	• Su giriş hortumu tam sıkılmamış (*bkz. "Montaj")*. • Deterjan haznesi tıkanmış (temizlemek için *bkz. "Bakım ve özen")*. • Tahliye hortumu düzgün takılmamıº (*bkz. "Montaj")*.
"Safha işlemi sürüyor"göstergesi yanarken "Fonksiyonlar" göstergesi yanar ve "başlat/durdur" göstergesi yanıp söner ve "kapak kilitli" göstergesi sabit bir şekilde yanar.	• Makineyi kapatınız, prizden fişi çekiniz ve 1 dakika sonra tekrar açınız. Arıza çözülmüyorsa Teknik Servisine başvurunuz.
Aşırı köpük oluşuyor.	• Deterjan çamaşır makinesi için uygun değil ("çamaşır makinesi için", elde yıkama ve çamaşır makinesi için" veya benzer ibareler olmalıdır). • Aşırı doz kullanıldı.
Çamaşır makinesi kurutmuyor.	• Fiş prize takılı değil veya tam temas etmiyor. • Evde elektrik yok. • Makinanın kapağı tam kapanmamış. • Gecikmeli başlatmada bir gecikme süresi ayarlanmış. • **KURUTMA** düğmesi **0** pozisyonunda.

Teknik Servis

195073717.05
07/2011 - Xerox Fabriano

TR

Servise başvurmadan önce:
- Servise başvurmadan çözülebilecek bir ariza olup olmadığını kontrol ediniz (*"Arızalar ve onarımlar" bölümüne bakınız*);
- Programı tekrar başlatarak, sorunun çözülüp çözülmediğini görünüz;
- Aksi takdirde, garanti belgesinde belirtilen telefon numaralarından teknik servisi arayınız.

! Kesinlikle, yetkili olmayan tamircilere müracaat etmeyiniz.

Şunları bildiriniz:
- arıza tipini;
- cihazın modeli (Mod.);
- seri numarası (S/N).

Bu bilgiler, çamaşır makinesinin arkasındaki plakada bulunurlar.

Cihazın ömrü 10 yıldır.

Tüm Türkiye'de; Yetkili Teknik Servis, Orijinal Yedek Parça, Bakim Ürünlerimiz ve Garanti ile ilgili bilgi için: ☎ 0 212 444 50 10