No-Frost Refrigerator Freezer

User manual

No-Frost Réfrigérateur Congélateur

Manuel de l'utilisateur

Refrigerador Congelador Sin Escarcha

Instrucciones para el uso

Frost Free Фрижидер - Замрзнувач

Упатство за корисникот

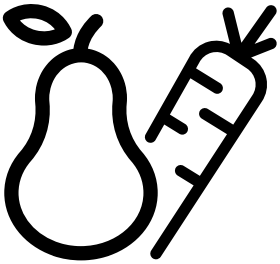

WHKF 6352 X5E

®/TM/© 2026 Whirlpool. Produced under license
®/TM/© 2026 Whirlpool. Produit sous licence
®/TM/© 2026 Whirlpool. Fabricado con licencia
®/TM/© 2026 Whirlpool. Се произведува под лиценца

EN - FR - ES - MK

THANK YOU FOR BUYING A WHIRLPOOL PRODUCT
In order to receive a more complete assistance, please register your product on **www.register10.eu**

PLEASE SCAN THE QR CODE ON YOUR APPLIANCE IN ORDER TO REACH MORE INFORMATION

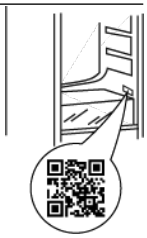

Please read this user manual first!

Dear Customer,

We hope that your product, which has been produced in modern plants and checked under the most meticulous quality control procedures, will provide you an effective service.

Therefore, read this entire user manual carefully before using the product and keep it as a reference. If you handover the product to someone else, give the user manual as well.

The user manual will help you use the product in a fast and safe way.

- Read the manual before installing and operating the product.
- Make sure you read the safety instructions.
- Keep the manual in an easily accessible place as you may need it later.
- Read the other documents given with the product.

Remember that this user manual is also applicable for several other models. Differences between models will be identified in the manual.

Please enter following websites **docs.whirlpool.eu** & **parts-selfservice.europeanappliances.com**

INFORMATION

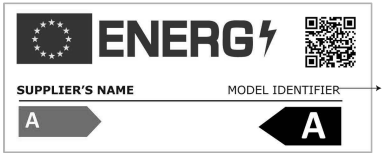

The model information as stored in the product data base can be reached by entering following website and searching for your model identifier (*) found on energy label.

https://eprel.ec.europa.eu/

1 Environmental Instructions 3
2 Your Refrigerator.....4
3 Installation 5
3.1. Appropriate Installation Location 5
3.2. Adjusting the Feet 5
3.3. Electrical Connection 5
3.4. Removing the baskets 6
4 Preparation.....7
5 Operating the product 8
5.1. Storing into the fresh food compartment 10
5.2. Storing into the freezer compartment . 11
5.3. Changing the illumination lamp 12
5.4. Changing the door opening direction ... 12
5.5. Open door warning 12
5.6 The dairy (cold storage) bin 12
5.7. Freezing fresh food..... 13
5.8. Recommendations for storing frozen foods 13
5.9. Deep freezer details 14
5.10. Placing the food 14
6 Maintenance and cleaning.....15
7 Troubleshooting 16

1 Environmental Instructions

1.1. Compliance with the WEEE Directive and Disposing of the Waste Product:

This product complies with EU WEEE Directive (2012/19/EU). This product bears a classification symbol for waste electrical and electronic equipment (WEEE).

This symbol indicates that this product shall not be disposed with other household wastes at the end of its service life.
Used device must be returned to offical collection point for recycling of electrical and electronic devices. To find these collection systems please contact to your local authorities or retailer where the product was puchased. Each household performs important role in recovering and recycling of old appliance. Appropriate disposal of used appliance helps prevent potential negative consequences for the environment and human health.

1.2. Compliance with RoHS Directive

The product you have purchased complies with EU RoHS Directive (2011/65/EU). It does not contain harmful and prohibited materials specified in the Directive.

1.3. Package information

Packaging materials of the product are manufactured from recyclable materials in accordance with our National Environment Regulations.
Take them to the packaging material collection points designated by the local authorities.

2 Your Refrigerator

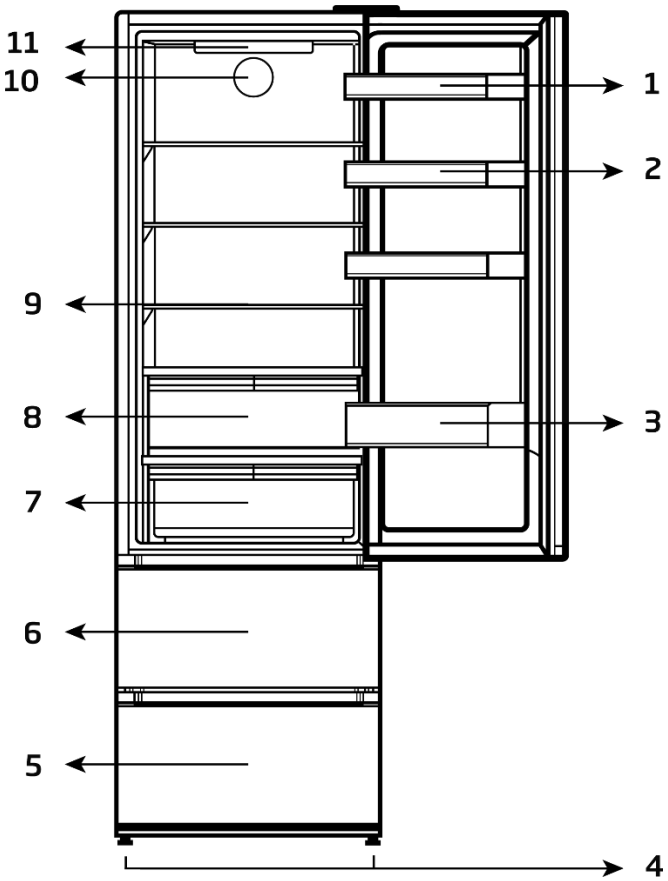

1. Egg tray
2. Adjustable shelfs
3. Bottle shelf
4. Adjustable front feet
5. Freezer compartment
6. Quick Freeze compartment
7. Crisper
8. Dairy compartment
9. Adjustable shelves
10. Fan
11. Illumination lamp

*** May not be available in all models**

ⓘ	Figures that take place in this instruction manual are schematic and may not correspond exactly with your product. If the subject parts are not included in the product you have purchased, then it is valid for other models.

3 Installation

Read the “Safety Instructions” section first!

3.1. Appropriate Installation Location

Contact an Authorized Service for the installation of the product. In order to prepare the product for use, refer the information in the user manual and ensure that electrical installation and water installation are appropriate. If not, call a qualified electrician and technician to have any necessary arrangements carried out.

	WARNING: Manufacturer shall not be held liable for damages that may arise from procedures carried out by unauthorized persons.
	WARNING: Product must not be plugged in during installation. Otherwise, there is the risk of death or serious injury!
	WARNING: If the door clearance of the room where the product shall be place is so tight to prevent passing of the product, remove the door of the room and pass the product through the door by turning it to its side; if this does not work, contact the authorized service.

- Place the product on an even floor surface to prevent jolts.
- Install the product at least 30 cm away from heat sources such as hobs, heater cores and stoves and at least 5 cm away from electrical ovens.
- Product must not be subjected to direct sun light and kept in humid places.
- Appropriate air ventilation must be provided around your product in order to achieve an efficient operation. If the product is to be placed in a recess in the wall, pay attention to leave at least 5 cm distance with the ceiling and side walls.
- Please provide at least 5cm distance for air circulation between the back side of your product and the wall to avoid condensation on the rear panel of product.
- Your product requires adequate air circulation to function efficiently. If the product will be placed in an alcove, remember to leave at least 5 cm clearance between the product and the ceiling, rear wall and the side walls.
- If the product will be placed in an alcove, remember to leave at least 5 cm clearance between the product and the ceiling, rear wall and the side walls. Check if the rear wall clearance protection component is present at its location (if provided with the product). If the component is not available, or if it is lost or fallen, position the product so that at least 5 cm clearance shall be left between the rear surface of the product and the wall of the room. The clearance at the rear is important for efficient operation of the product.

3.2. Adjusting the Feet

If the product stands unbalanced after installation, adjust the feet on the front by rotating them to the right or left.

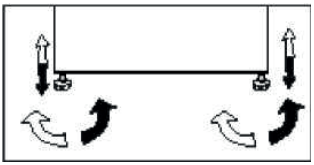

3.3. Elektrische aansluiting

	WARNING: Be careful when making connections using extension cables or multiple sockets.

	WARNING: Damaged power cable must be replaced by the Authorized Service Agent.

ℹ	If two coolers are to be installed side by side, there should be at least 4 cm distance between them.

- Our company shall not be liable for any damages that will arise when the product is used without grounding and electrical connection in accordance with the national regulations.
- Power cable plug must be within easy reach after installation.

	Hot Surface Warning! Side walls of your product is equipped with refrigerant pipes to improve the cooling system. Refrigerant with high temperatures may flow through these areas, resulting in hot surfaces on the side walls. This is normal and does not need any servicing. Please pay attention while touching these areas.

3.4. Removing the baskets

A)) Upper basket and pizza tray

To remove both the upper basket and the pizza tray , pull the basket until you fill the click of the extraction position as in the figure below

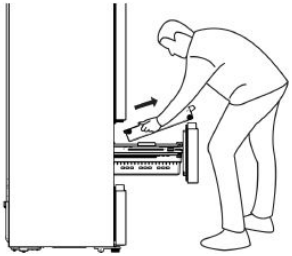

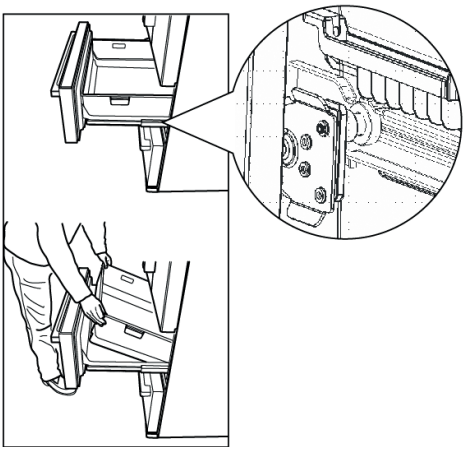

B) Lower basket

The lower basket cannot be extracted separately, it must be extracted together with the door, as in the figure below.

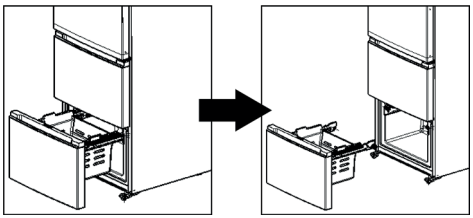

4 Preparation

Read the “Safety Instructions” section first!

- For a freestanding appliance; this refrigerating appliance is not intended to be used as a built-in appliance.
- Your refrigerator should be installed at least 30 cm away from heat sources such as hobs, ovens, central heater and stoves and at least 5 cm away from electrical ovens and should not be located under direct sunlight.
- The ambient temperature of the room where you install your refrigerator should at least be +5°C. Operating your refrigerator under cooler conditions is not recommended with regard to its efficiency.
- Please make sure that the interior of your refrigerator is cleaned thoroughly.
- If two refrigerators are to be installed side by side, there should be at least 2 cm distance between them.
- When you operate your refrigerator for the first time, please observe the following instructions during the initial six hours.
- The door should not be opened frequently.
- It must be operated empty without any food in it.
- Original packaging and foam materials should be kept for future transportations or moving.
- The baskets / drawers that are provided with the chill compartment must always be in use for low energy consumption and for better storage conditions.
- Food contact with the temperature sensor in the freezer compartment may increase energy consumption of the appliance. Thus any contact with the sensor(s) must be avoided.
- In some models, the instrument panel automatically turns off 1 minutes after the door has closed. It will be reactivated when the door has opened or pressed on any key.
- Due to temperature change as a result of opening / closing the product door during operation, condensation on the door/body shelves and the glass containers is normal.
- Since hot and humid air will not directly penetrate into your product when the doors are not opened, your product will optimize itself in conditions sufficient to protect your food. Functions and components such as compressor, fan, heater, defrost, lighting, display and so on will operate according to the needs to consume minimum energy under these circumstances.
- In case of multiple options are present glass shelves must be placed so that the air outlets at the backwall are not blocked, prefably air outlets are remaining below the glass shelf. This combination may help impoving air distribution and energy efficiency.

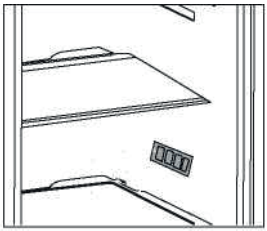

5 Operating the product

Product control panel

1 * Error Status Indicator
2 * Energy Saving (Display Off) Indicator
3 * Wireless Key
4 * Cooler Compartment Temperature Setting Key
5 * Freezer Compartment Temperature Setting Key
6 * Deodoriser Module Key
7 * Quick Freezing Key
8 * Compartment Conversion Key
9 * Cooler Compartment OFF (Vacation) Function
10 * Key for Resetting Wireless Connec-tion Settings

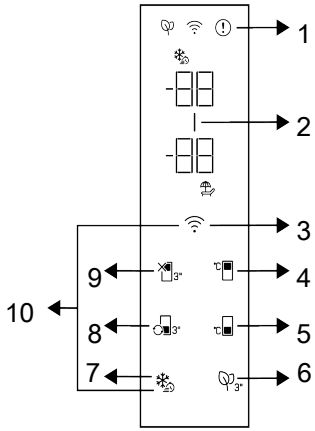

ⓘ	Read the “Safety Instructions” section first.

1. Fault Condition Indicator

This indicator (ⓘ) shall be active when your refrigerator cannot perform adequate cooling or in case of any sensor error. On the freezer compartment temperature indicator the letter “E” and on the cooler compartment temperature indicator the numbers 1, 2, 3 will be displayed. The numbers on the indicator specifies the service regarding the failure. If you place hot food in the freezer compartment or leave its door open for a prolonged time, an exclamation mark can be lit. This is not a fault, this warning shall be removed when the food is cooled down or when any key is pressed.

2. Energy Saving (Display Off Indicator

Energy saving function is enabled automatically and the energy saving symbol (▌) is displayed when the door of the product is not opened or closed for some period of time. When the energy saving function is active, all symbols on the screen other than the energy saving symbol shall be turned off. When the energy-saving function is active, pressing any key or opening the door will deactivate the energy-saving function and the display signals will return to normal.

The energy-saving function is a function activated ex-factory and cannot be cancelled.

***3. Wireless Key**

This button ( ) is utilized to connect wirelessly to your appliance through HomeWhiz mobile application. If the button is pressed for a long time (3 secs) the LED on the button will blink (in 0.5 second intervals). The link between the appliance and the home network is initialized. After the wireless connection with the appliance is established the LED will be lit solid. After initial setup, the connection can be activated/deactivated by pressing this button. The LED on the button shall flash quickly (at 0.2 second intervals) until the connection is established.

***4. Cooling Compartment Temperature Setting Key**

Allows setting of temperature for cooler compartment ( ). Pressing this key will enable the cooling compartment temperature to be set at 8,7,6,5,4,3,2 and 1 °C .

***5. Freezing Compartment Temperature Setting Key**

Temperature setting is made for cooler compartment. Pressing ( ) key will enable the freezer compartment temperature to be set at -18,-19,-20,-21, -22,-23,-24 °C.

***6. Anti-Odour Module Key**

Press this button for 3 seconds to activate/ deactivate the anti-odour (3") feature. As the anti-odour feature is active, the LED on the respective button is lit. When the feature is active, the anti-odour module will be operated periodically.

7. Quick Freezing Key

When the quick freeze key is pressed, the LED on the key is illuminated and the quick freeze function shall be activated. Freezing compartment temperature is set to -27 °C. Press the key again to cancel function. The quick freezing function shall be automatically cancelled after 24 hours. To freeze a large amount of fresh food, press the quick freeze key before placing the food in the freezer compartment.

***8. Compartment Conversion Key**

Pressing compartment conversion key

(3") for 3 seconds, the freezer section switches between cooler, off and freezer modes. If it is operated as the cooler compartment, the temperature will be set as 4 °C. In case of OFF mode, compartment temperature indicator shall display “- -”.

9. Cooling Compartment OFF (Vacation) Function Key

To activate vacation function (3"), press the button for 3 seconds. The vacation mode will be activated and the LED on the button will be lit. “- -” shall be displayed on the Cooling Compartment temperature indicator and the cooling compartment does not actively perform cooling. You shall not keep your food in the cooling compartment when this function is activated. The other compartments continue to cool according to the set temperatures. Press the key for 3 seconds again to cancel this function.

***10. Key for Resetting Wireless Connection Settings**

To reset wireless connection settings

press Quick freezing ( ), and wireless connection ( ) buttons must be pressed for 3 seconds. On the appliance where the wireless connection settings are reset/ returned to factory defaults, any prior user data set on the appliance is lost.

Operating the product

5.1. Storing into the fresh food compartment

- Keep your fridge at recommended temperature level as 4°C.
- Food to be stored should be properly sealed to avoid odour or taste alterations.
- Leave spaces between foods to allow cold air flowing around them to achieve a better and more homogeneous cooling.
- To allow shorter door openings, foods eaten daily should be stored at the front of the shelf.
- Leave a gap between foods and the inner walls, allowing air to flow. If you store foods against the rear wall foods could freeze against rear wall.
- Hot, cooked food must be cooled down at room temperature before storing in the appliance. Then, warm food can be stored in the lower shelves of your fridge.
- Onions, garlic, ginger and other root vegetables should be stored at dark and cool room conditions, not in the fridge.
- Thaw your frozen food in the fresh food compartment. This way, you can use the frozen food to cool down the fresh food compartment and save energy.
- If unripe tropical fruits (mango, melons, papaya, banana, pineapple) are stored in refrigerator, ageing process can be accelerated and it is not advisable since it causes shorter storage times. However, the ripening of strongly green fruits (apple, pear) can be promoted for a certain period in fridge compartment.
- When a spoiled food inside refrigerator is realized, it should be disposed. When rotten food is noticed, please clean inner liner or accessories which were in contact to prevent contamination.
- Large pots of food, such as soups or stews can be divided into shallow containers to quickly cool in the refrigerator. Large pieces of cooked meat and whole poultry should be divided into smaller pieces for the same purpose.
- Keep fruits and vegetables separate and store like with like: apples with apples, carrots with carrots. Fruits and vegetables give off different gases that can cause others to deteriorate.
- Take leafy greens out of plastic bags, wrap them in a paper towel or tea towel before stored in refrigerator.
- Store fruits and vegetables susceptible to drying out in perforated or unsealed plastic bags to maintain a moist environment yet still allow air to circulate.

- Different foods should be placed in different areas according to their properties:

Please check appropriate Climate Class of your appliance rated on the rating plate. One of below information is valid for your appliance according to rated Climate Class.

- **SN** : Extended Temperate: This refrigerating appliance is intended to be used at ambient temperatures ranging from 10°C to 32°C.
- **N** : Temperate: This refrigerating appliance is intended to be used at ambient temperatures ranging from 16°C to 32°C.
- **ST** : Subtropical: This refrigerating appliance is intended to be used at ambient temperatures ranging from 16°C to 38°C.
- **T** : Tropical: This refrigerating appliance is intended to be used at ambient temperatures ranging from 16°C to 43°C.

Food	Location
Eggs	Door rack
Dairy products (butter, cheese)	If available, biofresh or chiller compartment Lowest shelves.
Fruits, vegetables and salad	Fruit and vegetable box, crisper or EverFresh+ compartment (if available)
Fresh meat, poultry, fresh fish, sausages, cooked foods	If available, biofresh or chiller compartment Lowest shelf
Ready to eat foods, packaged products, canned foods, pickled products	Upper shelves or door rack
Drinks, bottles, condiments, snacks	Door rack
Leftovers	Middle shelves

5.2. Storing into the freezer compartment

- It is recommended to keep freezer setting at -18°C except extreme ambient conditions.
- 8 hours before freezing switch on the Fast Freeze function to provide faster freezing.
- Hot food must be cooled to room temperature before storing in the freezer compartment.
- Food cut into small portions will freeze faster and be easier to defrost and cook.
- It is better to pack food before putting it into the freezer.
- In order to avoid expiry of storage periods, please note the freezing date, time limit and name of the food on the packaging according to the storage periods of different foods.
- Only take the required amount of food out of the freezer.
- Consume defrosted food quickly. Defrosted food cannot be re-frozen unless it is cooked. It is not safe to consume uncooked re-frozen fresh food.
- When freezing fresh food, avoid bringing it in contact with already frozen food. It may cause thawing of already frozen pieces.

When storing commercially frozen foods, please follow these guidelines:

Always follow manufacturers' guidelines for the length of time you should store the food for.

- Try to keep the length of time between purchase and storage as short as possible to preserve food quality.
- Buy frozen foods, which have been stored at a temperature of -18°C or below.
- Avoid buying food which has ice or frost on the packaging – This indicates that the products might have been partially defrosted and refrozen at some point – temperature rises affect the quality of food.
- We recommend a temperature setting of 4°C for fresh food compartment and -18°C for freezer compartment to achieve better food preservation.
- With the exception of extreme conditions in ambient, if temperature is set to recommended values as +4°C / -18°C, overall freshness will be prolonged within fresh food and freezer compartments. If temperature of fresh food compartment is set to cooler, fresh fruits and vegetables may be partially frozen or exposed to cold injury, while warmer temperature level may cause faster spoilage of highly perishable foods (dairy products, meat products).

5.3. Changing the illumination lamp

To change the Bulb / LED used for illumination of your refrigerator, call your AuthorisedService.
The lamp(s) used in this appliance is not suitable for household room illumination.

The intended purpose of this lamp is to assist the user to place foodstuffs in the refrigerator / freezer in a safe and comfortable way.
The lamps used in this appliance have to withstand extreme physical conditions such as temperatures below -20 °C.

(only chest and upright freezer)

5.4. Changing the door opening direction

Door opening direction of your refrigerator can be changed according to the place you are using it. If this is necessary, please call your nearest Authorized Service.

5.5. Open door warning

An audio warning will be given when the fridge or freezer compartment door of your product is left open for a certain period of time. This audio warning signal will mute when any button on the indicator is pressed

5.6. The dairy (cold storage) bin

Provides lower temperature within the refrigerator compartment. Use this bin to store delicatessen (salami, sausages, dairy products and etc.) that requires lower storage temperature or meat, chicken or fish products for immediate consumption. Do not store fruits and vegetables inside this bin.

5.7. Freezing fresh food

- 8 hours before freezing the fresh food activate the Quick Freeze function.
- To preserve food quality, the food items placed in the freezer compartment must be frozen as quickly as possible, use the rapid freezing for this.
- Freezing the food items when fresh will extend the storage time in the freezer compartment.
- Make sure the food items are packed before putting in the freezer. Use freezer holders, tinfoil and damp-proof paper, plastic bag or similar packaging materials instead of traditional packaging paper.
- Pack the food items in air-tight packs and seal tightly.

ⓘ	Ice in the freezing compartment thaws automatically.

- Mark each food pack by writing the date on the package before freezing. This will allow you to determine the freshness of each pack every time the freezer is opened. Keep the earlier food items in the front to ensure they are used first.
- Frozen food items must be used immediately after defrosting and should not be frozen again.

5.8. Recommendations for storing frozen foods

The compartment must be set to at least -18°C.

1. Place the food items in the freezer as quickly as possible to avoid defrosting.
2. Before freezing, check the “Expiry Date” on the package to make sure it is not expired.
3. Make sure the food’s packaging is not damaged.

Freezer Compartment Temperature Setting	Cooler Compartment Temperature Setting	Details
-18°C	4°C	This is the default, recommended setting.
-20°C,-22°C or -24°C	4°C	These settings are recommended for ambient temperatures exceeding 30°C.
Quick Freeze	4°C	Use when you want to freeze your food in a short time. When the process ends, the product will regain its position.
-18°C or colder	4°C	Use these settings if you believe the cooler compartment is not cold enough due to ambient temperature or frequently opening the door.

5.9. Deep freezer details

As per the IEC 62552 standards, the freezer must have the capacity to freeze 4,5 kg of food items at -18°C or lower temperatures in 24 hours for each 100 litres of freezer compartment volume.
Food items can only be preserved for extended periods at or below temperature of -18°C .
You can keep the foods fresh for months (in deep freezer at or below temperatures of 18°C).
The food items to be frozen must not contact the already-frozen food inside to avoid partial defrosting.
Boil the vegetables and filter the water to extend the frozen storage time. Place the food in air-tight packages after filtering and place in the freezer.
Bananas, tomatoes, lettuce, celery, boiled eggs, potatoes and similar food items should not be frozen. In case this food rots, only nutritional values and eating qualities will be negatively affected. A rotting threatening human health is not in question.

5.10. Placing the food

Freezer compartment shelves	Various frozen goods including meat, fish, ice cream, vegetables etc.
Cooler compartment shelves	Food items inside pots, capped plate and capped cases, eggs (in capped case)
Cooler compartment door shelves	Small and packed food or beverages
Vegetable bin	Fruits and vegetables
Fresh food compartment	Delicatessen (breakfast food, meat products to be consumed in short notice)

6 Maintenance and cleaning

Read the “Safety Instructions” section first!

We recommend that you unplug the appliance before cleaning.

For non-No Frost products, water drops and frosting up to a fingerbreadth occur on the rear wall of the Fridge compartment.

Only use slightly damp microfiber cloths to clean the outer surface of the product. Sponges and other types of cleaning cloths may scratch the surface.

Use lukewarm water to clean the cabinet of your refrigerator and wipe it dry.

Use a damp cloth wrung out in a solution of one teaspoon of bicarbonate of soda to one pint of water to clean the interior and wipe it dry.

Make sure that no water enters the lamp housing and other electrical items.

If your refrigerator is not going to be used for a long period of time, unplug the power cable, remove all food, clean it and leave the door ajar.

Check door seals regularly to ensure they are clean and free from food particles.

To remove door racks, remove all the contents and then simply push the door rack upwards from the base.

Chlorine causes corrosion on such metal surfaces.

to prevent removal and deformation of the prints on the plastic part. Use lukewarm water and a soft cloth for cleaning and then wipe it dry.

Protection of plastic surfaces

In case of spilling or smearing oil on the plastic surfaces, clean and rinse the relevant part of the surface at once with warm water.

7 Troubleshooting

Please review this list before calling the service. It will save your time and money. This list includes frequent complaints that are not arising from defective work-manship or material usage. Some of the features described here may not exist in your product.

The refrigerator does not operate.

- The plug is not inserted into the socket correctly. **>>>** Insert the plug into the socket securely.
- The fuse of the socket which your refrigerator is connected to or the main fuse have blown out. **>>>** Check the fuse.

Condensation on the side wall of the fridge compartment (MULTIZONE, COOL CONTROL and FLEXI ZONE).

- Door has been opened frequently. **>>>**
- Ambient is very humid. **>>>**
-
- Food containing liquid is stored in open containers. **>>>**
- Door of the refrigerator is left ajar. **>>>** Close the door of the refrigerator.
- Thermostat is set to a very cold level. **>>>** Set the thermostat to a suitable level.

Compressor is not running

- Protective thermic of the compressor will blow out during sudden power failures or plug-out plug-ins as the refrigerant pressure in the cooling system of the refrigerator has not been balanced yet. The refrigerator will start running approximately after 6 minutes. Please call the service if the refrigerator does not startup at the end of this period.
- The fridge is in defrost cycle. **>>>** This is normal for a full-automatically defrosting refrigerator. Defrosting cycle occurs periodically.
- The refrigerator is not plugged into the socket. **>>>** Make sure that the plug is fit into the socket.
- Temperature settings are not made correctly **>>>** Select the suitable temperature value.
- There is a power outage. **>>>** Refrigerator returns to normal operation when the power restores.

The operation noise increases when the refrigerator is running.

- The operating performance of the refrigerator may change due to the changes in the ambient temperature. It is normal and not a fault.

The refrigerator is running frequently or for a long time.

- New product may be wider than the previous one. Larger refrigerators operate for a longer period of time.
- The room temperature may be high. **>>>** It is normal that the product operates for longer periods in hot ambient.
- The refrigerator might be plugged in recently or might be loaded with food. **>>>** When the refrigerator is plugged in or loaded with food recently, it will take longer for it to attain the set temperature. This is normal.
- Large amounts of hot food might be put in the refrigerator recently. **>>>**
  Doors might be opened frequently or left
- ajar for a long time. **>>>** The warm air that has entered into the refrigerator causes the refrigerator to run for longer periods.
- Freezer or fridge compartment door might be left ajar. **>>>** Check if the doors are closed completely.
- The refrigerator is adjusted to a very low temperature. **>>>** Adjust the refrigerator temperature to a warmer degree and wait until the temperature is achieved.
- Door seal of the fridge or freezer may be soiled, worn out, broken or not properly seated. **>>>** Clean or replace the seal. Damaged/broken seal causes the refrigerator to run for a longer period of time in order to maintain the current temperature.

Troubleshooting

Freezer temperature is very low while the fridge temperature is sufficient.

- The freezer temperature is adjusted to a very low value. **>>>** Adjust the freezer temperature to a warmer degree and check.

Fridge temperature is very low while the freezer temperature is sufficient.

- The fridge temperature is adjusted to a very low value. **>>>** Adjust the fridge temperature to a warmer degree and check.

Food kept in the fridge compartment drawers is frozen.

- The fridge temperature is adjusted to a very high value. **>>>** Adjust the fridge temperature to a lower value and check.

Temperature in the fridge or freezer is very low.

- The fridge temperature is adjusted to a very high value. **>>>** Fridge compartment temperature setting has an effect on the temperature of the freezer. Change the temperatures of the fridge or freezer and wait until the relevant compartments attain a sufficient temperature.
- Doors are opened frequently or left ajar for a long time. **>>>**
- Door is ajar. **>>>** Close the door completely.
- The refrigerator is plugged in or loaded with food recently. **>>>** This is normal. When the refrigerator is plugged in or loaded with food recently, it will take longer for it to attain the set temperature.
- Large amounts of hot food might be put in the refrigerator recently. **>>>**
-

Vibrations or noise.

- The floor is not level or stable. **>>>** If the refrigerator rocks when moved slowly, balance it by adjusting its feet. Also make sure that the floor is strong enough to carry the refrigerator, and level.
- The items put onto the refrigerator may cause noise. **>>>** Remove the items on top of the refrigerator.

There are noises coming from the refrigerator like liquid flowing, spraying, etc.

- Liquid and gas flows occur in accordance with the operating principles of your refrigerator. It is normal and not a fault.

Whistle comes from the refrigerator.

- Fans are used in order to cool the refrigerator. It is normal and not a fault.

Condensation on the inner walls of refrigerator.

- Hot and humid weather increases icing and condensation. It is normal and not a fault.
- Doors are opened frequently or left ajar for a long time. **>>>** Close them if they are open.
- Door is ajar. **>>>** Close the door completely.

Humidity occurs on the outside of the refrigerator or between the doors.

- There might be humidity in the air; this is quite normal in humid weather. When the humidity is less, condensation will disappear.

Bad odour inside the refrigerator.

- No regular cleaning is performed. **>>>** Clean the inside of the refrigerator regularly with a sponge, lukewarm water or carbonate dissolved in water.
- Some containers or package materials may cause the smell. **>>>** Use a different container or different brand packaging material.
- Food is put into the refrigerator in uncovered containers. **>>>** Keep the food in closed containers. Microorganisms spreading out from uncovered containers can cause unpleasant odours.
- Remove the foods that have expired best before dates and spoiled from the refrigerator.

The door is not closing.

- Food packages are preventing the door from closing. **>>>** Replace the packages that are obstructing the door.
- The refrigerator is not completely even on the floor. **>>>** Adjust the feet to balance the refrigerator.

Troubleshooting

• The floor is not level or strong. **>>>** Make sure that the floor is level and capable to carry the refrigerator.
Crispers are stuck.
• The food is touching the ceiling of the drawer. **>>>** Rearrange food in the drawer.
If The Surface Of The Product Is Hot.
• High temperatures may be observed between the two doors, on the side panels and at the rear grill while the product is operating. This is normal and does not require service maintenance!

DISCLAIMER / WARNING

Some (simple failures can be adequately handled by the end-user without any safety issue or unsafe use arising, provided that they are carried out within the limits and in accordance with the following instructions (see the “Self-Repair” section.

Therefore, unless otherwise authorized in the “Self-Repair” section below, repairs shall be addressed to registered professional repairers in order to avoid safety issues. A registered professional repairer is a professional repairer that has been granted access to the instructions and spare parts list of this product by the manufacturer according to the methods described in legislative acts pursuant to Directive 2009/125/EC.

However, only the service agent (i.e. authorized professional repairers that you can reach through the phone number given in the user manual/warranty card or through your authorized dealer may provide service under the guarantee terms. Therefore, please be advised that repairs by professional repairers (who are not authorized by manufacturer / seller shall void the guarantee.

Self-Repair

Self-repair can be done by the end-user with regard to the following spare parts: door handles, door hinges, trays, baskets and door gaskets (an updated list is also available in web as of 1st March 2021.

Moreover, to ensure product safety and to prevent risk of serious injury, the mentioned self-repair shall be done following the instructions in the user manual for self-repair or which are available in web. For your safety, unplug the product before attempting any self-repair.

Repair and repair attempts by end-users for parts not included in such list and/ or not following the instructions in the user manuals for self-repair or which are available in web, might give raise to safety issues not attributable to manufacturer / seller, and will void the warranty of the product.

Therefore, it is highly recommended that end-users refrain from the attempt to carry out repairs falling outside the mentioned list of spare parts, contacting in such cases authorized professional repairers or registered professional repairers. On the contrary, such attempts by end-users may cause safety issues and damage the product and subsequently cause fire, flood, electrocution and serious personal injury to occur.

By way of example, but not limited to, the following repairs must be addressed to authorized professional repairers or registered professional repairers: compressor, cooling circuit, main board,inverter board, display board, etc.

MERCI D'AVOIR CHOISI UN PRODUIT WHIRLPOOL
Afin de profiter d'une assistance complète, veuillez enregistrer votre appareil sur **www.register10.eu**

VEUILLEZ SCANNER LE QR CODE SUR VOTRE APPAREIL AFIN D'OBTENIR PLUS D'INFORMATIONS

Veuillez d'abord lire ce manuel d'utilisation !
Cher client,
Nous espérons que votre produit, qui a été fabriqué dans des usines modernes et vérifié au terme des procédures de contrôle de qualité les plus méticuleuses, vous rendra satisfaction.
Veuillez donc lire attentivement l'intégralité de ce manuel avant de commencer à utiliser le produit et conservez-le manuel comme référence. Si vous remettez cet appareil à quelqu'un d'autre, remettez-lui également le manuel d'utilisation.
Le présent manuel vous aidera à utiliser votre produit en toute sécurité et efficacement.
• Veuillez lire le manuel avant l'installation et l'utilisation du produit.
• Veuillez lire les instructions de sécurité.
• Conservez ce manuel dans un endroit facilement accessible car vous pourriez en avoir besoin ultérieurement.
• Lisez également la documentation fournie avec le produit.
N'oubliez pas que le présent manuel d'utilisation est également valable pour plusieurs autres modèles. Les différences entre les différents modèles seront identifiées dans le manuel.

Veuillez visiter les sites Web suivants
docs.whirlpool.eu & **parts-selfservice.europeanappliances.com**

INFORMATIONS

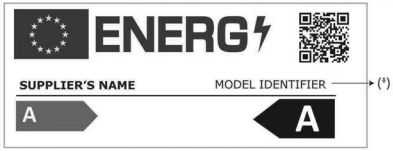

Vous pouvez accéder aux informations relatives au modèle telles que sauvegardées dans la base de données des produits en entrant le site internet suivant et en recherchant l'identifiant de votre modèle (*) qui se trouve sur la vignette énergie

https://eprel.ec.europa.eu/

1 Instructions en matière d'environnement 3

2 Votre réfrigérateur 4

3 Installation 5

3.1. Lieu d'installation approprié 5

3.2. Réglage des pieds 5

3.3. Branchement électrique 5

3.4. Extractions des tiroirs.....6

4 Préparation 7

5 Utilisation de l'appareil 8

5.1. Stockage dans le compartiment des aliments frais 10

5.2. Stockage dans le compartiment du congélateur.....12

5.3. Zone d'entreposage des produits laitiers.....12

5.4. Remplacement de la lampe 13

5.5. Inversion du sens d'ouverture de la porte.....13

5.6. Alarme porte ouverte 13

5.7. Congélation des produits frais 13

5.8. Recommandations relatives à la conservation des aliments surgelés.....14

5.9. Informations relatives au congélateur.....14

5.10. Disposition des denrées 14

6 Entretien et nettoyage 15

7 Dépannage 16

1 Instructions en matière d’environnement

1.1. Conformité avec la directive DEEE et mise au rebut des déchets :

Ce produit est conforme à la directive DEEE (2012/19/UE) de l'Union européenne. Il porte un symbole de classification pour la mise au rebut des équipements électriques et électroniques (DEEE).

Ce symbole indique que ce produit ne doit pas être mis au rebut avec les autres ordures ménagères à la fin de sa durée de vie. Rendez-vous dans un point de collecte officiel pour le recyclage de tout matériel électrique et électronique. Rapprochez-vous des autorités de votre localité pour plus d’informations concernant ces points de collecte. Chaque foyer joue un rôle important dans la récupération et le recyclage des appareils ménagers usés. La mise au rebut adéquate des appareils ménagers usés aide à prévenir des conséquences négatives sur l’environnement et la santé de l’humain.

1.2. Conformité avec la directive LdSD

L'appareil que vous avez acheté est conforme à la directive LdSD (2011/65/UE) de l'UE. Il ne comporte pas de matériaux dangereux et interdits mentionnés dans la Directive.

1.3. Informations relatives à l'emballage

Les matériaux d'emballage de cet appareil sont fabriqués à partir de matériaux recyclables, conformément à nos réglementations nationales en matière d’environnement. Ne mettez pas les matériaux d’emballage au rebut avec les ordures ménagères ou tout autre déchet. Déposez-les aux points de collecte des matériaux d'emballage prévus par les autorités locales.

2 Votre réfrigérateur

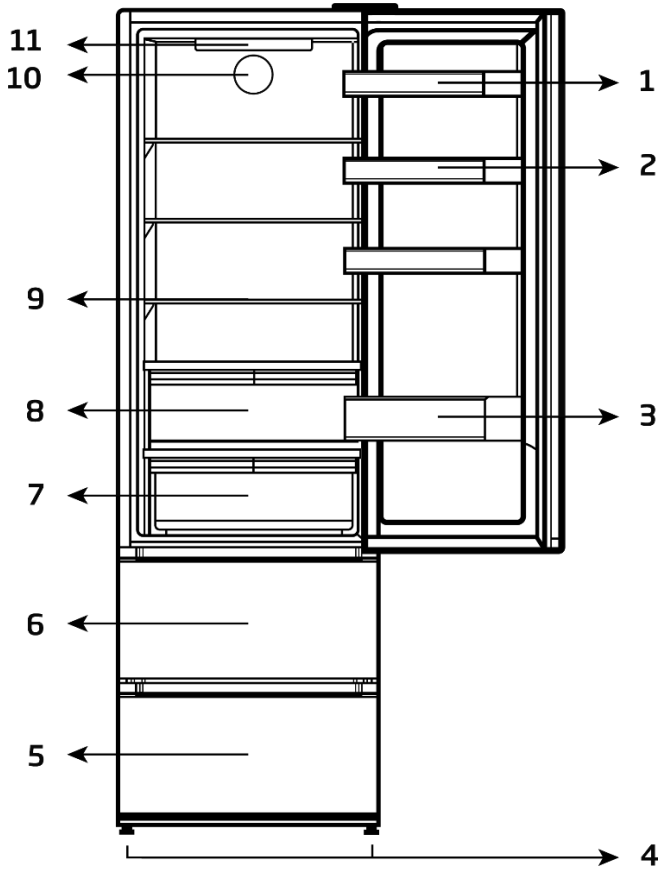

1. Balconnets réglables
2. Casier à œufs
3. Balconnet porte-bouteilles
4. Pieds avant réglables
5. Compartiment congélateur
6. Compartiment à glaçons
7. Bac à légumes / Crisper
8. Compartiment dairy
9. Clayettes réglables
10. Ventilateur
11. Bloc éclairage

*** Peut ne pas être disponible sur certains modèles**

	Les illustrations présentées dans cette notice d'utilisation sont schématiques et peuvent ne pas correspondre exactement à votre produit. Si certains éléments illustrés ne sont pas inclus dans le produit que vous avez acheté, ils concernent d'autres modèles.

3 Installation

Veillez à tout d'abord lire les « Instructions de sécurité ».

3.1. Lieu d'installation approprié

Contactez le service après-vente agréé pour l'installation du produit. Pour préparer l'installation du réfrigérateur, lisez attentivement les instructions du manuel d'utilisation et assurez-vous que les alimentations électriques et les alimentations en eau sont installées dans les normes en vigueur. Si ce n'est pas le cas, faites appel à un électricien ou un plombier professionnel.

	AVERTISSEMENT : Le fabriquant ne sera pas tenu responsable des dommages survenus suite à des activités effectuées par des personnes non-autorisées.
	AVERTISSEMENT : Ne branchez pas l'appareil pendant l'installation. Au cas contraire, cela présente un risque de mort ou de blessures graves !
	AVERTISSEMENT : Si le cadre de la porte est trop étroit pour laisser passer votre produit, retirez la porte et faites passer l'appareil sur le côté. Si cela ne fonctionne pas, contactez le service agréé.

- Posez le réfrigérateur sur un sol de surface plane afin d'éviter les à-coups.
- Installez l'appareil au moins à 30 cm des sources de chaleur telles que les plaques de cuisson, les radiateurs de chauffage et les cuisinières, et au moins à 5 cm des fours électriques.
- N'exposez pas l'appareil à la lumière directe du soleil et ne le placez pas dans des endroits humides.
- Une ventilation d'air doit être aménagée autour du réfrigérateur pour obtenir un fonctionnement efficace. Si vous avez l'intention de poser l'appareil dans un renfoncement, assurez-vous de laisser au moins 5 cm de distance entre le plafond et les parois latérales.
- Laissez un espace d'au moins 5 cm de distance entre le dos de l'appareil et le mur afin d'éviter d'obtenir de la condensation sur le panneau arrière de l'appareil.
- Votre produit a besoin d'une circulation d'air adéquate pour bien fonctionner. Si vous avez l'intention de poser l'appareil dans une alcôve, laissez au moins 5 cm de distance avec le plafond et les parois latérales.
- Si vous avez l'intention de poser l'appareil dans une alcôve, laissez au moins 5 cm de distance avec le plafond et les parois latérales. Vérifiez la présence et le bon positionnement de l'intercalaire entre l'arrière du réfrigérateur et le mur (au cas où il est fourni avec l'appareil). Si l'élément n'est pas disponible, perdu ou tombé, positionnez l'appareil de manière à laisser un espace d'au moins 5 cm entre l'arrière de l'appareil et les murs de la pièce. L'espace prévu à l'arrière est important pour le bon fonctionnement de l'appareil. L'espace prévu à l'arrière est important pour le bon fonctionnement du produit.

3.2. Réglage des pieds

Si après l'installation l'appareil est en déséquilibre, réglez les pieds à l'avant en les tournant à droite ou à gauche.

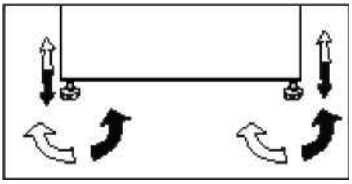

3.3. Branchement électrique

	AVERTISSEMENT : N'effectuez pas de connexion via les câbles d'extension ou les multiprises.

	AVERTISSEMENT : Les câbles d'alimentation endommagés doivent être remplacés par des prestataires de services agréés.

	Si deux réfrigérateurs sont installés côte à côte, ils doivent être séparés d'au moins 4 cm de distance.

- Notre entreprise ne sera pas tenue pour responsable de tout dommage survenu si vous utilisez cet appareil sans le connecter à une mise à la terre ou le brancher au réseau électrique conformément aux réglementations nationales
- La fiche du câble d'alimentation doit être facilement accessible après l'installation.
- N'utilisez pas de rallonges ou de prises multiples sans fil entre votre appareil et la prise murale.

	Avertissement en cas de contact avec une surface chaude ! Les condenseurs du circuit réfrigérant, nécessaire à l'évacuation de la chaleur récupérée dans la cavité du produit via le fluide frigorigène en haute pression, sont placés sur les parois latérales du produit. Ce phénomène normal implique que les parois peuvent devenir très chaudes. Attention au dégagement de chaleur (contact avec la paroi). Aucun entretien n'est nécessaire sur ces parois.

3.4. Extractions des tiroirs

A) Le tiroir supérieur et le plateau de pizza

Pour extraire le tiroir supérieur et le plateau de pizza, il faut l'enlever jusqu'à l'écoute d'un click de la position d'extraction selon la figure ci-dessous.

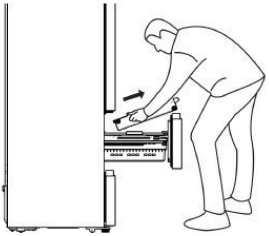

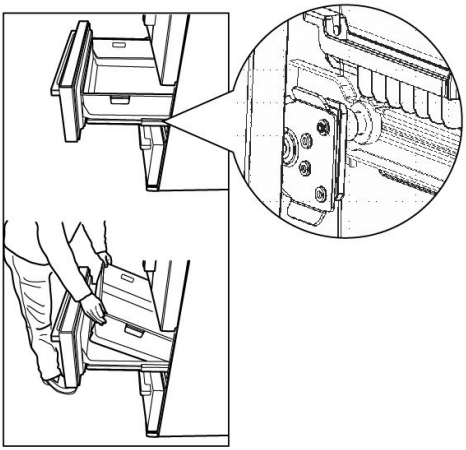

B) Le tiroir inférieur

Le tiroir inférieur ne peut pas être enlevé séparément, mais avec la porte, selon la figure ci-dessous.

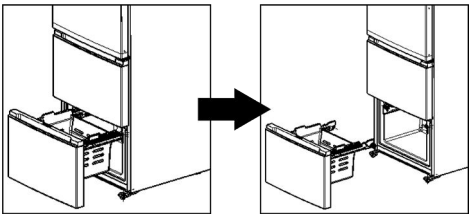

4 Préparation

Veillez à tout d'abord lire les « Instructions de sécurité » !

- Cet appareil réfrigérant amovible n'est pas conçu pour être encastré.
- Votre réfrigérateur doit être installé à au moins 30 cm des sources de chaleur telles que les plaques de cuisson, les fours, appareils de chauffage ou cuisinières, et à au moins 5 cm des fours électriques. De même, il ne doit pas être exposé à la lumière directe du soleil.
- La température ambiante de la pièce dans laquelle vous installez votre réfrigérateur doit être d'au moins +5 °C. L'utilisation de votre réfrigérateur dans des conditions plus froides n'est pas recommandée quant à son efficacité.
- Assurez-vous que l'intérieur de l'appareil est soigneusement nettoyé.
- Si deux réfrigérateurs sont installés côte à côte, ils doivent être séparés par au moins 4 cm.
- Lorsque vous faites fonctionner le réfrigérateur pour la première fois, assurez-vous de suivre les instructions suivantes pendant les six premières heures.
- La porte ne doit pas être ouverte fréquemment.
- Le réfrigérateur doit fonctionner à vide, sans denrées à l'intérieur.
- Ne débranchez pas le réfrigérateur. Si une panne de courant se produit, veuillez vous reporter aux avertissements de la section « Solutions recommandées aux problèmes ».
- L'emballage et les matériaux de protection d'emballage doivent être conservés pour les éventuels transports ou déplacements à venir.
- Les bacs/tiroirs équipés d'un compartiment fraîcheur doivent toujours être utilisés pour une réduction de la consommation d'énergie et pour de meilleures conditions de stockage.
- Lorsque les aliments sont en contact avec le capteur de température dans le compartiment congélateur, la consommation énergétique de l'appareil pourrait augmenter. Par conséquent, évitez tout contact avec ce(s) capteur(s).
- Sur certains modèles, le tableau de bord se désactive automatiquement 1 minute après la fermeture de la porte. Il est réactivé une fois que la porte est ouverte ou après une pression sur une touche.
- En raison des changements de température résultant de l'ouverture/la fermeture de la porte de l'appareil pendant le fonctionnement, la formation de la condensation sur les balconnets/étagères et les récipients en verre est normale.
- Lorsque les portes restent fermées, aucun air chaud ou humide n'entre dans la cavité. Votre produit optimise alors son fonctionnement, (en alimentant le compresseur, le ventilateur, les résistances de dégivrage, l'éclairage, l'afficheur, etc), afin d'assurer la meilleure conservation des aliments tout en minimisant la consommation d'énergie
- Cette disposition peut aider à améliorer la distribution de l'air et l'efficacité énergétique.

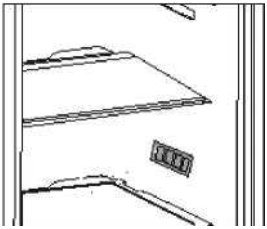

5 Utilisation de l'appareil

Panneau du contrôle du produit

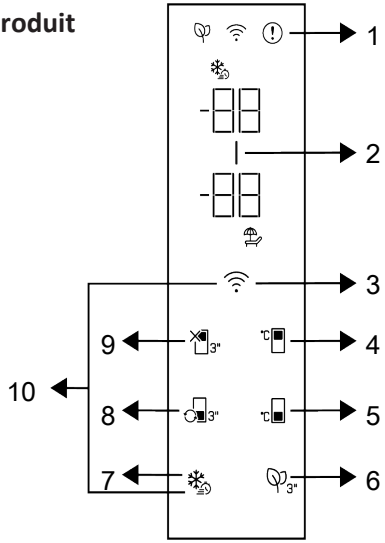

1 * Voyant de message d'erreur

2 * Indicateur d'économie d'énergie (affichage éteint)

3 * Touche Wifi

4 * Touche de réglage de la température du compartiment réfrigérateur

5 * Touche de réglage de la température du compartiment congélateur

6 * Touche désodorisante

7 * Touche de congélation rapide

8 * Touche de conversion du compartiment congélateur

9 * Touche arrêt du compartiment réfrigérateur (vacances)

10 * Touche de réinitialisation des paramètres de connexion sans fils

Les fonctions sonores et visuelles dudit panneau vous aident à utiliser votre réfrigérateur.

***En option**: Les fonctions indiquées sont facultatives, il peut y avoir des différences de forme et d'emplacement au niveau des fonctions indiquées sur l'indicateur de votre appareil.

1. Voyant de message d'erreur (!)

Affichage de message d'erreur.
Le signalement d'un message d'erreur est indiqué par la lettre "E" suivie de chiffres dans la fenêtre de température du congélateur. Ce message d'erreur indique un défaut de température, de refroidissement ou de capteur
C. es chiffres sur l'indicateur fournissent des informations au service autorisé sur l'erreuqr ui s'est produite. Un point d'exclamationp eut être affiché lorsque vous chargez desa liments chauds dans le compartiment dec ongélation ou que vous gardez la porteo uverte pendant une longue période. Il nes 'agit pas d'un défaut, cet avertissement disparaît lorsque l'aliment est refroidi oulo rsqu'on appuie sur une touche quel- conque.

Utilisation de l'appareil

2. Indicateur d'économie d'énergie (af chage éteint)

La fonction d'économie d'énergie est acti-vée automatiquement et le symbole d'éco-nomie d'énergie s'affiche lorsque la porte du produit n'est pas ouverte ou fermée pen-dant un certain temps. Lorsque la fonction d'économie d'énergie est active, tous les symboles de l'écran, à l'exception du sym-bole d'économie d'énergie, sont éteints. Lorsque cette fonction est utilisée, la pres-sion sur une touche quelconque ou l'ouver-ture de la porte entraine sa désactivation et les voyants allumés retournent à la nor-male. La fonction d'économie d'énergie est une fonction activée départ en usine et ne peut être annulée.

3.Touche Wifi

Vous pouvez utiliser cette touche pour vous connecter sans fil à votre appareil à travers l'application mobile HomeWhiz. Si vous appuyez sur la touche pendant une longue période (3 secondes), le symbole de connexion sans fil sur l'écran/l'indicateur clignote lentement (par intervalles de 0,5 seconde). Le réseau domestique est initiali-sé sur le produit de cette façon. Après avoir

lume en continu. Vous pouvez activer/ désactiver la connexion après le premier ré-glage en appuyant sur cette touche. Le symbole de connexion sans fil clignotera rapidement (à intervalles de 0,2 seconde) jusqu'à ce que la connexion soit établie. Lorsque la connexion est active, le symbole de connexion sans fil clignote en continu. En cas d'impossibilité d'établir la connexion pendant une longue période, vérifiez vos paramètres de connexion et reportez-vous à la section « Dépannage » fournie dans le manuel de l'utilisateur. Utilisez l'application HomeWhiz pour la connexion sans fil. Les étapes d'installation sont décrites sur la de-mande lors de l'installation. Vous pouvez accéder à la demande en lisant le code QR disponible sur l'étiquette HomeWhiz appo-sée sur le produit. Vous pouvez télécharger l'application sur App Store pour les appa-reils IOS ou sur Play Store pour les appa-reils Android. Pour plus de détails, visitez le site https://www.homewhiz.com/adresse.

4. Touche de réglage de la température du compartiment réfrigérateur °C

Permet de régler la température du com-partiment de réfrigération. Appuyez sur la touche pour régler la température du com-partiment de refroidissement à 8°C,7°C,6°C,° C,4°C,3°C,2°C et 1°C.

5. Touche de réglage de la température du compartiment réfrigérate °C

Le réglage de la température est effectué pour le compartiment de congélation. En appuyant sur cette touche, vous pourrez ré-gler la température du compartiment congélateur à -18 °C, 19°C, -20 °C, -21 °C, -22 °C, -23 °C et -24 °C.

6. Touche désodorisante

Appuyez surcette touche pendant 3 se-condes pour activer/désactiver la fonction désodorisante. Lorsque lafonction désodo-risante est active, l'icône dumodule déso-dorisant est allumée. Lorsque la fonction est activée, le module désodorisant fonc-tionne périodiquement.

7. Touche super congélation

Dès que vous appuyez sur la touche de congélation rapide, le symbole de congéla-tion rapide s'allume et la fonction de congé-lation rapide est activée. La température du compartiment de congélation est réglée sur -27 ° C. Appuyez à nouveau sur la touche pour annuler la fonction. Une fois la fonction super congélation activée, elle est automatiquement annulée après un certain temps.

Pour congeler une grande partie d'aliments frais, appuyez sur la touche de congélation rapide avant de mettre les aliments dans le comparti-ment congélateur.

8.Touche de conversion du compartiment congélateur 3"

En appuyant sur la touche de conversion de compartiment congélateur pendant 3 secondes, le compartiment congélateur peut être transformé en réfrigérateur, en arrêt du compartiment congélateur ou en congélateur.

9. Touche de fonction Arrêt du compartiment réfrigérateur (vacances) 3"

Appuyez sur la touche pendant 3 secondes pour activer la fonction vacances. Le mode vacances est activé et le symbole vacances est allumé.

L'expression « - - » s'affichesur l'indicateur de température du compar-timent de réfrigération et ce dernier n'effec-tue pas d'opération de refroidissement ac-tive. Il n'est pas approprié de conserver les aliments dans le compartiment de réfrigé-ration lorsque cette fonction est activée.Les autres compartiments continuent à se refroidir en fonction des températures pré-cédemment réglées. Il suffit d'appuyer à nouveau sur la touche pendant 3 secondes pour annuler cette fonction.

10. Clé pour la réinitialisation des pa mètres de connexion sans fil +

Pour réinitialiser les paramètres de connexion sans fil, appuyez simultanément sur les touches de congélation rapide et de connexion sans fil pendant 3 secondes. Toutes les informations utilisateur enregis-trées précédemment sont supprimées sur un produit dont les paramètres de connexion sans fil sont réinitialisés/rétablis aux valeurs par défaut de l'usine.

5.1. Stockage dans le compartiment des aliments frais

- Conservez votre réfrigérateur à la température recommandée de 4°C.
- Les aliments à conserver doivent être bien couverts pour éviter les odeurs ou une altération du goût.
- Pour permettre des ouvertures de porte plus courtes, les aliments consommés quotidiennement devraient être rangés à l'avant de l'étagère.
- Ne conservez pas de quantités excessives d'aliments dans votre réfrigérateur. Laissez des espaces entre les aliments pour permettre à l'air froid de circuler autour d'eux afin d'obtenir un refroidissement meilleur et plus homogène.
- Laissez un espace entre les aliments et les parois intérieures, ce qui permet à l'air de circuler. Si vous rangez les aliments contre la paroi arrière, ils pourraient geler contre la paroi arrière.
- Les aliments chauds et cuits doivent être refroidis à température ambiante avant d'être entreposés dans l'appareil. Ensuite, les aliments chauds peuvent être conservés dans les étagères inférieures de votre réfrigérateur.
- Décongelez vos aliments congelés dans le compartiment des aliments frais. De cette façon, vous pouvez utiliser les aliments congelés pour refroidir le compartiment des aliments frais et économiser de l'énergie.
- Si les fruits tropicaux non mûrs (mangue, melon, papaye, banane, ananas) sont conservés au réfrigérateur, le processus de vieillissement peut être accéléré et n'est pas conseillé car il entraîne des temps de conservation plus courts. Cependant, la maturation des fruits fortement verts (pomme, poire) peut être favorisée pendant un certain temps dans le compartiment réfrigérateur.
- Les oignons, l'ail, le gingembre et les autres légumes-racines doivent être conservés dans un endroit sombre et frais, et non au réfrigérateur.
- Lorsqu'un aliment avarié à l'intérieur du réfrigérateur est réalisé, il doit être jeté.

Utilisation de l'appareil

- Si vous remarquez des aliments gâtés, veuillez nettoyer les parties en contact avec la pourriture ou les accessoires qui ont été en contact afin d'éviter toute contamination.
- Les grands pots d'aliments, comme les soupes ou les ragoûts, peuvent être divisés en contenants peu profonds pour les refroidir rapidement dans le réfrigérateur. Les gros morceaux de viande cuite et la volaille entière devraient être divisés en plus petits morceaux dans le même but.
- Conservez les fruits et les légumes séparément et conservez-les avec des pommes avec des pommes et des carottes avec des carottes. Les fruits et les légumes dégagent différents gaz qui peuvent en détériorer d'autres.
- Sortez les légumes verts feuillus des sacs de plastique, enveloppez-les dans un essuie-tout ou un torchon avant de les conserver au réfrigérateur. N'oubliez pas de les sécher s'ils sont rincés ou mouillés avant de les ranger.
- Conservez les fruits et les légumes susceptibles de se dessécher dans des sacs de plastique perforés ou non scellés pour maintenir un environnement humide tout en permettant à l'air de circuler.
- Ne conservez pas les aliments non emballés à proximité des œufs.
- Les aliments différents doivent se conserver dans des rayons différents en fonction de leurs caractéristiques :

La quantité de fluide réfrigérant disponible dans votre appareil est indiquée sur la plaque signalétique. L'une des informations cidessous est valable pour votre appareil selon la Classe Climatique nominale.

- **SN :** Climat tempéré , température élargie : Ce dispositif de refroidissement est conçu pour être utilisé à une température ambiante comprise entre 10 °C et 32 °C.
- **N :** Tempéré:
  Cet appareil frigorifique est destiné à être utilisé à des températures ambiantes allant de 16°C à 32°C.
- **ST :** Subtropical :
  Cet appareil frigorifique est destiné à être utilisé à des températures ambiantes allant de 16°C à 38°C.
- **T :** Tropical:
  Cet appareil frigorifique est destiné à être utilisé à des températures ambiantes allant de 16°C à 43°C.

Aliment	Emplacement
Les œufs	Casier de porte
Produits laitiers (beurre, fromage)	Si disponible, compartiment bio-fraîcheur ou compartiment de réfrigération Étagères les plus basses
Fruits, légumes et salade	Boîte de fruits et légumes, bac à légumes, bac à légumes ou EverFresh+ (si disponible)
Viande fraîche, volaille, poisson, saucisses, etc. Aliments cuits / Si disponible, compartiment zéro degré	Si disponible, compartiment bio-fraîcheur ou compartiment de réfrigération Étagère la plus basse
Aliments prêts à consommer, produits emballés, conserves, produits marinés	Étagères supérieures ou support de porte
Boissons, bouteilles, condiments, snacks	Casier de porte
Les restes	Étagères du milieu

5.2. Stockage dans le compartiment du congélateur

- Il est recommandé de maintenir le réglage du congélateur à -18°C, sauf dans des conditions ambiantes extrêmes.
- 8 heures avant la congélation activez la fonction de congélation rapide pour une congélation plus rapide.
- Les aliments chauds doivent être refroidis à la température ambiante avant de les conserver dans le congélateur.
- Les aliments découpés en petits morceaux se congèlent plus rapidement et se dégivrent aussi facilement pour la cuisson.
- Il vaut mieux conditionner les aliments avant de les conserver dans le congélateur.
- Pour respecter la Date Limite de Conservation (DLC), inscrivez la date et l'heure de congélation ainsi que le nom du produit sur l'emballage.
- Ne sortez que la quantité d'aliments nécessaire du congélateur.
- Consommez rapidement les aliments décongelés. Les aliments décongelés ne peuvent être recongelés que s'ils sont cuits. Il n'est pas sécuritaire de consommer des aliments frais recongelés non cuits.
- Lorsque vous congelez des aliments frais, évitez de les mettre contre des aliments déjà congelés. Cela peut causer la décongélation de morceaux déjà congelés.

Lorsque vous conservez les aliments surgelés, veuillez suivre les instructions suivantes :

- Consommer les aliments avant la fin de la D.L.C.

Ne dépassez pas ces délais !

- Faites en sorte que le temps entre l'achat et la conservation soit le plus court possible pour préserver la qualité de l'aliment.
- Achetez les aliments surgelés qui peuvent se conserver à une température de -18°C ou moins.
- Évitez d'acheter des aliments dont l'emballage est recouvert de givre. Cela signifie que le produit pourrait être partiellement décongelé et recongelé.

- Nous recommandons un réglage de température de 4°C pour le compartiment des aliments frais et de -18°C pour le compartiment congélateur afin d'obtenir une meilleure conservation des aliments.
- À l'exception des conditions extrêmes en milieu ambiant, si la température est réglée à des valeurs recommandées de +4°C / -18°C, la fraîcheur globale sera prolongée dans les compartiments des aliments frais et des congélateurs.

- Si le réfrigérateur est réglé sur une température inférieure, les fruits et légumes frais peuvent être partiellement congelés.

5.3. Zone d'entreposage des produits laitiers

Fournit une température plus basse au sein du compartiment du réfrigérateur. Utilisez ce compartiment pour la charcuterie (salami, saucisse, etc.) et les produits laitiers qui nécessitent des conditions de stockage plus froides, ou pour la viande, le poulet et le poisson à consommer rapidement.

5.4. Remplacement de la lampe

Pour remplacer la lampe / LED du réfrigérateur, veuillez contacter le service agréé.
L'ampoule de cet appareil n'est pas appropriée pour l'éclairage des maisons. Elle a été conçue pour aider l'utilisateur à placer les aliments dans le réfrigérateur / congélateur d'une manière sûre et confortable. Les voyants utilisés dans cet appareil doivent résister aux conditions physiques extrêmes telles que des températures inférieures à -20°C.

5.5. Inversion du sens d'ouverture de la porte

Le sens d'ouverture de la porte de votre réfrigérateur peut être inversé en fonction de l'endroit où vous le placez. Si cette nécessité s'impose, veuillez contacter le service agréé le plus proche.

5.6. Alarme porte ouverte

Un signal d'avertissement sonore sera donné lorsque la porte du compartiment de réfrigération ou de congélation de votre produit restera ouverte pendant un certain temps. Ce signal d'avertissement sonore sera coupé si vous appuyez sur l'un des boutons de l'indicateur ou si la porte est fermée.

5.7. Congélation des produits frais

- Activez la fonction de super congélation 24 heures avant de placer vos aliments frais dans le congélateur.
- Pour préserver la qualité des aliments, les aliments placés dans le compartiment de congélation doivent être congelés le plus rapidement possible, utilisez pour cela la fonction de congélation rapide.
- La congélation des aliments frais prolonge leur durée de conservation dans le compartiment de congélation.
- Emballez les aliments dans des emballages hermétiques et scellez-les correctement.
- Assurez-vous que les aliments sont bien emballés avant de les mettre au congélateur. Utilisez des sacs de congélation, du papier aluminium et du papier résistant à l'humidité, des sacs en plastique ou des matériaux d'emballage similaires plutôt que des papiers d'emballage traditionnels.

	La glace présente dans le compartiment congélation dégèle automatiquement.

- Inscrivez la date sur chaque emballage d'aliments avant la congélation. Cela vous permettra de déterminer la fraîcheur de chaque emballage à chaque fois que vous ouvrez le congélateur. Gardez les aliments les plus vieux devant pour vous assurer qu'ils sont utilisés en premier.
- Les aliments congelés doivent être consommés immédiatement après leur décongélation et ne doivent plus être recongelés.
- Ne congelez pas une quantité trop importante de nourriture en une seule fois.

Utilisation de l'appareil

Réglage de la température du compartiment congélateur	Réglage de la température du compartiment réfrigérateur	Détails
-18 °C	4 °C	Voici le réglage normal recommandé, par défaut.
-20,-22 ou -24°C	4 °C	Ces réglages sont recommandés lorsque la température ambiante dépasse 30 °C.
Congélation rapide	4 °C	Cet indicateur est utilisé lorsque vous souhaitez congeler vos denrées pendant une courte période. Une fois le processus terminé, l'appareil retourne à son réglage initial.
-18 °C ou plus froid	2 °C	Utilisez ces réglages si vous pensez que le compartiment réfrigérant n'est pas assez froid en raison de la température ambiante ou si vous ouvrez fréquemment la porte.

5.8. Recommandations relatives à la conservation des aliments surgelés

Le compartiment doit être réglé sur minimum -18 °C.

1. Placez les aliments au congélateur le plus rapidement possible pour éviter qu'ils ne décongèlent.
2. Avant de congeler le produit, vérifiez la date de péremption sur l'emballage pour vous assurer qu'elle n'a pas expiré.
3. Assurez-vous que l'emballage de l'aliment n'est pas endommagé.

5.9. Informations relatives au congélateur

Conformément à la norme IEC 62552, le congélateur doit avoir la capacité de congeler 4,5 kg d'aliments à -18 °C ou à des températures inférieures en 24 heures pour chaque 100 litres de volume du compartiment de congélation. Les aliments ne peuvent être conservés pendant de longues périodes qu'à une température égale ou inférieure à -18 °C.Vous pouvez conserver les aliments frais pendant des mois (au congélateur à une température égale ou inférieure à 18 °C). Les aliments à congeler ne doivent pas entrer en contact avec ceux déjà congelés à l'intérieur du compartiment pour éviter toute décongélation partielle.

Faites bouillir les légumes et filtrez l'eau pour prolonger le temps de conservation au congélateur. Placez les aliments dans des emballages hermétiques après la filtration et placez-les au congélateur. Les bananes, les tomates, la laitue, le céleri, les œufs durs, les pommes de terre et autres aliments semblables ne doivent pas être congelés. Si des aliments pourrissent, seules les valeurs nutritionnelles et les qualités gustatives seront affectées négativement. Il n'est aucunement question de danger pour l'humain en cas de pourrissement.

5.10. Disposition des denrées

Clayettes du compartiment réfrigérateur	Différents aliments surgelés comme la viande, le poisson, les crèmes glacées, les légumes, etc.
Clayettes du compartiment réfrigérateur	Couvrez les plus hermétiquement possible, les aliments stockés dans des casseroles, des plats , des gamelles ainsi que les œufs
Balconnets de la porte du réfrigérateur	Produits ou boissons de petite taille et emballés
Bac à légumes	Fruits et légumes
Compartiment des aliments frais	Charcuterie (aliments pour le petit déjeuner, produits à base de viande qui doivent être consommés rapidement)

6 Entretien et nettoyage

Veillez à tout d'abord lire les « Instructions de sécurité ».

.

Nous vous recommandons de débrancher l'appareil avant de procéder au nettoyage.

Pour des appareils qui ne sont pas de la marque No Frost, des gouttes d'eau et une couche de givre pouvant atteindre la largeur d'un doigt se forment sur la paroi arrière du compartiment réfrigérateur. Ne les nettoyez pas et évitez d'y utiliser de l'huile ou des produits similaires.

Utilisez uniquement des tissus en microfibres légèrement mouillés pour nettoyer la surface externe de l'appareil. Les éponges et autres tissus de nettoyage sont susceptibles de rayer la surface.

Utilisez de l'eau tiède pour nettoyer la carrosserie du réfrigérateur et séchez-la soigneusement à l'aide d'un chiffon.

Afin de nettoyer tous les composants amovibles pendant le nettoyage de la surface intérieure du produit, il faut laver ces composants avec une solution douce composée de savon, d'eau et de bicarbonate.

Ne laissez pénétrer aucun liquide dans le logement de lampe ou dans tout autre dispositif électrique.

En cas de non-utilisation de votre réfrigérateur pendant une période prolongée, débranchez le câble d'alimentation, sortez toutes les denrées, nettoyez-le et laissez la porte entrouverte.

Inspectez les joints de porte régulièrement pour vérifier qu'ils sont propres et exempts de particules d'aliments.

Pour retirer les balconnets de portes, sortez tout son contenu puis poussez simplement le balconnet vers le haut à partir de la base.

N'utilisez jamais des produits nettoyants ou de l'eau contenant du chlore pour le nettoyage des surfaces externes et des pièces revêtues de chrome de l'appareil. Le chlore entraîne la corrosion de ces surfaces métalliques.

Il ne faut pas utiliser d'outils tranchants et abrasifs, de savon, de produits d'entretien ménager, de détergents, de gaz, d'essence, de vernis et de substances similaires pour empêcher la déformation, les fissures des pièces en plastique. Il en est de même pour l'élimination des traces de doigts sur la porte

Protection des surfaces en plastique.

Ne placez pas d'huiles ou de plats huileux dans le réfrigérateur dans des récipients non fermés, car les graisses peuvent endommager les surfaces en plastique du réfrigérateur. Si vous versez ou éclaboussez de l'huile sur les surfaces en plastique, nettoyez et lavez les parties souillées avec de l'eau chaude immédiatement.

7 Dépannage

Vérifiez la liste suivante avant de contacter le service après-vente. Cela peut vous faire économiser du temps et de l'argent. Cette liste regroupe les problèmes les plus fréquents ne provenant pas d'un défaut de fabrication ou d'utilisation du matériel. Il se peut que certaines des fonctions décrites ne soient pas présentes sur votre produit.

Le réfrigérateur ne fonctionne pas.

- La fiche n'est pas insérée correctement dans la prise. **>>>** Insérez correctement la fiche dans la prise.
- Le fusible de la prise à laquelle votre réfrigérateur est branché ou le fusible principal a sauté. **>>>** Vérifiez le fusible.

Condensation sur la paroi intérieure du compartiment réfrigérateur. (MULTIZONE, COOL CONTROL et FLEXI ZONE).

- La porte a été ouverte souvent. **>>>** Évitez d'ouvrir et de fermer trop fréquemment la porte du réfrigérateur.
- L'environnement est très humide. **>>>** N'installez pas votre réfrigérateur dans des endroits très humides.
- De la nourriture contenant du liquide est conservée dans des récipients ouverts. **>>>** Ne conservez pas de la nourriture contenant du liquide dans des récipients ouverts.
- La porte du réfrigérateur est laissée entrouverte. **>>>** Fermez la porte du réfrigérateur.
- Le thermostat est réglé à un niveau très froid. **>>>** Réglez le thermostat à un niveau adapté.

Le compresseur ne fonctionne pas.

- Le dispositif de protection thermique du compresseur sautera en cas de coupures soudaines du courant ou de débranchement intempestif. En effet la pression du liquide réfrigérant du système de refroidissement ne sera pas équilibrée. Le réfrigérateur recommence à fonctionner normalement après 6 minutes environ. Veuillez contacter le service après-vente si le réfrigérateur ne s'allume pas après cette période.
- Le réfrigérateur est en mode de dégivrage. **>>>** Cela est normal pour un réfrigérateur à dégivrage automatique. Le cycle de dégivrage se déclenche régulièrement.
- Le réfrigérateur n'est pas branché à la prise. **>>>** Assurez-vous que la fiche est branchée dans la prise murale.
- Les réglages de température ne sont pas effectués correctement. **>>>** Sélectionnez la température appropriée.
- Il y a une panne de courant. **>>>** Le réfrigérateur recommence à fonctionner normalement après le retour du courant.

Le niveau sonore augmente lorsque le réfrigérateur est en marche.

- Les caractéristiques de performance du réfrigérateur peuvent changer en raison des variations de la température ambiante. Cela est normal et n'est pas un défaut.

Le réfrigérateur fonctionne fréquemment ou pendant de longues périodes.

- Votre nouveau réfrigérateur est peut-être plus large que l'ancien. Les grands réfrigérateurs durent plus longtemps.
- La température de la pièce est probablement élevée. **>>>** Il est normal que l'appareil fonctionne plus longtemps quand la température ambiante est élevée.
- Le réfrigérateur aurait été branché récemment, ou chargé d'aliments. **>>>** Lorsque le réfrigérateur a été branché ou rempli d'aliments tout récemment, il met plus de temps à atteindre le niveau de température réglé. Ce phénomène est normal.
- D'importantes quantités de denrées chaudes ont peut-être été introduites dans le réfrigérateur récemment. **>>>** Ne mettez pas de nourriture chaude dans le réfrigérateur.
- Les portes ont peut-être été ouvertes fréquemment ou laissées entrouvertes pendant une durée prolongée. **>>>** L'air chaud qui entre dans l'appareil oblige le réfrigérateur à fonctionner sur de plus longues périodes. N'ouvrez pas les portes fréquemment.

Dépannage

- La porte du compartiment congélateur ou du réfrigérateur est probablement entrouverte. **>>>**Vérifiez que les portes sont bien fermées.
- Le réfrigérateur est réglé à une température très basse. **>>>** Réglez la température du réfrigérateur à un degré supérieur et attendez que la température réglée soit atteinte.
- Le joint de la porte du réfrigérateur ou du congélateur peut être sale, déchiré, rompu ou mal positionné. **>>>** Nettoyez ou remplacez le joint. Tout joint endommagé /déchiré fait fonctionner le réfrigérateur pendant une période de temps plus longue afin de conserver la température actuelle.

La température du congélateur est très basse alors que celle du réfrigérateur est correcte.

- La température du congélateur est réglée à une température très basse. **>>>** Réglez la température du congélateur à un degré supérieur et vérifiez.

La température du réfrigérateur est très basse alors que celle du congélateur est correcte.

- La température du réfrigérateur est réglée à une température très basse. **>>>** Réglez la température du réfrigérateur à un degré supérieur et vérifiez.

Les denrées conservées dans les tiroirs du compartiment de réfrigération sont congelées.

- La température du réfrigérateur est réglée à une température très élevée. **>>>** Réglez la température du réfrigérateur à un niveau inférieur et vérifiez.

La température dans le réfrigérateur ou le congélateur est très basse.

- La température du réfrigérateur est réglée à une température très élevée. **>>>** Le réglage du compartiment réfrigérateur a un effet sur la température du congélateur. Changez les températures du réfrigérateur ou du congélateur et attendez que les compartiments atteignent une température suffisante.
- Les portes ont peut-être été ouvertes fréquemment ou laissées entrouvertes pendant une durée prolongée. **>>>** N'ouvrez pas les portes fréquemment.
- La porte est entrouverte. **>>>** Refermez complètement la porte.
- Le réfrigérateur a été récemment branché ou rempli de nourriture. **>>>** Ce phénomène est normal. Lorsque le réfrigérateur a été branché ou rempli d'aliments tout récemment, il met plus de temps à atteindre le niveau de température réglé.
- D'importantes quantités de denrées chaudes ont peut-être été introduites dans le réfrigérateur récemment. **>>>** Ne mettez pas de nourriture chaude dans le réfrigérateur.

Vibrations ou bruits

- Le sol n'est pas plat ou stable. **>>>** Si le réfrigérateur bascule lorsque vous le déplacez lentement, équilibrez-le en ajustant sa base. Assurez-vous que le sol est plat et suffisamment solide pour supporter le poids et le volume de l'appareil.
- Les éléments placés sur le réfrigérateur peuvent faire du bruit. **>>>** Retirez les éléments situés au-dessus du réfrigérateur.

Le réfrigérateur produit des bruits semblables à de l'eau qui coule, à la pulvérisation d'un liquide, etc.

- Des écoulements de gaz et de liquides surviennent dans le réfrigérateur, de par ses principes de fonctionnement Cela est normal et n'est pas un défaut.

Un sifflement sort du réfrigérateur.

- Les ventilateurs sont utilisés pour refroidir le réfrigérateur. Cela est normal et n'est pas un défaut.

Condensation sur les parois intérieures du réfrigérateur.

- Un temps chaud et humide augmente la formation de givre et de condensation. Cela est normal et n'est pas un défaut.
- Les portes ont peut-être été ouvertes fréquemment ou laissées entrouvertes pendant une durée prolongée. **>>>** N'ouvrez pas les portes fréquemment. Refermez-les si elles sont ouvertes.
- La porte est entrouverte. **>>>** Refermez complètement la porte.

Dépannage

De l'humidité est présente à l'extérieur ou entre les portes du réfrigérateur.
• Il y a peut-être de l'humidité dans l'air ; ceci est tout à fait normal par un temps humide. Lorsque l'humidité est faible, la condensation disparaît.
Présence d'une mauvaise odeur dans le réfrigérateur.
• L'appareil n'est pas nettoyé régulièrement. **>>>** Nettoyez régulièrement l'intérieur à l'aide d'une éponge, de l'eau tiède et du bicarbonate de soude dissout dans l'eau. • Certains récipients ou matériaux d'emballage peuvent provoquer ces odeurs. **>>>** Utilisez un autre récipient ou changez de marque de matériau d'emballage. • Les denrées sont mises au réfrigérateur dans des récipients sans couvercle. **>>>** Conservez les aliments liquides dans des récipients fermés. Les micro-organismes peuvent se propager à partir de produits alimentaires non couverts hermétiquement et provoquer une mauvaise odeur. • Enlevez les aliments périmés et pourris du réfrigérateur.
La porte ne se ferme pas.
• Des récipients empêchent la fermeture de la porte. **>>>** Retirez les emballages qui obstruent la porte. • L'appareil ne se tient pas parfaitement droit sur le sol. >>> Ajustez les pieds afin de stabiliser le produit. • Le sol n'est pas plat ou solide. **>>>** Assurez-vous que le sol est plat et qu'il peut supporter le poids du réfrigérateur.
Les bacs à légumes sont coincés.
• Il se peut que les denrées touchent le plafond du tiroir. **>>>** Disposez à nouveau les denrées dans le tiroir.
Si la surface de l'appareil est chaude.
• Vous pouvez observer des températures élevées entre les deux portes, sur les panneaux latéraux et au niveau de la grille arrière pendant le fonctionnement de l'appareil. Ce phénomène est normal et ne nécessite aucune opération d'entretien !

CLAUSE DE NON-RESPONSABILITÉ / AVERTISSEMENT

L'utilisateur peut remédier à certaines défaillances (simples) sans que cela ne présente de problème de sécurité ou d'utilisation dangereuse, si ces réparations sont effectuées en respectant les limites et les instructions suivantes (cf. la section « Auto-réparation »).

Dès lors, sauf autorisation contraire dans la section « Auto-réparation » ci-dessous, les réparations doivent être réalisées par des réparateurs professionnels agréés afin d'éviter tout problème de sécurité. Un réparateur professionnel agréé est un réparateur professionnel à qui le fabricant a donné accès aux instructions et à la liste des pièces détachées de ce produit selon les méthodes décrites dans les actes législatifs en application de la directive 2009/125/CE.

Cependant, seul l'agent de service (c'est-à-dire le réparateur professionnel agréé) joignable au numéro se trouvant indiqué dans le manuel d'utilisation/ carte de garantie ou par l'intermédiaire de votre revendeur peut fournir un service dans le cadre des conditions de garantie. Par conséquent, veuillez noter que les réparations effectuées par des réparateurs professionnels (qui ne sont pas autorisés par le fabricant/vendeur) annuleront la garantie.

Auto-réparation

L'utilisateur final peut effectuer lui-même des réparations sur les pièces de rechange ci-après : poignées de porte, charnières de porte, plateaux, paniers et joints de porte (une liste mise à jour est également disponible à l'adresse web au 1er mars 2021).

De plus, pour garantir la sécurité du produit et éviter tout risque de blessure grave, l'auto-réparation doit être réalisée en suivant les instructions du manuel d'utilisation concernant l'auto-réparation ou celles disponibles à l'adresse web. Pour votre sécurité, débranchez le produit avant d'entamer une auto-réparation.

Les réparations et tentatives de réparation effectuées par l'utilisateur final sur des parties ne figurant pas dans cette liste et/ou en ne respectant pas les instructions des manuels d'utilisation pour les auto-réparations ou celles disponibles sur web, pourraient donner lieu à des problèmes de sécurité non imputables à le fabricant/ vendeur, et annuleront la garantie du produit.

C'est pourquoi il est fortement recommandé aux utilisateurs finaux de s'abstenir de tenter d'effectuer des réparations ne figurant pas sur la liste des pièces de rechange mentionnée ci-dessus, et de contacter des réparateurs professionnels autorisés ou agréés. Dans le cas contraire, de telles tentatives réalisées par les utilisateurs finaux peuvent provoquer des problèmes de sécurité, endommager le produit et, par la suite, entraîner un incendie, une inondation, une électrocution et des blessures corporelles graves.

Les réparations de la liste non exhaustive suivantes doivent être effectuées par des réparateurs professionnels autorisés ou agréés : compresseur, circuit de refroidissement, carte mère, carte de convertisseur, carte d'affichage, etc.

Le fabricant/vendeur ne peut être tenu responsable dans tous les cas où les utilisateurs ne se conforment pas à ce qui précède.

GRACIAS POR ADQUIRIR UN PRODUCTO WHIRLPOOL
Para recibir una asistencia más completa, registre su producto en **www.register10.eu**

ESCANEE EL CÓDIGO QR DE SU APARATO PARA OBTENER MÁS INFORMACIÓN

Lea este manual de usuario antes de utilizar el aparato.

Estimado cliente:

Esperamos que este aparato, que ha sido fabricado en plantas dotadas de la más avanzada tecnología y sometido a los más estrictos procedimientos de control de calidad, le preste un servicio eficaz.

Por lo tanto, lea detenidamente este manual de instrucciones antes de utilizar el aparato y guardar el manual como referencia. Si entrega el aparato a otro propietario, no olvide incluir el manual de usuario.

El manual del usuario le ayudará a usar el aparato de manera rápida y segura.

- Lea el manual antes de instalar y poner en funcionamiento el aparato.
- Asegúrese de haber leído las instrucciones de seguridad.
- Conserve el manual en un sitio de fácil acceso, ya que podría necesitarlo en el futuro.
- Lea los otros documentos incluidos con el producto.

Recuerde que este manual de usuario también es aplicable a otros modelos. Las diferencias entre los modelos se identificarán en el manual.

Por favor ingrese a los siguientes sitios web
docs.whirlpool.eu & **parts-selfservice.europeanappliances.com**

INFORMACIÓN

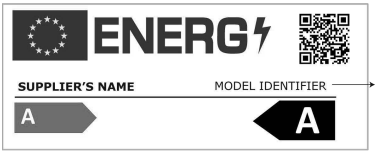

La información del modelo, tal como está almacenada en la base de datos de productos, puede ser consultada en la página web siguiente introduciendo el identificador del modelo (*) que se encuentra en la etiqueta de clasificación energética.

https://eprel.ec.europa.eu/

1 Instrucciones medioambientales 3
2 Presentación del dispositivo 4
3 Instalación 5
3.1. Instrucciones para el transporte ulterior del frigorífico 5
3.2. Ajuste de piernas 5
3.3. Conexión eléctrica 5
3.4. Sacar los cajones 6
4 Preparación 7
5 Uso del frigorífico 8
5.1. Almacenamiento en el compartimento de alimentos frescos 10
5.2. Almacenamiento en el compartimiento del congelador 12
5.3. Panel de control 13
5.4. Cambio de dirección de la puerta 13
5.5. Advertencia de puerta abierta 13
5.6. Congelación de alimentos frescos 13
5.7. Colocación de productos alimenticios .. 13
5.8. Detalles del congelador 14
5.9. Recomendaciones para el compartimento de alimentos frescos 15
5.10. Área de almacenamiento en frío de productos lácteos 15
6 Mantenimiento y limpieza 16
7 Soluciones recomendadas 17

1 Instrucciones medioambientales

1.1. Conformidad con la Directiva DEEE y eliminación de residuos:

Este producto cumple con la Directiva WEEE de la UE (2012/19/UE). Este producto lleva un símbolo de clasificación para desechos de equipos eléctricos y electrónicos (DEEE).

Este símbolo indica que este producto no debe desecharse junto con otros residuos domésticos al final de su vida útil. El dispositivo usado debe devolverse al punto de recogida oficial para el reciclaje de aparatos eléctricos y electrónicos. Para encontrar estos sistemas de recolección, comuníquese con las autoridades locales o con el distribuidor del cual compró el producto. Cada hogar juega un papel importante en la recuperación y reciclaje de electrodomésticos viejos.
La eliminación adecuada del dispositivo usado ayuda a prevenir posibles consecuencias negativas para el medio ambiente y la salud humana.

1.2. Conformidad con la Directiva RoHS

El producto que ha adquirido cumple con la Directiva RoHS de la UE (2011/65/UE). No contiene los materiales nocivos y prohibidos especificados en la directiva.

1.3. Información sobre el embalaje

Los materiales de embalaje del producto están fabricados con materiales reciclables de acuerdo con nuestra normativa medioambiental. No deseche los materiales de embalaje con la basura doméstica o de otro tipo. Depósitelos en los puntos de recogida de materiales de embalaje designados por las autoridades locales.

2 Presentación del aparato

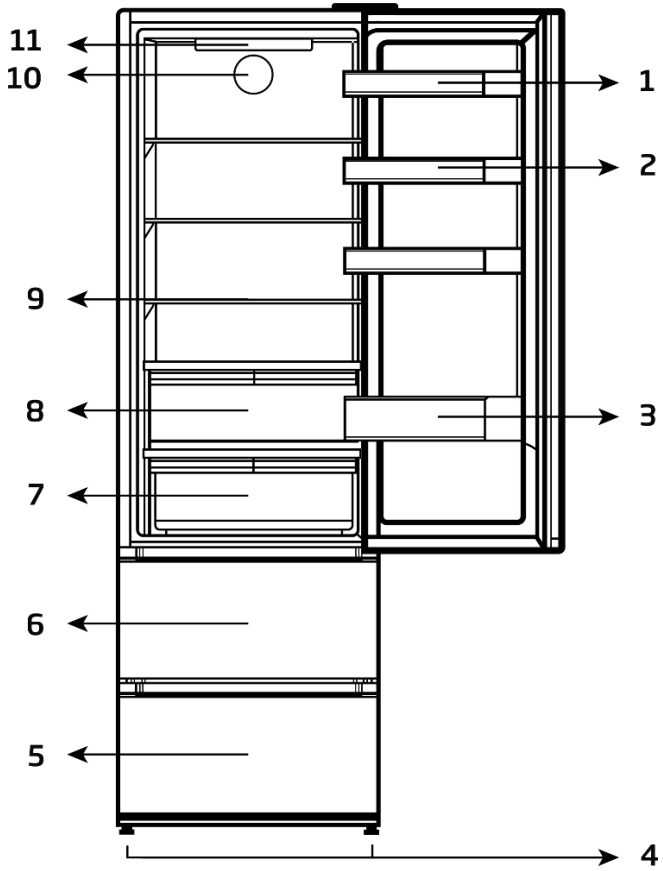

1. Bandeja de huevos
2. Estantes interiores ajustables
3. Estante para botellas
4. Pies delanteros ajustables
5. Compartimentos de conservación de alimentos congelados
6. Compartimiento de congelación rápida
7. Cajón de verduras
8. Cajón de almacenamiento en frío
9. Baldas ajustables
10. Ventilador
11. Iluminación interior

*** Puede no ser aplicable a todos los modelos**

ⓘ	Las cifras que aparecen en este manual de uso están esquemáticas y pueden no corresponder exactamente con su producto. Si las piezas-sujeto no están incluidas en el producto que adquirió, entonces están válidas para otros modelos.

3 Instalación

Lea primero la sección „Instrucciones de seguridad”!

3.1. Instrucciones para el transporte ulterior del frigorífico

Pónganse en contacto con un centro de servicio autorizado para instalar el producto. Para preparar el producto para su uso, consulte la información del manual de usuario y asegúrese de que la instalación eléctrica y de agua sean las adecuadas. De lo contrario, llame a un electricista y técnico calificado para hacer todos los arreglos necesarios.

	ADVERTENCIA: El fabricante no se hace responsable de los daños que puedan surgir por procedimientos realizados por personas no autorizadas.
	ADVERTENCIA: El producto no debe enchufarse durante la instalación. ¡De lo contrario existe peligro de muerte o de lesiones graves!
	ADVERTENCIA: Si el espacio libre de la puerta de la habitación donde se colocará el producto es tan estrecho que impide el paso del producto, retire la puerta de la habitación y pase el producto a través de la puerta girándolo hacia un lado; Si esto no funciona, pónganse en contacto con un centro de servicio autorizado.

- Coloque el producto sobre una superficie plana para evitar choques.
- Instale el producto al menos a 30 cm de distancia de fuentes de calor como cocinas de gas y estufas, estufas y al menos a 5 cm de hornos eléctricos.
- Asegúrese de que haya una distancia de al menos 5 cm para que circule el aire entre la parte posterior del producto y la pared para evitar la condensación en el panel posterior del producto.
- Se debe proporcionar una ventilación adecuada alrededor del producto para lograr un funcionamiento eficiente. Si el producto se va a colocar en un hueco de la pared, preste atención a dejar una distancia de al menos 5 cm con el techo y las paredes laterales.
- El producto no debe exponerse a la luz solar directa ni almacenarse en lugares húmedos.
- Su producto requiere una circulación de aire adecuada para funcionar de manera eficiente.
- Si el producto se va a colocar en una habitación, no olvide dejar un espacio libre de al menos 5 cm entre el producto y el techo, la pared trasera y las paredes laterales. Verifique que el componente de protección del espacio de la pared posterior esté presente en su ubicación (si se proporciona con el producto). Si el componente no está disponible, o si se pierde o se cae, coloque el producto de modo que quede un espacio libre de al menos 5 cm entre la superficie posterior del producto y la pared de la habitación. El espacio libre detrás es importante para el funcionamiento eficiente del producto.

3.2. Ajuste de piernas

Si el producto está desequilibrado después de la instalación, ajuste las piernas delanteras girándolas hacia la derecha o hacia la izquierda.

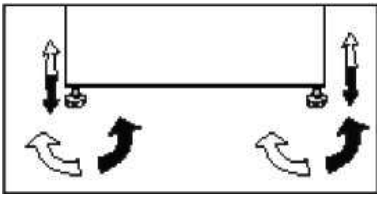

3.3. Conexión eléctrica

	ADVERTENCIA: No realice conexiones utilizando cables de extensión o enchufes múltiples.

	ADVERTENCIA: Un cable de alimentación dañado debe ser reemplazado por un agente de servicio autorizado.

ℹ	Si se van a instalar dos frigoríficos uno al lado del otro, debe haber una distancia de al menos 4 cm entre ellos.

- Nuestra empresa no será responsable de ningún daño que pueda ocurrir cuando el producto se utilice sin conexión a tierra y eléctrica de acuerdo con las regulaciones nacionales.
- La ficha del cable de alimentación debe estar disponible después de la instalación.
- No utilice cables de extensión ni tomacorrientes múltiples inalámbricos entre su producto y el tomacorriente de pared.

⚠	**¡Advertencia de superficie caliente!** Las paredes laterales de su producto están equipadas con tuberías de refrigerante para mejorar el sistema de refrigeración. El refrigerante a alta temperatura puede fluir a través de estas áreas, lo que genera superficies calientes en las paredes laterales. Esto es normal y no requiere ningún mantenimiento. Por favor, tenga cuidado al tocar estas áreas.

3.4. Sacar los cajones

A El cajón superior y el estante para pizza

Para sacar tanto el cajón superior, como el estante para pizza, tire del cajón hasta oír el click de la posición de extracción como se muestra en la siguiente figura.

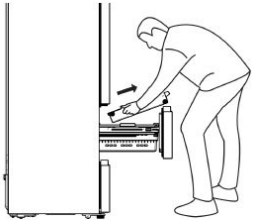

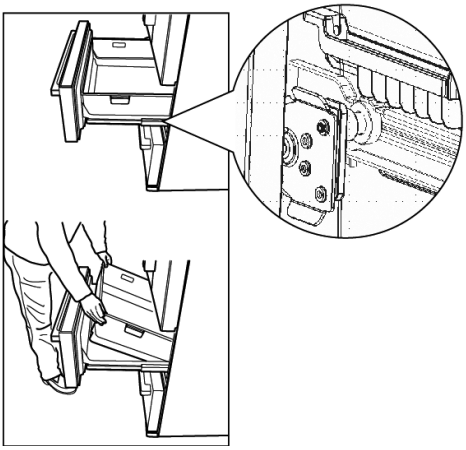

B) El cajón inferior

El cajón inferior no puede ser sacado por separado, debe ser sacado junto con la puerta, como se muestra en la siguiente figura.

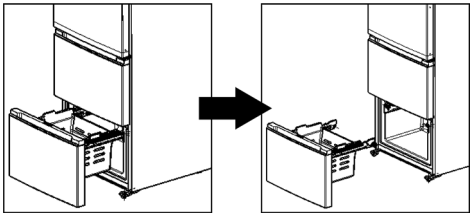

4 Preparación

Lea primero la sección „Instrucciones de seguridad”!

- Por ser un dispositivo independiente, "Este frigorífico no está diseñado para usarse como electrodoméstico integrado.
- Su frigorífico debe instalarse al menos a 30 cm de distancia de fuentes de calor como cocinas de gas, hornos, calefacción central y estufas y al menos a 5 cm distancia de hornos eléctricos y no debe colocarse bajo la luz solar directa.
- La temperatura ambiente de la habitación en la que instale el frigorífico debe ser al menos +5°C. No se recomienda utilizar el frigorífico en condiciones más frías en términos de eficiencia.
- Asegúrese de que el interior de su frigorífico esté completamente limpio.
- Si se van a instalar dos frigoríficos uno al lado del otro, debe haber una distancia mínima de 2 cm entre ellos.
- Cuando el frigorífico funcione por primera vez, observe las siguientes instrucciones durante las primeras seis horas.
- La puerta no debe abrirse con frecuencia.
- Debería funcionar sin ningún alimento en el interior.
- No desconecte el frigorífico de la red eléctrica. En caso de fallo eléctrico, consulte las advertencias del apartado "Soluciones recomendadas para problemas.”
- Se deben conservar el embalaje original y los materiales protectores para futuros transportes o reubicaciones.
- Las cestas / cajones con las que cuenta el compartimento de refrigeración siempre deben estar en uso para reducir el consumo de energía y mejorar las condiciones de almacenamiento.
- El contacto de los alimentos con el sensor de temperatura del compartimento congelador puede aumentar el consumo de energía del aparato. Por lo tanto, se debe evitar cualquier contacto con el / los sensor(es).
- En algunos modelos, el tablero se apaga automáticamente 1 minuto después de cerrar la puerta. Se reactivará cuando se abra la puerta o se presione cualquier tecla.
- Teniendo en cuenta el cambio de temperatura debido a la apertura / cierre de la puerta del producto durante el funcionamiento, es normal que se forme condensación en los estantes de la puerta / cuerpo y en los contenedores de vidrio.
- Debido a que el aire caliente y húmedo no ingresará directamente al producto cuando las puertas no estén abiertas, su producto se optimizará en condiciones suficientes para proteger sus alimentos. Las funciones y componentes como compresor, ventilador, calefacción, descongelación, iluminación, pantalla, etc. funcionarán de acuerdo con las necesidades mínimas de consumo de energía en estas circunstancias.
- Si hay varias opciones, las baldas de vidrio deben colocarse de manera que las salidas de aire en la pared trasera no queden bloqueadas, preferiblemente las salidas de aire queden debajo de la balda de vidrio. Esta combinación puede ayudar a mejorar la distribución del aire y la eficiencia energética.

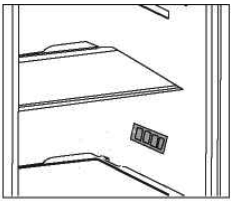

5 Uso del frigorífico

Panel de control del producto

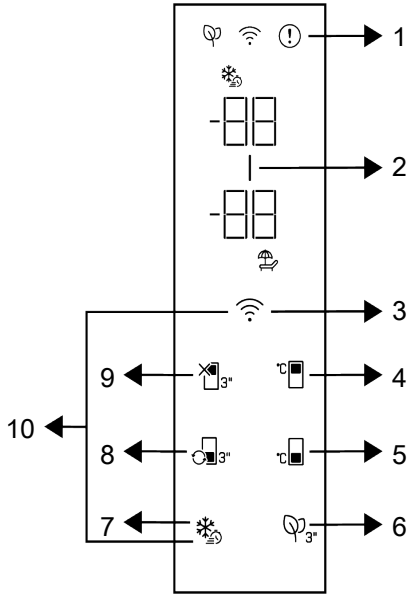

1 * Indicador de estado de error

2 * Indicador de Ahorro Energético (Pantalla Apagada)

3 *Botón de Conexión Inalámbrica

4 * Tecla para el ajuste de la temperatura del compartimento frigorífico

5 * Tecla de Ajuste de Temperatura de Congelador

6 * Tecla del módulo antiolores

7 * Botón de Congelación Rápida

8 * Tecla de conversión de compartimento

9 * Función de apagado del compartimento frigorífico (vacaciones)

10 * Tecla para restablecer la configuración de conexión inalámbrica

ⓘ	Lea primero la sección 'Instrucciones de seguridad'.

1. Indicador de Condición de Fallo (!)

En caso de que el frigorífico no enfríe lo su-ficiente, o de que se produzca un error en el sensor, este indicador se activará. Se mos-trará "E" en el indicador de temperatura del congelador, y cifras como 1,2,3... se mos-trarán en el indicador de temperatura del frigorífico. Estas cifras le informan al servi-cio autorizado sobre el error producido. Es posible que aparezca un signo de exclama-ción cuando se coloquen alimentos calien-tes en el congelador, o cuando se deje la puerta abierta durante mucho tiempo. Este no es un fallo, esta advertencia desapare-cerá cuando los alimentos se enfríen o cuando la tecla se pulsa.

2. Indicador de ahorro energético (pantalla apagada)

El ahorro energético se activará automáticamente, mostrándose el símbolo correspondiente, cuando no se abra ni se cierre la puerta del aparato durante cierto tiempo. Al activar esta función, se apagarán todos los símbolos de la pantalla, excepto el de ahorro energético. Cuando la función de ahorro de energía está activada, al pulsar cualquier tecla o abrir la puerta se desactivará la función de ahorro de energía y las señales de visualización volverán a la normalidad. La función de ahorro de energía se activa en la fábrica y no se puede cancelar.

3.Botón de Conexión Inalámbrica

Este botón se utiliza para conectarse de forma inalámbrica a su electrodoméstico a través de la aplicación móvil HomeWhiz. Si se pulsa el botón durante un tiempo prolongado (3 segundos), el símbolo de conexión en la pantalla o indicador parpadeará lentamente (en intervalos de 0,5 segundos). La red del hogar se inicializa en el aparato de esta manera. Una vez conseguida la conexión inalámbrica con el producto, el símbolo de conexión inalámbrica se ilumina continuamente. Puede activar/desactivar la conexión después de la primera configuración pulsando esta tecla. El símbolo de conexión inalámbrica parpadeará rápidamente (a intervalos de 0,2 segundos) hasta que se establezca la conexión. Cuando la conexión se activa, el símbolo de conexión inalámbrica parpadea continuamente. En caso de que la conexión no se pueda establecer durante un período prolongado, compruebe la configuración de la conexión y consulte la sección "Solución de problemas" del manual del usuario. Utilice la aplicación HomeWhiz para la conexión inalámbrica. Los pasos de instalación se describen en la aplicación durante la instalación. Es posi-ble que acceda a la aplicación leyendo el código QR disponible en la etiqueta de Ho-meWhiz del aparato. La aplicación se pue-de obtener en App Store para dispositivos IOS o en Play Store para dispositivos An-droid. Para obtener más información, visite la dirección https://www.homewhiz.com/.

4. Tecla de configuración de la temperatura del compartimento frigorífico °C

Permite ajustar la temperatura del compartimento frigorífico. Al pulsar la tecla se podrá programar la temperatura del compartimento frigorífico a 8°C,7°C,6°C, °C,4°C,3°C,2°C y 1°C.

5. Tecla de configuración de la temperatura del compartimento del congelador °C

El ajuste de la temperatura se hace para el congelador. Al presionar la tecla, la temperatura del compartimento del congelador se configurará en -18 °C, 19°C, -20 °C, -21 °C, -22 °C, -23 °C y -24 °C.

6. Clave del módulo antiolores

Pulse esta tecla durante 3 segundos para activar/desactivar la función antiolores. Mientras la función antiolor está activa, el icono del módulo antiolores está iluminado. Cuando la función está activa, el módulo antiolores se activará periódicamente.

7. Tecla de Congelación Rápida

Cuando se pulsa la tecla de congelación rápida, se iluminará el símbolo de congelación rápida y se activará la función de congelación rápida. La temperatura del compartimento de congelación está ajustada a -27 °C. Pulse de nuevo la tecla para cance-lar la función. La función de congelación rá-pida se cancelará automáticamente des-pués de 24 horas. Para congelar una gran cantidad de alimentos frescos, pulse tecla de congelación rápida antes de colocar és-tos en el congelador.

8.Tecla de conversión de compartimentos 3"

Cuando se pulsa la tecla de conversión de compartimentos durante 3 segundos, el congelador cambia entre los modos de

refrigeración, apagado y congelación respec-tivamente. Cuando funciona como compar-timento de refrigeración, la temperatura del compartimento se ajusta a 4 °C. En el mo-do OFF, el indicador de temperatura del compartimento mostrará "- -".

9. Tecla de apagado del compartimen frigorífico (vacaciones) 3"

Pulse la tecla durante 3 segundos para activar la función de vacaciones. El modo de vacaciones se activa y se ilumina el símbolo de vacaciones. La expresión "- -" aparece en el indicador de temperatura del compartimento del refrigerador y el compartimento del refrigerador no realiza una operación de refrigeración activa. No es adecuado mantener la comida en el compartimento frigorífico cuando esta función está activada. El resto de compartimentos seguirá enfriando de acuerdo con las temperaturas ajustadas anteriormente. Pulse otra vez la tecla durante 3 segundos para cancelar esta función.

10. Tecla para restablecer la configu ción de la conexión inalámbrica +

Para restablecer la configuración de la conexión inalámbrica, hay que pulsar simultáneamente las teclas de congelación rápida y de conexión inalámbrica durante 3 segundos. Al restablecer/restaurar la configuración de la conexión inalámbrica a los valores predeterminados toda la información del usuario registrada anteriormente se elimina.

5.1. Almacenamiento en el compartimento de alimentos frescos

- Mantenga su refrigerador en la temeratura recomendada de 4°C.
- Coloque los alimentos en envases herméticamente cerrados para evitar la formación de olores o la alteración de los sabores.
- No almacene grandes cantidades de alimentos dentro de su refrigerador. Deje espacio entre los alimentos para permitir el movimiento de aire frío entre ellos y así lograr un enfriamiento más adecuado y homogéneo.
- Las cebollas, el ajo, el jengibre y otras hortalizas de raíz deben almacenarse en un lugar oscuro y fresco, no en el refrigerador.
- A fin de permitir que tiempo de apertura de puertas sea más corto, los alimentos que se comen a diario deben ser almacenados en la parte delantera del estante.
- Deje un espacio entre los alimentos y las paredes internas, para permitir el movimiento del aire. Si almacena los alimentos contra la pared trasera, los alimentos podrían congelarse en la pared trasera.
- Antes de almacenar los alimentos calientes recién cocinados deje que se enfríen a temperatura ambiente. Los alimentos calientes se pueden almacenar en los estantes inferiores de refrigerador. Por favor, no almacene los alimentos calientes cerca de alimentos altamente perecederos.
- Para descongelar los alimentos utilice el compartimiento de alimentos frescos. De esta forma, puede utilizar los alimentos congelados para enfriar la temperatura del compartimiento y ahorrar energía.
- Cuando en el refrigerador se almacenan las frutas tropicales no maduras (mango, melones, papaya, plátano, piña), el proceso de envejecimiento puede acelerarse y no es aconsejable ya que causa tiempos más cortos de almacenamiento. Obviamente, la maduración de los frutos verdes (manzana, pera) se puede promover durante un cierto tiempo en el compartimento frigorífico.

Uso del frigorífico

- Al encontrar un alimento estropeado dentro del refrigerador, este alimento debe ser desechado. Al encontrar alimentos podridos, a fin de evitar la contaminación por favor limpie el revestimiento interior o los accesorios que hayan estado en contacto con estos alimentos.
- No almacene alimentos sin envasar cerca de los huevos.
- A fin de proporcionar un enfriamiento rápido, las comidas como sopas o guisos se pueden dividir en recipientes poco profundos. Grandes porciones de carne cocida y las aves de corral enteros deben dividirse en trozos más pequeños para el mismo propósito.
- Almacene las frutas y verduras separadas y guárdelas como si: manzanas con manzanas, zanahorias con zanahorias. Las frutas y verduras emiten diferentes gases que pueden deteriorar otras.
- Quite verduras de hoja de las bolsas de plástico y antes de guardarlas en el refrigerador envuélvalas en una toalla de papel o un paño de cocina. Antes de almacenarlas no olvide secar si están enjuagados o mojados.
- Almacene las frutas y verduras sensibles que pueden secarse en bolsas perforadas de plástico a fin de mantener un ambiente húmedo y permitir la circulación de aire.
- Debe colocar los diferentes alimentos en diferentes áreas de acuerdo a sus propiedades:

Por favor, compruebe la Clase Climática apropiada de su aparato que se encuentra en la placa de características. Conforme a Clase Climática clasificada, una de las siguientes informaciones es válida para su aparato.

- **SN :** Templado Extendido: Este aparato refrigerador ha sido diseñado para el uso en una temperatura ambiente entre 10°C y 32°C.
- **N :** Templado: Este aparato refrigerador ha sido diseñado para el uso en una temperatura ambiente entre 16°C y 32°C.
- **ST :** Subtropical: Este aparato refrigerador ha sido diseñado para el uso en una temperatura ambiente entre 16°C y 38°C.
- **T :** Tropical: Este aparato refrigerador ha sido diseñado para el uso en una temperatura ambiente entre 16°C y 43°C.

Alimento	**Ubicación**
Huevos	Estante de la puerta
Productos lácteos (mantequilla, queso)	Si está disponible, compartimento biofresco o compartimento refrigerador Estantes más bajos
Frutas, vegetales y ensaladas	Caja de frutas y verduras, compartimento EverFresh+ (si está disponible)
Carne fresca, aves, pescado fresco, salchichas, alimentos cocinados	Si está disponible, compartimento biofresco o compartimento refrigerador Estante más bajo
Alimentos listos para comer, productos empacados, alimentos enlatados, productos adobados	Estantes superiores o estante de puerta
Bebidas, botellas, condimentos, bocadillos	Estante de la puerta
Sobras	Estantes del medio

5.2. Almacenamiento en el compartimiento del congelador

- Excepto en condiciones ambientales extremas se recomienda mantener la configuración del congelador a -20°C.
- Para proporcionar una congelación más rápida habilite la función de Fast Freeze 4-6 horas antes de la congelación.
- Deje enfriar los alimentos calientes a temperatura ambiente antes de guardarlos en el compartimiento del congelador.
- Los alimentos cortados en pequeñas porciones se congelarán más rápido y se facilitará su descongelamiento y cocción.
- Es mejor embalar los alimentos antes de guardarlos en el congelador.
- Para evitar el vencimiento de los periodos de almacenamiento, anote la fecha de congelamiento, el límite de tiempo y el nombre del alimento en el paquete de acuerdo a los periodos de congelamiento para cada tipo de alimento.
- No exceda los plazos de conservación de alimentos recomendados por los fabricantes de alimentos. Solo retire del congelador la cantidad de alimentos que necesita.
- Consuma los alimentos descongelados con rapidez. Los alimentos descongelados no se pueden congelar otra vez a no ser que estén cocidos. No es seguro consumir alimentos frescos no cocinados y re-congelados.
- Al congelar alimentos frescos, evite que entren en contacto con alimentos ya congelados. Esto podría causar la descongelación de piezas congeladas.

Siga los siguientes lineamientos para guardar alimentos congelados de forma comercial:

- Siempre siga las indicaciones de los fabricantes para saber por cuánto tiempo se pueden almacenar los alimentos. ¡No exceda estos tiempos!
- Trate de guardar los alimentos lo antes posible luego de comprarlos para preservar su calidad.
- Compre alimentos congelados, que han sido almacenados a una temperatura de -18°C o menor.
- Evite comprar alimentos que tengan hielo o escarcha en el embalaje. Esto indica que el producto puede haber sido descongelado de forma parcial y vuelto a congelar en algún momento – los aumentos de temperatura afectan la calidad de los alimentos.
- A fin de lograr una mejor conservación de los alimentos sugerimos una configuración de temperatura de 4°C para el compartimento de alimentos frescos y -20°C para el compartimento de congelación.
- Excepto las condiciones extremas en el ambiente, si la temperatura se configura a los valores recomendados de +4°C / -20°C, la frescura se prolongará en compartimentos de alimentos frescos y en compartimentos congeladores. Cuando la temperatura del compartimento de alimentos frescos se configura como más frío, las frutas y verduras frescas podrían congelarse parcialmente o podrían exponerse a daños por frío, al mismo tiempo que un nivel de temperatura más cálido podría causar deterioro más rápido de los alimentos altamente perecederos (productos lácteos, productos cárnicos).

5.3. Panel de control

Para cambiar la bombilla/LED utilizada para iluminar el frigorífico, pónganse en contacto con el Servicio Autorizado. Las lámparas utilizadas en este aparato no son aptas para la iluminación doméstica. La finalidad de esta lámpara es ayudar al usuario a colocar los alimentos en el frigorífico / congelador de forma segura y cómoda.
Las lámparas utilizadas en este dispositivo deben soportar condiciones físicas extremas, como temperaturas inferiores a -20 °C.

5.4. Cambio de dirección de la puerta

La dirección de apertura de la puerta de su frigorífico se puede cambiar dependiendo de dónde lo use. Si esto es necesario, por favor llame al servicio autorizado más cercano.

5.5. Advertencia de puerta abierta

Sonará una advertencia audible cuando la puerta del compartimiento del frigorífico o del congelador de su producto se deje abierta durante un período de tiempo determinado. Esta señal de advertencia audio se detendrá cuando se presione cualquiera tecla del indicador o cuando se cierre la puerta.

5.6. Congelación de alimentos frescos

- 8 horas antes de congelar los alimentos active la función de Congelación rápida.
- Para preservar la calidad de los alimentos, los alimentos colocados en el congelador deben congelarse lo más rápido posible; para ello utilice la congelación rápida.
- Congelar los alimentos cuando están frescos prolongará su vida útil en el compartimento congelador.
- Asegúrese de que los alimentos están envueltos antes de ponerlos en el congelador. Utilice bolsas para congelar, papel de aluminio y papel resistente a la humedad, bolsas de plástico o materiales de embalaje similares en lugar del papel de embalaje tradicional.
- Empaque la comida en paquetes herméticos y ciérrelos herméticamente.

ℹ	Hielo en el compartimento de congelación automática.

- Marque cada paquete de alimentos escribiendo la fecha en el paquete antes de congelarlo. Esto le permitirá determinar la frescura de cada paquete cada vez que se abra el congelador. Mantenga los alimentos anteriores al frente para asegurarse de que se usen primero.
- Los alimentos congelados deben usarse inmediatamente después de descongelarlos y no deben volverse a congelar.
- No descongele grandes cantidades de alimentos en el mismo tiempo.

Uso del frigorífico

Ajustar la temperatura del compartimento congelador	Ajustar la temperatura en el compartimento frigorífico	Explicaciones
-18°C	4°C	Esta es la configuración normal recomendada.
-20°C,-22°C o -24°C	4°C	Recomendamos estos ajustes para temperaturas ambiente superiores a 30 °C.
Congelación rápida	4°C	Utilícelo cuando quiera congelar sus alimentos en poco tiempo. Cuando finalice el proceso, el producto recuperará su posición.
-18°C o menos	4°C	Utilice estas configuraciones si cree que el compartimiento del frigorífico no está lo suficientemente frío debido a la temperatura ambiente o a la apertura frecuente de la puerta.

5.7. Colocación de productos alimenticios

EL compartimento debe ajustarse a al menos -18°C.

1. Coloque los alimentos en el congelador lo antes posible para evitar que se descongelen.
2. 2Antes de congelar, verifique la "Fecha de caducidad" en el paquete para asegurarse de que no haya caducado.
3. Asegúrese de que el embalaje de los alimentos no esté dañado.

5.8. Detalles congelador

Según la norma CE 62552, el congelador debe tener capacidad para congelar 4,5 kg de alimentos a temperaturas de -18°C o inferiores en 24 horas por cada 100 litros de volumen del compartimento congelador.
Los productos alimenticios se pueden conservar durante largos períodos de tiempo sólo a temperaturas de -18°C o inferiores .

Puede mantener los alimentos frescos durante meses (en el congelador a temperaturas de 18°C o menos).
Los alimentos que serán congelados no deben entrar en contacto con los alimentos ya congelados de su interior para evitar una descongelación parcial.
Las verduras se hervirán y el agua se filtrará para prolongar el tiempo de almacenamiento congelado. Coloque los alimentos en paquetes herméticos después de filtrarlos y ponedlos en el congelador.
No se deben congelar plátanos, tomates, lechugas, apio, huevos cocidos, patatas y otros alimentos similares. Si este alimento se pudre, los valores nutricionales y las cualidades del alimento se verán afectados negativamenten.

5.9. Recomendaciones para el compartimento de alimentos frescos

Los estantes del congelador	Varios alimentos congelados como carne, pescado, helados, verduras etc.
Las baldas del frigorífico	Alimentos en sartenes, ollas, en platos cubiertos, en recipientes cerrados)
Estantes, puertas, compartimento frigorífico	Alimentos o bebidas pequeños y envasados
Cajón para verduras	Verduras y frutes
Compartimento para alimentos frescos	Charcutería (desayuno, productos cárnicos que se consumen dentro de poco tiempo)

5.10. Área de almacenamiento en frío de productos lácteos

El cajón de almacenamiento en frío puede alcanzar temperaturas más bajas en el compartimento frigorífico. Utilice este cajón para productos delicatessen (salami, salchichas, etc.) y productos lácteos que requieran condiciones de conservación más frías, o para carne, pollo o pescado de consumo rápido. No es adecuado almacenar frutas y verduras en este cajón.

6 Mantenimiento y limpieza

Lea primero la sección „Instrucciones de seguridad”!

Recomendamos desenchufar el aparato antes de limpiarlo.

En los dispositivos que no están libres de hielo, se forman gotas de agua en la pared posterior del compartimento de refrigeración, que pueden congelarse y formar una capa de hielo del grosor de un dedo.

Limpie las superficies externas del dispositivo únicamente con un paño de microfibra ligeramente humedecido. Las esponjas y otros productos de limpieza pueden rayar la superficie.

Utilice agua tibia para limpiar el interior y luego límpielo con un paño seco.

Limpie el interior con un paño humedecido en una solución de una cucharadita de bicarbonato de sodio disuelto en un 1 litro de agua y luego limpie con un paño seco.

Asegúrese de que no entre agua en la carcasa de la lámpara ni en otros componentes eléctricos.

Si el frigorífico no se va a utilizar durante un período prolongado, desenchúfelo y retire todos los alimentos, dejando la puerta entreabierta.

Compruebe periódicamente las juntas de las puertas, asegurándose de que no estén sucias con comida.

Para quitar los soportes de la puerta, retire todo el contenido y luego simplemente empuje el soporte de la puerta hacia arriba desde la base.

El cloro provoca corrosión en dichas superficies metálicas.

Utilice agua tibia y un paño suave para limpiar y luego enjuágue el producto.

Protección de las superficies de plástico

Si el aceite entra en contacto con superficies de plástico, límpielas y enjuáguelas inmediatamente con agua tibia.

7 Soluciones recomendadas para problemas

Revise esta lista antes de comunicarse con el servicio de atención al cliente. Esto puede ahorrarle tiempo y dinero. La lista contiene problemas más comunes que no son causados por defectos de mano de obra o materiales. No todas las funciones aquí descritas están disponibles para todos los modelos.

Si el frigorífico no funciona.

- El enchufe de alimentación no está insertado correctamente. **>>>** Inserte el enchufe en el tomacorriente hasta el fondo.
- Se quemó el respectivo fusible de la casa **>>>** Verifique el fusible eléctrico.

Condensación en las paredes laterales de la zona de refrigeración (Multizona, control de refrigeración y FlexiZone).

- La puerta se abrío con frecuencia. **>>>** Evite la apertura frecuente de la puerta del frigorífico.
- La humedad en la zona es demasiado alta. **>>>** No coloque el frigorífico en lugares con mucha humedad.
- Los alimentos con alto contenido líquido se almacenan en recipientes abiertos. **>>>** No almacene alimentos con alto contenido líquido en recipientes abiertos.
- La puerta del frigorífico está abierta. **>>>** Cierre la puerta del frigorífico.
- El termostato está ajustado a una temperatura muy baja. **>>>** Ajuste el termostato en consecuencia.

Si el compresor no funciona.

- Un circuito de protección detiene el compresor en caso de breves interrupciones en el suministro eléctrico y si el dispositivo se enciende y apaga con demasiada frecuencia y rapidez, porque la presión del refrigerante debe equilibrarse durante un período. El frigorífico volverá a funcionar después de unos seis minutos. Comuníquese con el servicio de atención al cliente si su frigorífico no comienza a funcionar después de este tiempo.
- El enchufe no está conectado. **>>>** Compruebe si el enchufe está inserado correctamente.
- El frigorífico se está descongelando. **>>>** Esto es completamente normal en un frigorífico que se descongela automáticamente. El dispositivo se descongela de vez en cuando.
- La temperatura no está ajustada correctamente. **>>>** Elija una temperatura adecuada.
- Se interrumpio la energía eléctrica. **>>>** Tan pronto como se restablezca el suministro eléctrico, el frigorífico volverá a funcionar.

El ruido de funcionamiento aumenta cuando el frigorífico funciona.

- El rendimiento del dispositivo de refrigeración puede cambiar según la temperatura ambiente. Esto es completamente normal y no es un defecto.

El frigorífico funciona de forma muy intensa o por mucho tiempo.

- Es posible que su nuevo dispositivo sea un poco más ancho que su predecesor. Los frigoríficos grandes suelen funcionar un poco más.
- La temperatura ambiente puede ser muy alta. **>>>** El dispositivo funciona un poco más a temperaturas ambiente elevadas.
- Es posible que el frigorífico se haya encendido recientemente o esté lleno de alimentos. **>>>** Si el frigorífico ha sido encendido recientemente o se ha llenado de alimentos, tardará un tiempo en alcanzar la temperatura establecida. Esto es normal.
- Poco antes se colocaron en el frigorífico grandes cantidades de comida caliente. **>>>** No coloque alimentos tibios o calientes en el frigorífico.
- Las puertas fueron abiertas con frecuencia o no fueron cerradas correctamente durante un largo período de tiempo. **>>>** El frigorífico tiene que funcionar más tiempo porque el aire caliente ha penetrado en su interior. Evite abrir puertas con frecuencia.
- Las puertas del frigorífico o del congelador no fueron cerradas correctamente. **>>>** Asegúrese de que las puertas estén cerradas correctamente.

Soluciones recomendadas para problemas

- Se configuró una temperatura muy baja del frigorífico. **>>>** Configure una más alta temperatura del frigorífico. Luego, espere hasta alcanzar la temperatura deseada.
- Las juntas de las puertas del frigorífico o del congelador están sucias, desgastadas, dañadas o no ajustan correctamente. **>>>** Limpie o reemplace las juntas. Las juntas dañadas o defectuosas significan que el frigorífico tiene que funcionar más tiempo para mantener la temperatura.

Si la temperatura en el congelator es muy baja, mientras que la temperatura en el frigorífico es normal.

- La temperatura del congelador está configurada a un nivel muy bajo **>>>** Configure la temperatura del congelador, verifique la temperatura después de un tiempo.

La temperatura en el compartimento frigorífico es muy baja, mientras que la temperatura en el compartimento congelador es normal.

- La temperatura de enfriamiento está configurada a un nivel muy bajo. **>>>** Configure la temperatura del compartimento frigorífico a un nivel más alto, verifique la temperatura después de un tiempo.

Los alimentos almacenados en el compartimento frigorífico se congelan.

- La temperatura de enfriamiento está configurada a un nivel muy bajo. **>>>** Configure la temperatura del compartimento frigorífico a un nivel más alto, verifique la temperatura después de un tiempo.

La temperatura del frigorífico o del congelador es muy alta.

- La temperatura de enfriamiento está configurada a un nivel demasiado alto. **>>>** La temperatura del compartimento frigorífico afecta a la temperatura del compartimento congelador. Cambie la temperatura del compartimento frigorífico o congelador y espere a que los compartimentos correspondientes alcancen la temperatura adecuada.
- Las puertas se abrieron con frecuencia o no fueron cerradas correctamente durante un largo período de tiempo. **>>>** Evite abrir puertas con frecuencia.
- La puerta está abierta. **>>>** Cierre la puerta completamente.
- Es posible que el frigorífico haya sido encendido recientemente o esté lleno de alimentos. **>>>** Esto es normal. Si el frigorífico ha sido utilizado recientemente o se ha llenado de alimentos, tardará un tiempo en alcanzar la temperatura establecida.
- Poco antes se colocaron en el frigorífico grandes cantidades de comida caliente. **>>>** No coloque alimentos tibios o calientes en el frigorífico.

Vibraciones o ruidos durante el funcionamiento.

- El suelo no es lo suficientemente horizontal ni estable. **>>>** Si el frigorífico se tambalea con ligeros movimientos, equilibrelo con ayuda de las piernas. Además, asegúrese de que el piso esté nivelado y pueda soportar fácilmente el peso del frigorífico.
- Los objetos colocados sobre el frigorífico pueden hacer ruido. **>>>** Quite los artículos del frigorífico.

Se escuchan sonidos similares a su flujo o a pulverización de líquidos.

- Por motivos técnicos, dentro del aparato se mueven líquidos y gases. Esto es completamente normal y no es un funcionamiento defectuoso.

Se oye un silbido en el frigorífico.

- Los ventiladores se utilizan para un enfriamiento uniforme. Esto es completamente normal y no es un mal funcionamiento.

Condensación dentro del frigorífico.

- La puerta está abierta. **>>>** Cierre la puerta completamente.
- En condiciones climáticas cálidas y húmedas, la formación de hielo y la condensación ocurren con mayor frecuencia. Esto es completamente normal y no es un mal funcionamiento.

Soluciones recomendadas para problemas

- Las puertas se abrieron con frecuencia o no se cerraron correctamente durante un largo período de tiempo. **>>>** Evite abrir puertas con frecuencia. Cierre las puertas abiertas.

Humedad en el exterior del frigorífico o en las puertas.

- Puede haber mucha humedad; Esto es completamente normal, dependiendo del clima. La condensación desaparece tan pronto como la humedad disminuye.

Mal olor en el frigorífico.

- El frigorífico no fue limpiado con regularidad. **>>>** Limpie periódicamente el interior del frigorífico con una esponja humedecida en agua tibio o carbonatado.
- Ciertos recipientes o materiales de embalaje provocan el olor. **>>>** Utilice otro recipiente o material de embalaje diferente.
- La comida se colocó en el frigorífico en recipientes abiertos. **>>>** Mantenga los alimentos en recipientes cerrados. Los microorganismos que se escapan de los recipientes sin cerrar pueden provocar olores desagradables.
- Retire del frigorífico los alimentos caducados y los alimentos en mal estado.

La puerta no se cierra.

- Los paquetes de alimentos impiden que la puerta se cierre por completo. **>>>** Retire el embalaje que bloquea la puerta.
- El frigorífico no está completamente nivelado sobre el suelo. **>>>** Nivela el frigorífico con ayuda de las patas.
- El suelo no es lo suficientemente horizontal, ni estable. **>>>** Asegúrese de que el piso esté horizontal y pueda soportar fácilmente el peso del frigorífico.

El compartimento para verduras está bloqueado.

- Los alimentos pueden tocar la parte superior del cajón **>>>** Reorganice la comida en el cajón.

Las superficies del producto tienen temperaturas altas.

- Las zonas entre las dos puertas, a los lados y en la parte trasera de la parrilla pueden calentarse mucho durante el funcionamiento. Esto es completamente normal y no indica ningún mal funcionamiento.

DISCLAIMER / ADVERTENCIA

El usuario final puede solucionar razonablemente algunos errores (simples) sin causar problemas de seguridad o un uso inseguro, siempre que se realicen dentro de los límites y de acuerdo con las siguientes instrucciones (consulte la sección "Autorreparación").

A menos que se autorice lo contrario en la sección "Autorreparación" a continuación, las reparaciones las realizan los técnicos de reparación profesionales registrados para abordar los problemas de seguridad que se deben evitar. Un reparador profesional registrado es un técnico de reparación profesional al que el fabricante ha concedido acceso a las instrucciones y a la lista de piezas de repuesto de este producto de acuerdo con los métodos descritos en los documentos jurídicos correspondientes a la Directiva 2009/125/CE.

Sin embargo, sólo el proveedor de servicios (es decir, el técnico de reparación profesional autorizado), a quien puede contactar a través del número de teléfono que aparece en el manual del usuario/tarjeta de garantía o por su distribuidor autorizado, puede prestar un servicio de acuerdo con las condiciones de garantía. Por lo tanto, tenga en cuenta que las reparaciones realizadas por técnicos de reparación profesionales (no autorizados por el fabricante / vendedor) anularán la garantía.

Auto-reparación

La auto-reparación puede ser realizada por el usuario final en relación con los siguientes repuestos: juntas, filtros, bisagras de puertas, cestas, hélices, accesorios de plástico, etc. (una lista actualizada estará disponible en web a partir del 1 de marzo de 2021).
Para garantizar la seguridad del producto y reducir el riesgo de lesiones graves, el proceso de auto-reparación mencionado debe realizarse de acuerdo con las instrucciones del manual del usuario para auto-reparación disponible en web.
Por su propia seguridad, retire el enchufe de la tomacorriente antes de realizar un autoservicio. Las reparaciones y pruebas del usuario final para piezas no incluidas en esta lista son y/o instrucciones.
La falta de seguimiento de las guías del usuario para la auto-reparación o de las disponibles en web puede provocar problemas de seguridad ajenos a el fabricante / vendedor y anular la garantía del producto.
Por lo tanto, se recomienda encarecidamente que los usuarios finales no intenten reparaciones que estén fuera de la lista de repuestos especificada y, en tales casos, comuníquese con un técnico de reparación profesional autorizado o un técnico de reparación profesional registrado. De lo contrario, dichos intentos por parte de los usuarios finales pueden crear problemas de seguridad y dañar el producto, lo que podría provocar incendios, inundaciones, descargas eléctricas y lesiones personales graves.
Por ejemplo, entre otras, las siguientes reparaciones deben dirigirse a técnicos de reparación profesionales autorizados o técnicos de reparación profesionales registrados: compresor, circuito de refrigerante, placa de base, placa inversora, panel de visualización, etc.
El fabricante / vendedor no se hace responsable en ningún caso en el que los usuarios finales no cumplan con las disposiciones anteriores.

KÖSZÖNJÜK, HOGY A WHIRLPOOL TERMÉKÉT VÁLASZTOTTA! Teljes körű szolgáltatásaink eléréséhez, kérjük, regisztrálja termékét honlapunkon: **www.register10.eu**

Kérjük először az első használati útmutatót olvassa el!

Tisztelt Vásárló!

Bízunk benne, hogy termékünk, mely egy modern gyárban készült, és a legaprólékosabb minőségirányítási eljárások alapján lett tesztelve, hatékony szolgáltatást fog biztosítani az Ön számára.

Mielőtt a készüléket használatba venné, olvassa el figyelmesen az egész útmutatót, majd őrizze meg referenciaként. Ha átadja a terméket másvalakinek, ezt a használati útmutatót is adja át vele együtt.

Ez a használati útmutató segít gyors és biztonságos módon használni a terméket.

- Mielőtt a terméket beállítaná és üzembe helyezné, olvassa el a kézikönyvet.
- Mindenképp olvassa el a biztonsági utasításokat.
- A használati útmutatót tartsa olyan helyen, ahol a jövőben könnyen hozzá tud férni.
- Olvassa el a termékhez kapott további dokumentumokat.

Tartsa szem előtt, hogy ez a használati útmutató más modellekre is vonatkozik. Az útmutató szemlélteti a modellek közötti különbségeket.

Kérjük, lépjen be a következő webhelyre
docs.whirlpool.eu & **parts-selfservice.europeanappliances.com**

INFORMÁCIÓ

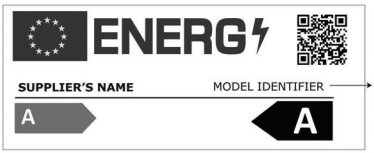

A termékadatbázisban tárolt modellinformációkat elérheti a következő weboldalra belépéssel és az energiacímkén található modell azonosítójának (*) megkeresésével.

https://eprel.ec.europa.eu/

1 Инструкции за животна средина 3

2 Вашиот Ладилник 4

3 Поставување 5

3.1. Соодветно место за поставување 5

3.2. Прилагодување на ногарките 5

3.3. Електрично поврзување 6

3.4. Вадење на корпите 6

4 Подготовка.....7

5 Работа со апаратот 8

5.1. Складирање храна во одделот за ладење..... 10

5.2. Складирање храна во одделот за замрзнување 12

5.3. Менување на светилката за осветлување 13

5.4. Менување на правецот на отворањето на вратата 13

5.5. Предупредување за отворена врата 13

5.6. Корпа за млечни производи (ладно складирање) 13

5.7. Замрзнување свежа храна 14

5.8. Препораки за складирање на замрзната храна 15

5.9. Детали за длабоко замрзнување 15

5.10. Ставање на храната 15

6 Одржување и чистење 16

7 Решавање проблеми 17

1 Инструкции за животна средина

1.1. Усогласување со Директивата за фрлање на електронска и електрична опрема и за одлагање на отпадот:

Овој производ е во согласност со Директивата на ЕУ за отпад од електронска и електрична опрема (WEEE) (2012/19/EU). Овој производ го носи симболот за класификација на отпадот од електрична и електронска опрема (WEEE).
Овој симбол покажува дека производот не смее да се отстранува со другиот отпад од домаќинството на крајот од неговиот рок на употреба.
Искористениот уред мора да се врати во официјалното место за собирање и рециклирање на електрични и електронски уреди. За да ги најдете овие системи за собирање, ве молиме контактирајте со вашите локални власти или продажното место каде што е купен производот. Секое домаќинство има важна улога во обновувањето и рециклирањето на стари апарати. Соодветното отстранување на искористениот апарат помага да се спречат потенцијалните негативни последици по животната средина и здравјето на луѓето.

1.2 . Усогласеност со директивата за ризични супстанци

Производот што го купивте е усогласен со отпад е усогласен со Директивата за ограничување на опасните материи (2011/65/EU). Не содржи штетни и забранети материјали коишто се наведени во директивата.

1.3. Информации за пакувањето

Материјалот за пакувањето на производот е произведен од материјал што може да се рециклира во согласност со државните одредби за заштита на животната средина. Не фрлајте го материјалот за пакување заедно со домашниот или друг отпад. Однесете го во центри за собирање материјал за пакување коишто ги посочуваат општинските тела.

2 Вашиот Ладилник

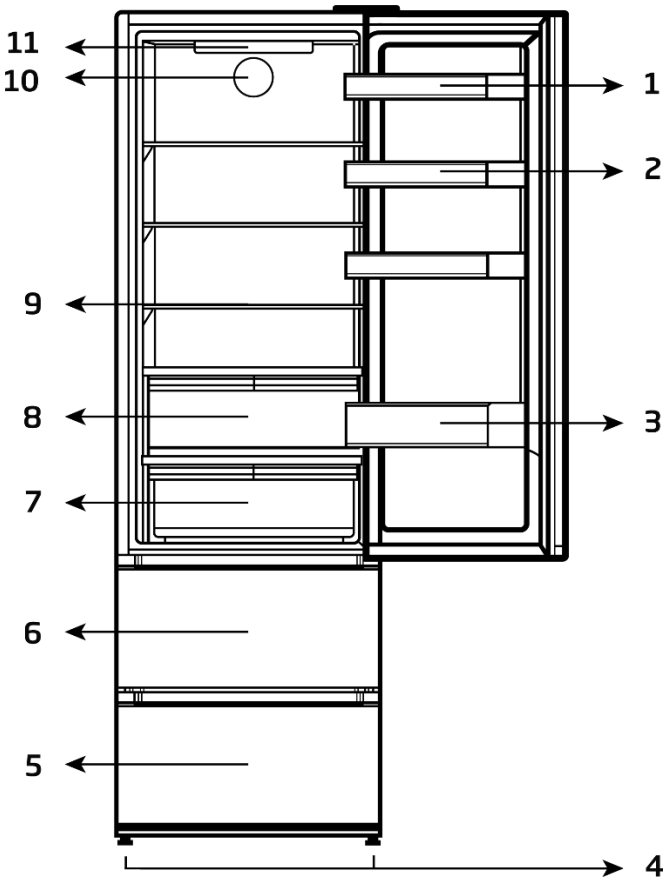

1. Послужавник за јајца
2. Прилагодливи полици
3. Полица за шишиња
4. Прилагодливи предни ногарки
5. Замрзнувач
6. Преграда за брзо замрзнување
7. Корпа за млечни производи (ладно складирање)
8. Свежа храна
9. Прилагодливи полици
10. Вентилатор
11. Светилка за осветлување

***Може не е достапно за сите модели**

	Сликите што се прикажани во ова упатство за употреба се шематски и може да не соодветствуваат точно со производот. Ако деловите од поглавјето не се вклучени во производот што сте го купиле, тогаш тие важат за други модели.

3 Поставување

Прочитајте го прво делот за „Безбедносни упатства“.

3.1. Соодветно место за поставување

Повикајте Овластен сервисер за да го поставите производот. За да го подготвите производот за употреба, погледнете ги информациите во упатството за употреба и уверете се дека електричната и инсталацијата на вода се соодветни. Ако не, повикајте квалификуван електричар и техничар за да се извршат сите потребни подготовки.

	ПРЕДУПРЕДУВАЊЕ: Производителот нема да биде одговорен за штетите што може да настанат постапките спроведени од неовластени лица.
	Предупредување: Производот не смее да се приклучува за време на поставувањето. Инаку, постои ризик од смрт или сериозна повреда!
	ПРЕДУПРЕДУВАЊЕ: Ако просторот на вратата од просторијата каде што ќе се постави производот е толку тесен и спречува внесување на производот, отстранете ја вратата од просторијата и внесете го производот низ вратата вртејќи го на страна; ако ова не функционира, контактирајте со овластен сервисер.

- Поставете го производот на рамен под за да се спречи нишање.
- Инсталирајте го производот на најмалку 30 cm оддалеченост од извори на топлина како што се рингли, грејачи и шпорети и најмалку 5 cm подалеку од електрични печки.
- Производот не смее да биде изложен на директна сончева светлина и да се чува на влажни места.
- Мора да има соодветна воздушна вентилација околу ладилникот со цел да се постигне ефикасна работа. Ако производот треба да се постави во вдлабнатина на ѕидот, оставете растојание од најмалку 5 cm со таванот и страничните ѕидови.
- Обезбедете најмалку 5 cm растојание за циркулација на воздухот помеѓу задната страна на вашиот производ и ѕидот за да се избегне кондензација на задната плоча на производот.
- Производот бара соодветна циркулација на водата за да работи ефикасно. Ако го ставате производот во ниша, оставете најмалку 5 см растојание меѓу производот и плафонот и страничните ѕидови.
- Ако го ставате производот во ниша, оставете најмалку 5 см растојание меѓу производот и плафонот и страничните ѕидови. Проверете дали компонента за заштита на задниот ѕид се наоѓа на нејзината локација (ако е обезбедена со производот). Ако компонентата не е достапна, или ако е изгубена или падната, поставете го производот така што ќе се има растојание од најмалку 5 cm помеѓу задната површина на производот и ѕидот на просторијата. Просторот одзади е важен за ефикасно функционирање на производот.

3.2. Прилагодување на ногарките

Ако производот по поставувањето е неизбалансиран, прилагодете ги ногарките на предната страна со вртење надесно или налево.

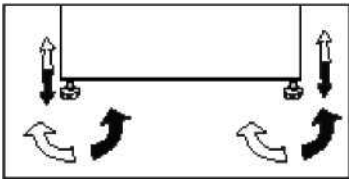

3.3. Електрично поврзување

	ПРЕДУПРЕДУВАЊЕ: Не поврзувајте преку продолжени кабли или повеќекратни приклучоци.

	ПРЕДУПРЕДУВАЊЕ: Оштетениот кабел за струја мора да ги замени овластен сервисер.

	Ако треба да се постават два ладилници еден до друг, тогаш треба да има најмалку 4 см. растојание меѓу нив.

- Нашата компанија нема да одговара за какви било штети што ќе настанат ако производот се користи без заземјување и електрично поврзување во согласност со националните регулативи.
- Приклучокот на кабелот за напојување мора да биде лесно на дофат по поставувањето.
- Не ставајте продолжни кабли или повеќекратни штекери без кабел помеѓу вашиот производ и ѕидниот штекер.

	Предупредување за жешка површина! Страничните ѕидови на вашиот производ се опремени со цевки за средство разладување, за подобрување на системот за ладење. Ладилното средство со високи температури може да тече низ овие области, што резултира со жешки површини на страничните ѕидови. Ова е нормално и не бара никакво сервисирање. Обратете внимание додека ги допирате овие области.

3.4. Фиоки на замрзнувачот

Фиоките може да се вадат и постават исклучиво за чистење. Откако фиоките ќе се наполнат со храна кога ќе се отстранат, тие не можат да се групираат на место. Кога треба да ја исчистите, можете да ја извадите преградата внатре во фиоката како што е прикажано на сликата.

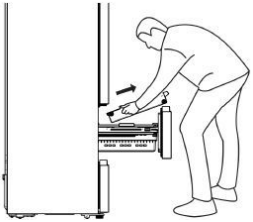

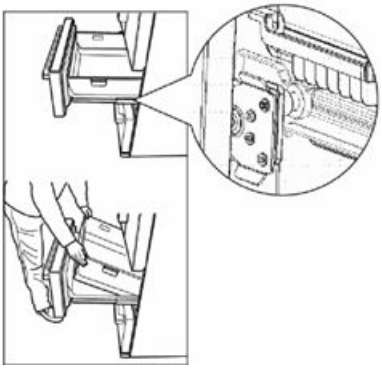

Отстранување на лизгачката фиока на горната фиока и фиоката;

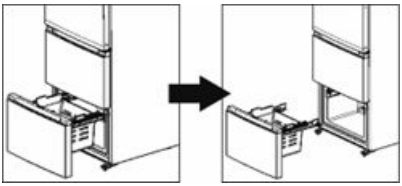

4 Подготовка

Прочитајте го прво делот за „Безбедносни упатства“!

- За самостоен апарат; овој ладилник не е наменет да се користи како вграден апарат.
- Ладилникот треба да се постави на најмалку 30 cm оддалеченост од извори на топлина, како што се камини, фурни, централно греење и печки и најмалку 5 cm оддалеченост од електрични печки и не смее да се изложува на директна сончева светлина.
- Температурата во просторијата каде што ќе го поставите ладилникот треба да биде најмалку +5°C. Не се препорачува ракување со вашиот ладилник во поладни услови во однос на неговата ефикасност.
- Исчистете ја внатрешноста на ладилникот темелно.
- Ако треба да се постават два ладилници еден до друг, тогаш треба да има најмалку 2 cm растојание меѓу нив.
- Кога ќе го вклучите ладилникот за првпат, почитувајте ги следните упатства во текот на првите шест часа.
- Вратата не треба да се отвора често.
- Мора да се вклучи празен, без храна во него.
- Не исклучувајте го ладилникот од струја. Ако снема струја, видете ги предупредувањата во поглавјето „Препорачани решенија за проблемите“.
- Оригиналното пакување и материјалите од пена треба да се чуваат за евентуален иден транспорт или преместување.
- Дадените корпи/фиоки во одделот за ладење секогаш мора да се користат за да има мала потрошувачка на струја и подобри услови за чување.
- Контактот на храната со сензорот за температура во одделот на замрзнувачот може да ја зголеми потрошувачката на струја. Затоа, треба да се избегнува секаков контакт со сензорите.
- Кај одредени модели, панелот со инструменти ќе се исклучи автоматски 1 минути откако ќе се затвори вратата. Ќе се активира одново кога ќе се отвори вратата или ќе се притисне некое копче.
- Поради промена на температурата како резултат на отворање/затворање на вратата на производот за време на работата, кондензацијата на вратата/главните полици и стаклените садови е нормална.
- Доколку топлиот и влажен воздух директно не навлегуваат во вашиот производ кога вратите се затворени,вашиот производ ќе се оптимизира во услови доволни за да ја заштити вашата храна. Функциите и составните делови како компресор, вентилатор, грејач, замрзнувач, осветлување, дисплеј ќе работат според потребите за трошење минимум електрична енергија во согласност со овие околности.
- Во случај на повеќе опции, стаклените полици мора да се постават така што излезите за воздух на задниот ѕид не се блокирани, по можност излезите за воздух остануваат под стаклената полица. Оваа комбинација може да помогне за подобрување на дистрибуцијата на воздухот и енергетската ефикасност.

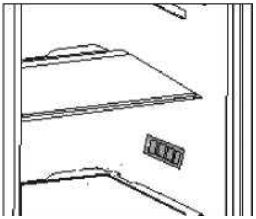

5 Работа со апаратот

Контролен панел на производот

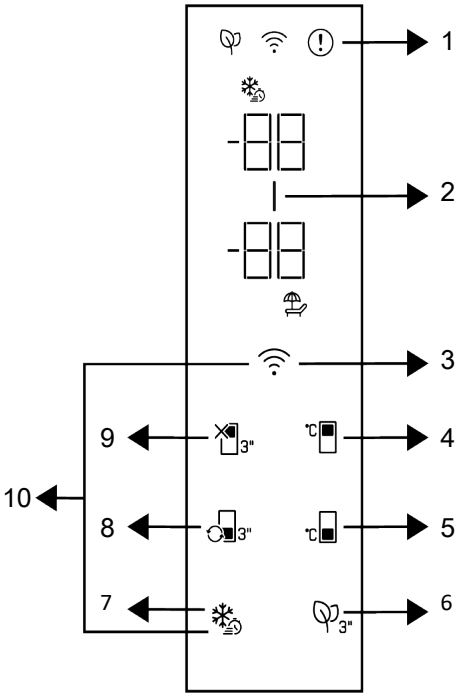

1 * Индикатор за статус на грешка 3
*Копче за бежичност
5 * Копче за поставување на

температурата во одделот за замрзнување
7 * Копче за брзо замрзнување 9 * Функција за исклучување на

одделот за ладење (На одмор)

Прво прочитајте го делот „Упатства за безбедност“.

Аудио и визуелните функции на панелот за индикатори ќе помагаат во користењето на фрижидерот.

2 * Индикатор за заштеда на енергија (исклучен екран)
4 * Копче за поставување на

температурата во одделот за ладење

6 * Копче за модулот за деодоризирање
8 * Копче за префрлање на режими

10 * Копче за ресетирање на поставките за бежичната врска
***По** избор: Прикажаните функции се по избор, може да има разлики во формата и локацијата во функциите што се наоѓаат на таблата со индикатори на Вашиот апарат.

Работа со апаратот

1. . Индикатор за дефектна состој

Овој индикатор ќе се активира кога фрижидерот не може да постигне соодветно ладење или во случај на некоја грешка со сензорот. „E“ се прикажува на индикаторот за температура на одделот за замрзнување, а сликите како 1,2,3 ... се прикажуваат на индикаторот за температура на одделот за ладење. Овие слики на индикаторот обезбедуваат информации до овластениот сервис за грешката што се случила. Може да се прикаже извичник кога ќе внесете топла храна во одделот за замрзнување или ја држите вратата отворена подолг временски период. Ова не е грешка, ова предупредување ќе се отстрани кога храната ќе се олади или со притискање на кое било копче.

2. . Индикатор за заштеда на енерги (исклучен екран)

Функцијата за заштеда на енергија е автоматски овозможена и симболот за заштеда на енергија се осветлува кога вратата на производот не е отворена или затворена одреден временски период. Кога функцијата за заштеда на енергија е активна, сите симболи на екранот ќе се исклучат, освен симболот за заштеда на енергија. Кога функцијата за заштеда на енергија е активна, притискањето на кое било копче или отворањето на вратата ќе ја деактивира функцијата за заштеда на енергија и сигналите на екранот ќе се вратат во нормала. Функцијата за заштеда на енергија е фабрички активирана функција и не може да се откаже.

3. Копче за бежично

Ова копче се користи за бежично поврзување со Вашиот уред преку мобилната апликација HomeWhiz. Ако копчето се притиска подолго време (3 секунди), симболот за безжична врска на екранот/индикаторот ќе трепка полека (во интервали од 0,5 секунди). На овој начин, домашната мрежа е иницијализирана на производот. По постигнување на безжична врска со производот, симболот за безжична врска постојано свети. Можете да ја активирате/деактивирате врската откако е завршена првата поставка со притискање на ова копче. Симболот за безжична врска брзо трепка (во интервали од 0,2 секунди) додека не се воспостави врската. Кога врската ќе биде активна, симболот за безжична врска ќе свети постојано. Доколку врската не може да се воспостави подолг период, проверете ги поставките за поврзување и повикајте се на делот „Решавање проблеми“ даден во упатството за употреба. Користете ја апликацијата HomeWhiz за безжична врска. Чекорите за инсталација се опишани на апликацијата за време на инсталацијата. Може да пристапите до апликацијата со читање на QR-кодот достапен на етикетата HomeWhiz на производот. Апликацијата може да се добие од App Store за IOS уреди или од Play Store за Android уреди. За детали, посетете ја адресата https://www.homewhiz.com/.

4. Копче за поставување на температурата во одделот за ладење

Дозволува поставување на температура за одделот за ладење. Притискањето на ова копче ќе овозможи температурата на одделот за ладење да се постави на 8°C,7°C,6°C,°C,4°C,3°C,2°C и 1 °C.

5. Копче за поставување на температурата во одделот за замрзнување

Поставувањето на температурата е направено за одделот за замрзнување. Притискањето на ова копче ќе овозможи температурата на одделот за замрзнување да се постави на -18 °C, 19 °C, -20 °C, -21 °C, -22 °C, -23 °C, и -24 °C.

6. Копче за модулот за деодоризирање

Држете го притиснато ова копче 3 секунди за да се активира/деактивира функцијата за деодоризирање. Кога е

активна функцијата за деодоризирање, иконата за модулот за деодоризирање ќе свети. Кога функцијата е активна, модулот за деодоризирање ќе работи повремено.

7. Копче за брзо замрзнува

Кога ќе се притисне копчето за брзо замрзнување симболот за брзо замрзнување ќе се осветли, а функцијата за брзо замрзнување се активира. Температурата на одделот за замрзнување е поставена на -27 ° C. Повторно притиснете го копчето за да ја откажете функцијата. Функцијата за брзо замрзнување автоматски ќе се откаже по 24 часа. За да замрзнете поголемо количество свежа храна, притиснете го копчето за брзо замрзнување пред да ја ставите храната во одделот за смрзнување.

8. Копче за префрлање на режими 3"

Кога копчето за префрлање на режими се држи притиснато 3 секунди, одделот за замрзнување се префрла меѓу режимите за ладилник, исклучено и замрзнувач наизменично. Кога работи како оддел за ладење, температурата на одделот ќе се постави на 4 °C. Во режимот исклучено, индикаторот за температура на одделот ќе прикажува „--“.

9. Копче за функцијата исклучување на одделот за ладење

(На одмор) 3"

Притиснете го копчето 3 секунди за да ја активирате функцијата На одмор. Режимот На одмор е активиран, а симболот за одмор е осветлен. На индикаторот за температура на одделот за ладење ќе се прикаже изразот „- -“, а одделот за ладење нема да извршува активно ладење. Не се соодветно да ја чувате храната во одделот за ладење кога оваа функција е активирана. Другите оддели и понатаму ќе ладат според претходно поставените температури. За да ја поништите оваа функција, повторно држете го копчето притиснато 3 секунди.

10. Копче за ресетирање поставките за бежичната врска

+

За да се ресетираат поставките за безжично поврзување, треба истовремено да се притиснат копчињата за брзо замрзнување и безжично поврзување 3 секунди. Сите претходно снимени кориснички информации се отстрануваат на производот каде што поставките за безжично поврзување се ресетирани/вратени на фабричките поставки.

5.1. Складирање храна во одделот за ладење

- Температурата во одделот значително се зголемува ако вратата од одделот често се отвора и затвора и се држи

отворена долго време, тоа може да го намали животниот век на храната и да предизвика храната да се расипе.

- За да не дојде до промена на мирисот и вкусот, храната треба да се чува во затворени садови.
- Не чувајте премногу храна во фрижидерот. За да постигнете подобро и рамномерно ладење, поставете ја храната посебно на начин на кој студениот воздух може да се движи низ неа.
- Обезбедете проток на воздух така што ќе оставите простор помеѓу храната и внатрешниот ѕид. Ако ја потпрете храната на задниот ѕид, храната може да замрзне.
- Варените топли оброци ставете ги на собна температура пред да ги ставите во фрижидерот. Потоа, можете да го ставите млакиот оброк во долните полици на фрижидерот. Не ставајте ги млаките оброци блиску до храната која лесно може да се расипе.
- Особено внимавајте да не ја мешате храната што е купена замрзната со свежата храна.

Работа со апаратот

- Одмрзнете ја замрзнатата храна во одделот за свежа храна. Така, можете да го разладите одделот за свежа храна со користење замрзната храна и да заштедите енергија.
- Складирањето незрело тропско овошје (сорти на манго, диња, папаја, банана, ананас) во фрижидерот може да го забрза процесот на зреење. Ова не се препорачува бидејќи ќе предизвика пократко време на складирање.
- Кромидот, лукот, ѓумбирот и другиот коренест зеленчук треба да го чувате во темни и ладни услови, а не во фрижидер.
- Доколку забележите дека некоја храна се расипала во фрижидерот, фрлете ја и исчистете ги додатоците што дошле во контакт со неа.
- За брзо да ги изладите оброците како супи и чорби, кои се готват во големи тенџерија, можете да ги ставите во фрижидер така што ќе ги одвоите во плитки садови.
- Не ставајте непакувана храна блиску до јајца.
- Овошјето и зеленчукот чувајте ги посебно и чувајте ја секоја сорта заедно (на пример, јаболка со јаболка, моркови со моркови).
- Извадете го зелениот зеленчук од пластичната кеса и ставете го во фрижидер откако ќе го завиткате во хартиена крпа или крпа за сушење.
- Ако го миете овој тип храна пред да ја ставите во фрижидер, не заборавајте да ја исушите.
- Можете и да создадете влажна средина и да обезбедите проток на воздух со чување на овошјето и зеленчукот, кои се склони кон сушење, во издупчени или незапечатени пластични кеси.
- Освен во случаи кога се достапни екстремни состојби во околината, ако Вашиот производ (на табелата со препорачани вредности за поставување) е поставен на наведените поставени вредности, храната ќе ја задржи својата свежина подолго време и во одделот за свежа храна и во одделот за замрзнување.

Храна	Локација
Јајца	Рафт на вратата
Млечни производи (путер, сирење)	Доколку има оддел на нула степени (за храна за појадок)
Овошје, зеленчук и зеленило	Оддел за овошје-зеленчук, фиока за свежа храна или оддел EverFresh+ (доколку има)
Свежо месо, живина, риба, колбас, итн. Готвена храна	Доколку има оддел на нула степени (за храна за појадок)
Храна спремна за послужување, пакувани производи, конзервирана храна и кисели краставички	Горните полици или рафтот на вратата
Пијалаци, шишиња, зачини и ужинка	Рафт на вратата
Остатоци	Средни полици

5.2. Складирање храна во одделот за замрзнување

- Можете да ја активирате функцијата за брзо замрзнување 4-6 часа пред функцијата за замрзнување и да извршите побрзо ладење.
- Топлите оброци ставете ги на собна температура пред да ги ставите во одделот за замрзнување.
- Храната што треба да се замрзне мора да се подели на порции според количеството што ќе се конзумира, а потоа да се замрзне во посебни пакувања.
- Се препорачува храната да биде спакувана пред да ја ставите во замрзнувачот.
- За да спречите истекување на времето на складирање, напишете го датумот на замрзнување, времето и името на производот на пакувањето според времето на складирање на различни видови храна.
- Брзо консумирајте ја храната што сте ја одмрзнале. Одмрзнатата храна не може повторно да се замрзне доколку не е зготвена. Не е безбедно да се консумира повторно замрзнатата свежа храна без да се зготви откако ќе се одмрзне.
- Додека замрзнувате свежа храна, не ја доведувајте во контакт со веќе замрзната храна. Во спротивно, замрзнатата храна ќе се одмрзне.
- Додека замрзнувате свежа храна, не ја доведувајте во контакт со веќе замрзната храна. Во спротивно, замрзнатата храна ќе се одмрзне.
- За да го заштитите квалитетот на храната, одржувајте го временскиот интервал помеѓу купувањето и складирањето што е можно пократок.
- Купувајте замрзната храна која се чува на -18 °C или пониски температури.
- Избегнувајте да купувате храна чии пакувања се покриени со мраз итн.

Тоа значи дека производот може делумно да се одмрзне и повторно да се замрзне. Температурата влијае врз квалитетот на храната.

- Не го надминувајте времето на складирање препорачано од производителот на храната. Извадете храна само онолку колку што Ви треба од замрзнувачот.
- Освен во случаи кога се достапни екстремни состојби во околината, ако Вашиот производ (на табелата со препорачани вредности за поставување) е поставен на наведените поставени вредности, храната ќе ја задржи својата свежина подолго време и во одделот за свежа храна и во одделот за замрзнување.
- Ако одделот за свежа храна е поставен на пониска температура, свежото овошје и зеленчук може делумно да се замрзнат.
- Одделите со две sвездички се соодветни за претходно замрзната храна. Може да се складираат сладолед и коцки лед.
- Не замрзнувајте храна во оддели со една, две и три sвездички.

5.3. Менување на светилката за осветлување

Повикајте овластен сервисер за да ја смените светилката / ЛЕД-сијаличката што служи за осветлување на ладилникот. Сијаличката што се користи во овој уред не е соодветна за осветлување простории во домаќинството. Наменетата употреба на оваа сијаличка е да му помага на корисникот да става храна во ладилникот / замрзнувачот на безбеден и удобен начин. Сијалиците што се користат во овој производ треба да ги издржуваат екстремните физички услови, како што се температурите под -20° C.
(само хоризонтален и вертикален замрзнувач)

5.4. Менување на правецот на отворањето на вратата

Правецот на отворање на вратата на ладилникот може да се смени за да одговара на местото каде е поставен. Повикајте го најблискиот овластен сервис ако е неопходно.

5.5. Предупредување за отворена врата

Ќе слушнете звучен сигнал за предупредување кога вратата на ладилникот или замрзнувачот ќе биде оставена отворена извесен период. Овој сигнал за предупредување ќе престане да се огласува кога ќе се притисне кое било копче или кога ќе се затвори вратата.

5.6. Корпа за млечни производи (ладно складирање)

Обезбедува пониска температура во преградата на ладилникот. Користете ја оваа корпа за складирање храна (салама, колбаси, млечни производи и сл.) за која е потребна пониска температура за складирање или месо, пилешко или рибни производи за непосредна потрошувачка. Не чувајте овошје и зеленчук во оваа корпа.

5.7. Замрзнување свежа храна

8 часа пред замрзнување на свежата храна активирајте ја функцијата Брзо замрзнување
• За да го задржите квалитетот на храната, ставената храна во замрзнувачот мора да се замрзне што е можно поскоро.
Користете брзо замрзнување за ова.
Замрзнувањето на храната кога е свежа го продолжува времето за чување во одделот на замрзнувачот.
• Пакувајте ја храната во кесички со истиснат воздух и затворете ги убаво.

Храната треба да е спакувана пред да ја ставиле во замрзнувачот. Користете држачи за замрзнување, хартија што не прима влага, пластични кеси или слични материјали за пакување наместо традиционална хартија за пакување.

Мразот во делот за замрзнување серастопува автоматски.

• Напишете го датумот на секое пакување со храна пред да го замрзнете. Така ќе може да ја одредите свежината на пакувањето секојпат кога ќе го отворите замрзнувачот. Чувајте ја храната замрзната одамна напред за да ја искористите прво неа.
• Замрзнатата храна мора да се употреби веднаш по одмрзнувањето и не смее да се замрзнува одново.
• Не замрзнувајте многу големи количини храна одеднаш.

Поставка за температурата во одделот на замрзнувачот	Поставка за температурата во одделот на ладилникот	Детали
-18°C	4°C	Ова е зададена, препорачана поставка.
-20,-22 или -24°C	4°C	Овие поставки се препорачуваат кога температурата во средината надминува 30°C.
Брзо замрзнување	4°C	Кога сакате да ја замрзнете храната за кратко време. Кога процесот ќе заврши, производите ќе ја вратат својата положба.
-18°C или постудено	2°C	Користете ги овие поставки ако сметате дела одделот на ладилникот не е доволно студен заради температурата во средината или ако често ја отворате вратата.

5.8. Препораки за складирање на замрзната храна

Одделот мора да биде поставен на најмалку -18°C.

1. Ставете ги пакувањата со храна во замрзнувачот колку што е можно побргу за да не се одмрзне. Пред
2. да замрзнувате, проверете го „датумот на истекот на рокот“ на пакувањето. Можеби е истечен.

3. Проверете дали пакувањето на храната е оштетено.

5.9. Детали за длабоко замрзнување

Согласно стандардите IEC 62552, замрзнувачот мора да има капацитет за замрзнување 4,5 кг храна на -18°C или на пониски температури во рок од 24 часа за секои 100 литри волумен во одделот на замрзнувачот. Храната може да се чува подолг период само на температури од -18°C или пониски.
Може да чувате свежа храна со месеци (во еили на температури длабоко замрзнува ње
под 18°C.
Храната што треба да се смрзне, не смее да се допира со веќе смрзнатата храна за да избегнете делумно одмрзнување.

Сварете го зеленчукот и истурете ја водата за да го продолжите времето за чување во замрзната состојба. Ставете ја храната во пакувања со истиснат воздух по истурањето на водата и ставете ја во замзрнувачот. Бананите, доматите, зелената салата, целерот, сварените јајца, компирите и сличната храна не треба да се замрзнуваат. Во случај оваа храна да се расипе, негативно ќе се одрази само на нутритивните вредности и квалитетот на исхраната. Расипувањето на храната не го загрозува човековото здравје.

5.10. Ставање на храната

Полици во одделот на замрзнувачот	Разна замрзната храна како што се месо, риба, сладолед, зеленчук итн.
Полици во одделот на ладилникот	Храна во тенџерија, покриени тави, садови со капак, јајца (садови со капак)
Полици на вратата во одделот за ладење	Мала и спакувана храна или пијалаци
Корпа за зеленчук	Овошје и зеленчук
Оддел за свежа храна	Деликатеси (храна за појадок, месните производи треба да се изедат бргу)

7 Одржување и чистење

Прочитајте го прво делот за „Безбедносни упатства“.

Препорачуваме да го исклучите апаратот пред чистење.

На задниот ѕид од преградата на ладилниците без технологијата No Frost се појавуваат капки вода и замрзнување со ширина на прст од рака.

Употребувајте само малку влажна микрофибер крпа за да ја чистите надворешната површина на производот. Сунѓерите и другите типови крпи за чистење може да ја изгребат површината.

Користете топла вода за чистење на внатрешноста на апаратот и избришете за да се исуши.

Користете влажна крпа потопена во раствор од една лажичка сода бикарбона и една чаша вода и добро исцедена за чистење на внатрешноста, а потоа избришете за да се исуши.

Внимавајте да не навлезе вода во куќиштето на осветлувањето или во другите електрични делови.

Ако апаратот нема да се користи подолго време, исклучете го, извадете ја храната, исчистете го и оставате ја вратата полуотворена.

Проверувајте ја редовно гумата на вратата која треба да биде чиста и без остатоци од храна.

За да ги извадите полиците на вратата, извадете ја целата содржина и потоа едноставно притиснете ја полицата оддолу кон нагоре.

Хлорот предизвикува корозија на таквите метални површини.

Не користете остри, абразивни алатки, средства за чистење домаќинства, детергенти, керозин, нафта, лак и сл. за да спречите отпаѓање или деформација на отпечатените натписи на пластичните делови. Користете топла вода и мека крпа за чистење и потоа избришете за да исушите.

Заштита на пластичните површини

Не ставајте течни масла или храна зготвена со масло во незатворени садови во ладилникот бидејќи тие може да ги оштетат пластичните површини на ладилникот. Во случај на истурање или размачкување масло врз пластичните површини, исчистете го и исплакнете го дадениот дел на површината веднаш со топла вода.

8 Решавање проблеми

Прочитајте го овој список пред да повикате сервис. Ќе ви заштеди време и пари. Овој список ги опфаќа честите поплаки што не произлегуваат од неправилна работа или употреба на материјали. Некои од одликите што се опишани тука веројатно не постојат кај вашиот производ.

Ладилникот не работи.

- Приклучокот не е правилно ставен во штекерот. **>>>** Ставете го правилно приклучокот во штекерот.
- Осигурувачот на приклучокот на којшто е поврзан ладилникот или главниот осигурувач се прегорени. **>>>** Проверете го осигурувачот.

Се јавува кондензација на страничните ѕидови во одделот на ладилникот (ПОВЕЌЕНАМЕНСКА ЗОНА, КОНТРОЛА НА ЛАДЕЊЕТО И ФЛЕКСИБИЛНА ЗОНА).

- Вратата се отвора често. **>>>** Не отворајте и затворајте ја врата на ладилникот многу често.
- Има влага во средината. **>>>** Не ставајте го ладилникот во средина со многу влага.
- Храната што содржи течност се чува во отворени садови. **>>>** Не чувајте ја течната храна во отворени садови.
- Вратата на ладилникот е оставена подотворена. **>>>** Затворете ја вратата на ладилникот.
- Термостатот е поставен на многу ниско ниво. **>>>** Поставете го термостатот на соодветно ниво.

Компресорот не се вклучува

- Заштитната термика на компресорот ќе престане да работи при ненадеен прекин на ел. енергија или ќе го прекине ел. напојување бидејќи притисокот на ладилникот во системот за ладење сè уште не е избалансиран. Ладилникот ќе продолжи со работа по приближно 6 минути. Повикајте го сервисерот ако ладилникот не се вклучи по истекување на овој период.
- Ладилникот е во циклус на одмрзнување. **>>>** Ова е нормално за целосно автоматизиран процес на одмрзнување кај ладилникот. Циклусот на одмрзнување започнува периодично.
- Ладилникот не е приклучен во штекер. **>>>** Проверете дали приклучокот е правилно поставен во штекерот.
- Поставките за температурата не се правилни. **>>>** Изберете ја соодветната вредност за температурата.
- Снемало струја. **>>>** Ладилникот ќе се врати на нормалната работа кога ќе дојде струја.

Бучавата при работа се зголемува кога работи ладилникот.

- Работата на ладилникот се менува соодветно со промените во амбиенталната температура. Тоа е нормално и не е грешка.

Ладилникот често или долго работи.

- Новиот ладилник веројатно е поширок од претходниот. Големите ладилници работат подолг период.
- Температурата во просторијата е висока. **>>>** Нормално е производот да работи подолго кога е жешко.
- Ладилникот е приклучен неодамна или е полн со храна. **>>>** Кога ладилникот е приклучен неодамна или ако е полн со храна, ќе работи подолго да ја одржи поставената температура. Тоа е сосема нормално.
- Веројатно е ставена голема количина врела храна во ладилникот неодамна. **>>>** Не ставајте врела храна во ладилникот.
- Вратите се отвораат често или се оставени подотворени долго. **>>>** Топлиот воздух што навлегол во ладилникот предизвикува тој да работи подолг период. Не отворајте ги вратите често.
- Вратите на одделите на ладилникот или замрзнувачот веројатно биле оставени подотворени. **>>>** Проверете дали целосно се затворени вратите.

Решавање проблеми

- Ладилникот е прилагоден на многу ниска температура. **>>>** Прилагодете ја температурата во ладилникот на повисок степен и почекајте додека не се постигне температурата.
- Гумата на вратата од ладилникот или замрзнувачот е нечиста, истрошена, искината или не е правилно поставена. **>>>** Исчистете или сменете ја гумата. Оштетена / искината гума предизвикува ладилникот да работи подолг период за да ја одржува тековната температура.

Температурата во замрзнувачот е многу ниска додека температурата во ладилникот е задоволителна.

- Температурата во замрзнувачот е поставена на многу ниска вредност. **>>>** Прилагодете ја температурата во замрзнувачот на повисок степен и проверете.

Температурата во ладилникот е многу ниска додека температурата во замрзнувачот е задоволителна.

- Температурата во ладилникот е поставена на многу ниска вредност. **>>>** Прилагодете ја температурата во ладилникот на повисок степен и проверете.

Храната што се чува во фиоките на ладилникот се замрзнува.

- Температурата во ладилникот е поставена на многу висока вредност **>>>** Прилагодете ја температурата во ладилникот на повисок степен и проверете.

Температурата во ладилникот или замрзнувачот е многу ниска.

- Температурата во ладилникот е поставена многу високо. **>>>** Поставката за температурата во одделот на ладилникот влијае врз температурата во одделот на замрзнувачот. Сменете ја температурата во ладилникот или замрзнувачот и почекајте одделите да ја постигнат задоволителната температура.
- Вратите веројатно биле често отворани или оставени подотворени долг период. **>>>** Не отворајте ги вратите често.
- Вратата е подотворена. **>>>** Затворете ја убаво вратата.
- Ладилникот е приклучен неодамна или е полн со храна. **>>>** Ова е нормално. Кога ладилникот е приклучен неодамна или ако е полн со храна, ќе работи подолго да ја одржи поставената температура.
- Веројатно е ставена голема количина врела храна во ладилникот неодамна. **>>>** Не ставајте врела храна во ладилникот.

Вибрации или бучава.

- Подот не е рамен или стабилен. **>>>** Ако ладилникот се тресе кога ќе го поттурнете малку, балансирајте со прилагодување на ногарките. Исто така, проверете и дали подот е доволно цврст и може да го држи ладилникот и дали е рамен.
- Работите што ги ставате врз ладилникот може да предизвикуваат бучава. **>>>** Тргнете ги работите од ладилникот.

Има бучава што доаѓа од ладилникот и наликува на истурање вода, шиштење и сл.

- Течните и гасните протоци се случуваат заради работните принципи на ладилникот. Тоа е нормално и не е грешка.

Се слуша свирење од ладилникот.

- Се користат вентилатори за да може да се излади ладилникот. Тоа е нормално и не е грешка.

Има кондензација на внатрешните ѕидови на ладилникот.

- Врела и влажна клима го зголемува создавањето мраз и кондензација. Тоа е нормално и не е грешка.
- Вратите веројатно биле често отворани или оставени подотворени долг период. **>>>** Не отворајте ги вратите често. Затворете ги ако се отворени.
- Вратата е подотворена. **>>>** Затворете ја убаво вратата.

Влага се појавува на надворешноста на ладилникот или меѓу вратите.

- Веројатно има влажност во воздухот. Ова е сосема нормално во временски услови со влага. Кога влажноста е помала, кондензацијата исчезнува.

Решавање проблеми

Има лоша миризба во ладилникот.
• Ладилникот не се чисти редовно. **>>>** Исчистете ја внатрешноста на ладилникот со сунѓер, топла вода или карбонизирана вода. • Одредени садови или пакувања испуштаат миризба. **>>>** Употребете друг сад или материјал за пакување од друг производител. • Храната е ставена во ладилникот во отворен сад. **>>>** Чувајте ја храната во затворени садови. Микроогранизмите од отворените садови може да предизвикаат непријатна миризба. • Извадете ја храната со поминат рок и расипаната храна од ладилникот.
Вратата не се затвора.
• Пакувањето на храната спречува да се затвори вратата. **>>>** Преместете ја спакуваната храна што ја попречува вратата. • Ладилникот не стои рамно на подот. **>>>** Прилагодете ги ногарките за да го балансирате ладилникот. • Подот не е рамен или цврст. **>>>** Проверете дали подот е рамен и може да го држи ладилникот.
Фиоките се заглавени.
• Храната веројатно го допира плафонот на фиоката. **>>>** Прераспределете ја храната во фиоката.
Ако површината на производот е жешка.
• Може да се појават високи температури помеѓу двете вратички, на страничните панели и кај задниот грил додека производот е вклучен. Тоа е нормално и нема потреба за поправка!

ОДРЕКУВАЊЕ/ ПРЕДУПРЕДУВАЊЕ
Некои (едноставни) дефекти крајниот корисник може соодветно да ги поправи без да се појави безбедносен проблем или небезбедна употреба, под услов тие да се изведат во рамките на границите и во согласност со следните упатства (видете го делот „Само-поправка“).

Затоа, освен ако не е поинаку наведено во делот „Само-поправка“ подолу, поправките ќе се однесуваат на регистрирани професионални сервисери за да се избегнат безбедносни проблеми. Регистриран професионален сервисер е професионален сервисер кој добил пристап до упатствата и списокот на резервни делови на овој производ од производителот, според методите опишани во законодавните акти согласно Директивата 2009/125/ЕС.

Сепак, само сервисниот агент (т.е. овластени професионални сервисери) до кој можете да дојдете преку телефонскиот број наведен во упатството за употреба/гарантниот лист или преку вашиот овластен дистрибутер може да обезбеди сервис според условите на гаранцијата. Затоа, внимавајте на тоа дека поправките од професионални сервисери (кои не се овластени од Beko) ја поништуваат гаранцијата.

Само-Поправка

Крајниот корисник може да направи само-поправка во однос на следните резервни делови: рачки на вратите, шарки на вратите, фиоки, корпи и дихтунзи на вратите (ажурираната листа е достапна и на support.beko.com од 1 март 2021 година).

Освен тоа, за да се обезбеди безбедност на производот и да се спречи ризикот од сериозни повреди, споменатата самопоправка треба да се изврши според упатствата во упатството за употреба за самопоправка или кои се достапни на support.beko.com. За ваша безбедност, исклучете го производот од струја пред да се обидете самостојно да се поправате.

Поправките и обидите за поправка на крајните корисници за делови кои не се вклучени во таква листа и/или не ги следат упатствата во упатството за употреба за самопоправка или кои се достапни на support.beko.com, може да пројават безбедносни прашања кои не се припишуваат на Beko, и ќе ја поништи гаранцијата на производот.

Затоа, се препорачува крајните корисници да се воздржат од обиди за поправки што не спаѓаат во споменатата листа на резервни делови, и во такви случаи да контактираат овластени професионални сервисери или регистрирани професионални сервисери. Напротив, таквите обиди на крајните корисници може да предизвикаат безбедносни проблеми и да го оштетат производот, а со тоа да предизвикаат пожар, поплава, струен удар и сериозни лични повреди.

На пример, но не ограничувајќи се на, следните поправки мора да се извршат од овластени професионални сервисери или регистрирани професионални сервисери: компресор, коло за ладење, главна плоча, плоча за инвертер, дисплеј итн.

Производителот/продавачот не може да биде одговорен во ниту еден случај каде крајните корисници не го почитуваат горенаведеното.

Достапноста на резервните делови на ладилникот што сте го купиле е 10 години.

Резервните делови за правилна работа на ладилникот ќе бидат достапни во текот на овој период.

Минималното времетраење на гаранцијата на ладилникот што сте го купиле е 24 месеци.

Овој производ е опремен со извор на осветлување од енергетската класа „G“.

Изворот на осветлување во овој производ треба да го заменат само професионални сервисери.

4579330618 / AE
EN,FR,ES,MK