Instructions for use

WASHER-DRYER

! This symbol reminds you to read this instruction manual.

GB English,1

FR Français,13

DE Deutsch,25

NL Nederlands,37

GR ΕΛΛΗΝΙΚΑ,49

TR Türkçe,61

FDD 9640

Contents

Installation, 2-3
Unpacking and levelling
Connecting the electricity and water supplies
The first wash cycle
Technical data

Care and maintenance, 4
Cutting off the water or electricity supply
Cleaning the washer-dryer
Cleaning the detergent dispenser drawer
Caring for the door and drum of your appliance
Cleaning the pump
Checking the water inlet hose

Precautions and tips, 5
General safety
Disposal
Opening the porthole door manually

Description of the washer-dryer, 6-7
Control panel
Display

How to run a wash cycle or a drying cycle, 8

Wash cycles and functions, 9
Table of wash cycles
Wash functions

Detergents and laundry, 10
Detergent dispenser drawer
Preparing the laundry
Special wash cycles
Load balancing system

Troubleshooting, 11

Service, 12

Hotpoint ARISTON

Installation

GB

! This instruction manual should be kept in a safe place for future reference. If the washer-dryer is sold, transferred or moved, make sure that the instruction manual remains with the machine so that the new owner is able to familiarise himself/herself with its operation and features.
! Read these instructions carefully: they contain vital information relating to the safe installation and operation of the appliance.

Unpacking and levelling

Unpacking

1. Remove the washer-dryer from its packaging.
2. Make sure that the washer-dryer has not been damaged during the transportation process. If it has been damaged, contact the retailer and do not proceed any further with the installation process.

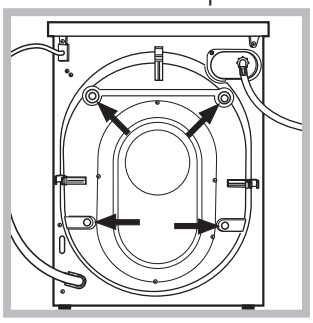

3. Remove the 4 protective screws (used during transportation) and the rubber washer with the corresponding spacer, located on the rear part of the appliance (*see figure*).

4. Close off the holes using the plastic plugs provided.
5. Keep all the parts in a safe place: you will need them again if the washer-dryer needs to be moved to another location.
! Packaging materials should not be used as toys for children.

Levelling

1. Install the washer-dryer on a flat sturdy floor, without resting it up against walls, furniture cabinets or anything else.

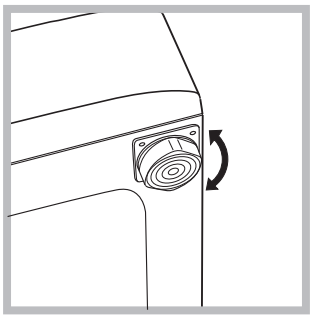

2. If the floor is not perfectly level, compensate for any unevenness by tightening or loosening the adjustable front feet (*see figure*); the angle of inclination, measured in relation to the worktop, must not exceed 2°.

Levelling the machine correctly will provide it with stability, help to avoid vibrations and excessive noise and prevent it from shifting while it is operating. If it is placed on carpet or a rug, adjust the feet in such a way as to allow a sufficient ventilation space underneath the washer-dryer.

Connecting the electricity and water supplies

Connecting the water inlet hose

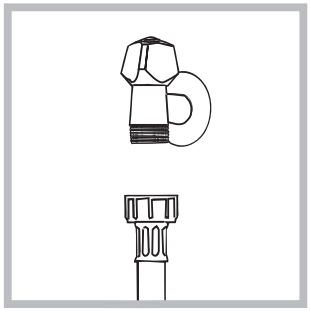

1. Connect the supply pipe by screwing it to a cold water tap using a ¾ gas threaded connection *(see figure).*
Before performing the connection, allow the water to run freely until it is perfectly clear.

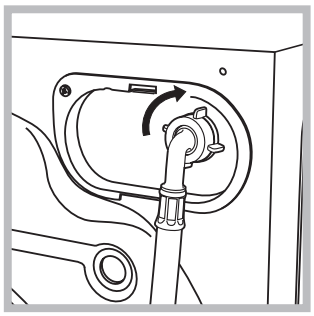

2. Connect the inlet hose to the washer-dryer by screwing it onto the corresponding water inlet of the appliance, which is situated on the top right-hand side of the rear part of the appliance *(see figure)*.

3. Make sure that the hose is not folded over or bent.

! The water pressure at the tap must fall within the values indicated in the Technical details table *(see page 3).*

! If the inlet hose is not long enough, contact a specialised shop or an authorised technician.

! Never use second-hand hoses.

! Use the ones supplied with the machine.

GB

Connecting the drain hose

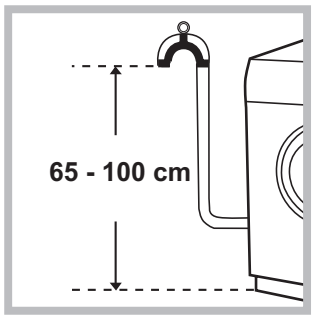

Connect the drain hose, without bending it, to a drain duct or a wall drain situated between 65 and 100 cm from the floor;

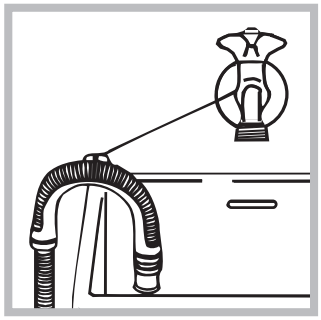

alternatively, placed it over the edge of a basin, sink or tub, fastening the duct supplied to the tap (*see figure*). The free end of the hose should not be underwater.

! We advise against the use of hose extensions; if it is absolutely necessary, the extension must have the same diameter as the original hose and must not exceed 150 cm in length.

Electrical connections

Before plugging the appliance into the electricity socket, make sure that:
- the socket is earthed and complies with all applicable laws;
- the socket is able to withstand the maximum power load of the appliance as indicated in the Technical data table *(see opposite);*
- the power supply voltage falls within the values indicated in the Technical data table (*see opposite*);
- the socket is compatible with the plug of the washer-dryer. If this is not the case, replace the socket or the plug.

! The washer-dryer must not be installed outdoors, even in covered areas. It is extremely dangerous to leave the appliance exposed to rain, storms and other weather conditions.

! When the washer-dryer has been installed, the electricity socket must remain within easy reach.

! Do not use extension cords or multiple sockets.

! The cable should not be bent or compressed.

! The power supply cable must only be replaced by authorised technicians.

Warning! The company shall not be held responsible in the event that these standards are not observed.

The first wash cycle

Once the appliance has been installed, and before you use it for the first time, run a wash cycle with detergent and no laundry, using wash cycle number auto clean *(see "Cleaning the washer-dryer").*

Technical data	
Model	FDD 9640
Dimensions	width 59.5 cm height 85 cm depth 60,5 cm
Capacity	from 1 to 9 kg for the wash programme from 1 to 6 kg for the drying programme
Electrical connections	please refer to the technical data plate fixed to the machine
Water connections	maximum pressure 1 MPa (10 bar) minimum pressure 0.05 MPa (0.5 bar) drum capacity 62 litres
Spin speed	up to 1400 rotations per minute
Energy rated programmes according to regulation EN 50229	**Wash**: programme 2; temperature 60°C (*2st press of the button)*; using a load of 9 kg. **Drying**: the smaller load (3kg) must be dried by selecting the "EXTRA" dryness level. The load must consist of 3 sheets, 2 pillowcases and 1 hand towel; the remainder of the load must be dried by selecting the "EXTRA" dryness level.
CE	This appliance conforms to the following EC Directives: - 2004/108/EC (Electromagnetic Compatibility) - 2006/95/EC (Low Voltage) - 2012/19/EU (WEEE)

Care and maintenance

GB

Cutting off the water and electricity supplies

- Turn off the water tap after every wash cycle. This will limit wear on the hydraulic system inside the washer-dryer and help to prevent leaks.

- Unplug the washer-dryer when cleaning it and during all maintenance work.

Cleaning the washer-dryer

- The outer parts and rubber components of the appliance can be cleaned using a soft cloth soaked in lukewarm soapy water. Do not use solvents or abrasives.
- The washer-dryer has a auto clean programme for its internal parts that **must be run with no load in the drum**.

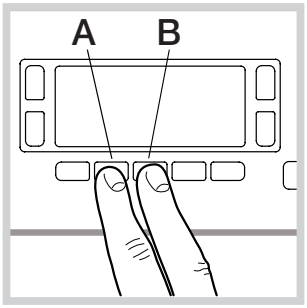

To help the wash cycle you may want to use either the detergent (i.e. a quantity 10% the quantity specified for lightly-soiled garments) or special additives to clean the washer-dryer. We recommend running a cleaning programme every 40 wash cycles.
To start the programme press buttons **A** and **B** simultaneously for 5 seconds *(see figure).* The programme will start automatically and will run for about 70 minutes. To stop the cycle press the START/PAUSE button.

Cleaning the detergent dispenser drawer

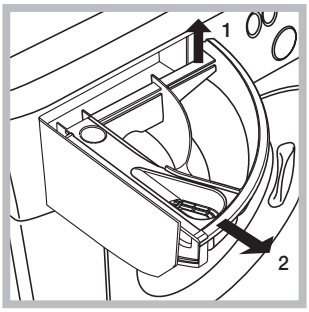

Remove the dispenser by raising it and pulling it out *(see figure).* Wash it under running water; this operation should be repeated frequently.

Caring for the door and drum of your appliance

- Always leave the porthole door ajar in order to prevent unpleasant odours from forming.

Cleaning the pump

The washer-dryer is fitted with a self-cleaning pump which does not require any maintenance. Sometimes, small items (such as coins or buttons) may fall into the pre-chamber which protects the pump, situated in its bottom part.

! Make sure the wash cycle has finished and unplug the appliance.

To access the pre-chamber:

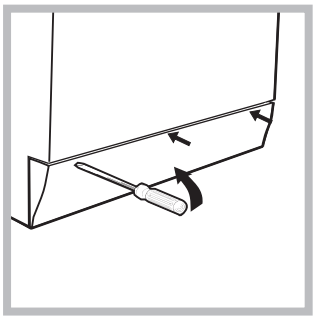

1. using a screwdriver, remove the cover panel on the lower front part of the washer-dryer *(see figure);*

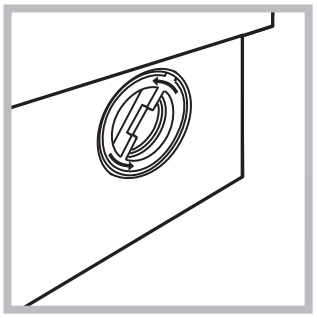

2. unscrew the lid by rotating it anticlockwise *(see figure)*: a little water may trickle out. This is perfectly normal;

3. clean the inside thoroughly;
4. screw the lid back on;
5. reposition the panel, making sure the hooks are securely in place before you push it onto the appliance.

Checking the water inlet hose

Check the inlet hose at least once a year. If there are any cracks, it should be replaced immediately: during the wash cycles, water pressure is very strong and a cracked hose could easily split open.

! Never use second-hand hoses.

Precautions and tips

Hotpoint ARISTON

GB

! This washer-dryer was designed and constructed in accordance with international safety regulations. The following information is provided for safety reasons and must therefore be read carefully.

General safety

- This appliance was designed for domestic use only.
- This appliance can be used by children aged from 8 years and above and persons with reduced physical, sensory or mental capabilities or lack of experience and knowledge if they have been given supervision or instruction concerning use of the appliance in a safe way and understand the hazards involved. Children shall not play with the appliance. Cleaning and user maintenance shall not be made by children without supervision.
  – Do not dry unwashed items in the tumble dryer.
  – Items that have been soiled with substances such as cooking oil, acetone, alcohol, petrol, kerosene, spot removers, turpentine, waxes and wax removers should be washed in hot water with an extra amount of detergent before being dried in the tumble dryer.
  – Items such as foam rubber (latex foam), shower caps, waterproof textiles, rubber backed articles and clothes or pillows fitted with foam rubber pads should not be dried in the tumble dryer.
  – Fabric softeners, or similar products, should be used as specified by the fabric softener instructions.
  – The final part of a tumble dryer cycle occurs without heat (cool down cycle) to ensure that the items are left at a temperature that ensures that the items will not be damaged.
  WARNING: Never stop a tumble dryer before the end of the drying cycle unless all items are quickly removed and spread out so that the heat is dissipated.
- Do not touch the machine when barefoot or with wet or damp hands or feet.
- Do not pull on the power supply cable when unplugging the appliance from the electricity socket. Hold the plug and pull.
- Do not open the detergent dispenser drawer while the machine is in operation.
- Do not touch the drained water as it may reach extremely high temperatures.
- Never force the porthole door. This could damage the safety lock mechanism designed to prevent accidental opening.
- If the appliance breaks down, do not under any circumstances access the internal mechanisms in an attempt to repair it yourself.
- Always keep children well away from the appliance while it is operating.
- The door can become quite hot during the wash cycle.
- If the appliance has to be moved, work in a group of two or three people and handle it with the utmost care. Never try to do this alone, because the appliance is very heavy.
- Before loading laundry into the washer-dryer, make sure the drum is empty.
- During the drying phase, the door tends to get quite hot.
- Do not use the appliance to dry clothes that have been washed with flammable solvents (e.g. trichlorethylene).
- Do not use the appliance to dry foam rubber or similar elastomers.
- Make sure that the water tap is turned on during the drying cycles.
- Children of less than 3 years should be kept away from the appliance unless continuously supervised.
- Remove all objects from pockets such as lighters and matches.

Disposal

- Disposing of the packaging materials: observe local regulations so that the packaging may be re-used.
- The European Directive 2012/19/EU on Waste Electrical and Electronic Equipment, requires that old household electrical appliances must not be disposed of in the normal unsorted municipal waste stream. Old appliances must be collected separately in order to optimise the recovery and recycling of the materials they contain and reduce the impact on human health and the environment. The crossed out “wheeled bin” symbol on the product reminds you of your obligation, that when you dispose of the appliance it must be separately collected.
  Consumers should contact their local authority or retailer for information concerning the correct disposal of their old appliance.

Opening the porthole door manually

In the event that it is not possible to open the porthole door due to a powercut, and if you wish to remove the laundry, proceed as follows:

1. remove the plug from the electrical socket.

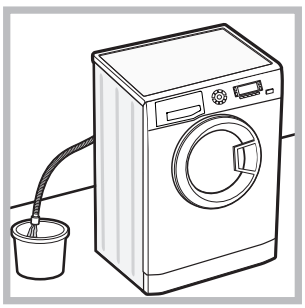

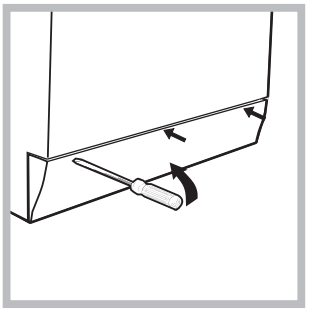

2. make sure the water level inside the machine is lower than the door opening; if it is not, remove excess water using the drain hose, collecting it in a bucket as indicated in the figure.
3. using a screwdriver, remove the cover panel on the lower front part of the washer-dryer *(see figure)*.

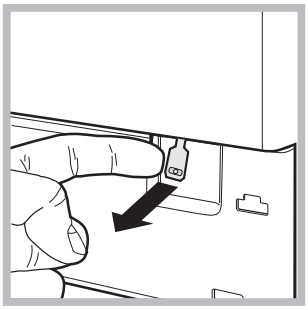

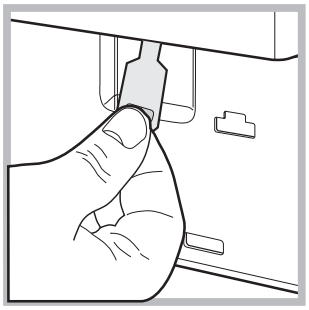

4. pull outwards using the tab as indicated in the figure, until the plastic tie-rod is freed from its stop position; pull downwards and open the door at the same time.
5. reposition the panel, making sure the hooks are securely in place before you push it onto the appliance.

Description of the washer-dryer

GB

Control panel

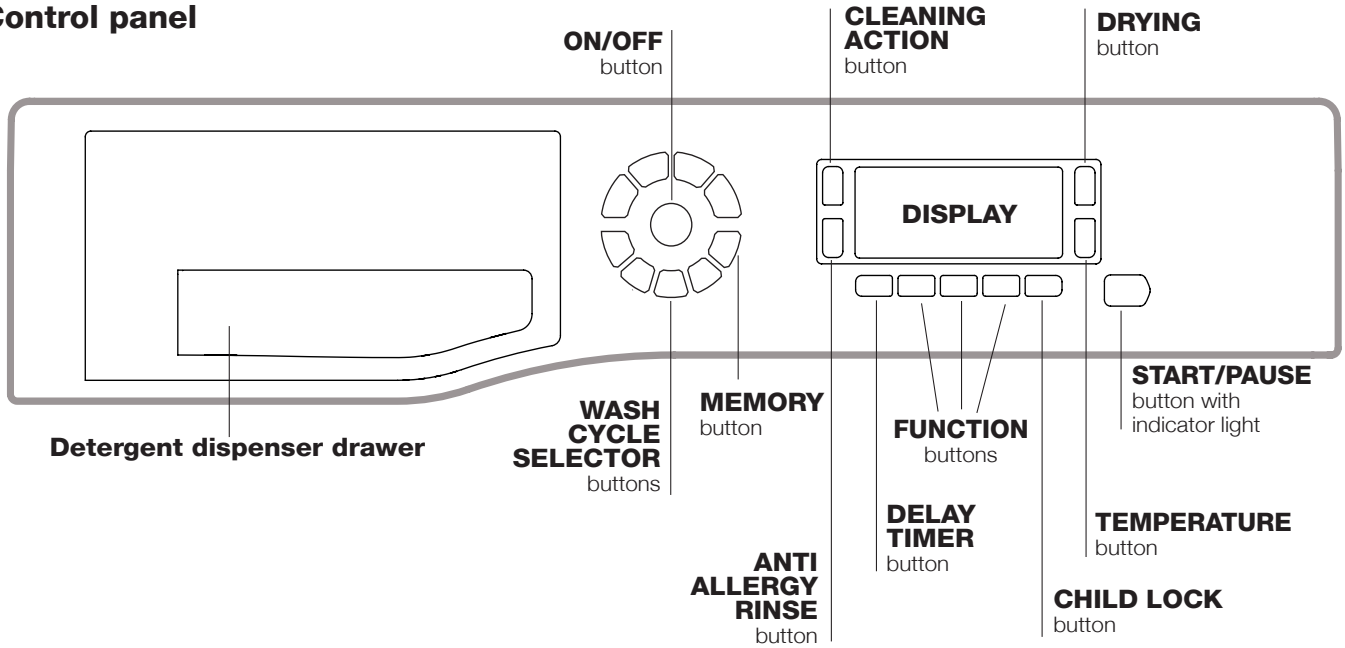

Detergent dispenser drawer: used to dispense detergents and washing additives *(see "Detergents and laundry")*.

ON/OFF button ⏻: press this briefly to switch the machine on or off. The START/PAUSE indicator light, which flashes slowly in a green colour shows that the machine is switched on. To switch off the washer-dryer during the wash cycle, press and hold the button for approximately 3 seconds; if the button is pressed briefly or accidentally the machine will not switch off. If the machine is switched off during a wash cycle, this wash cycle will be cancelled.

WASH CYCLE SELECTOR buttons: used to set the desired wash cycle *(see "Table of wash cycles")*.

MEMORY button: press and hold the button to store a cycle with your own set of preferences in the memory of the machine. To recall a previously stored cycle, press the MEMORY button.

FUNCTION buttons: press the button to select the desired function. The corresponding indicator light on the display will switch on.

CLEANING ACTION button : to select the desired wash intensity.

ANTI ALLERGY RINSE button : press to select the desired rinse type.

DRYING button : press to set a drying cycle.

TEMPERATURE button : press to decrease the temperature: the value will be shown on the display.

CHILD LOCK button : to activate the control panel lock, press and hold the button for approximately 2 seconds. When the symbol is illuminated, the control panel is locked (apart from the ON/OFF button). This means it is possible to prevent wash cycles from being modified accidentally, especially where there are children in the home. To deactivate the control panel lock, press and hold the button for approximately 2 seconds.

DELAY TIMER button : press to set a delayed start time for the selected wash cycle. The delay time will be shown on the display.

START/PAUSE button with indicator light: when the green indicator light flashes slowly, press the button to start a wash cycle. Once the cycle has started the indicator light will remain lit in a fixed manner. To pause the wash cycle, press the button again; the indicator light will flash in an orange colour. If the symbol is not illuminated, the door may be opened. To start the wash cycle from the point at which it was interrupted, press the button again.

Standby mode
This washer-dryer, in compliance with new energy saving regulations, is fitted with an automatic standby system which is enabled after about 30 minutes if no activity is detected. Press the ON-OFF button briefly and wait for the machine to start up again.
Consumption in off-mode: 0,5 W
Consumption in Left-on: 8 W

GB

Display

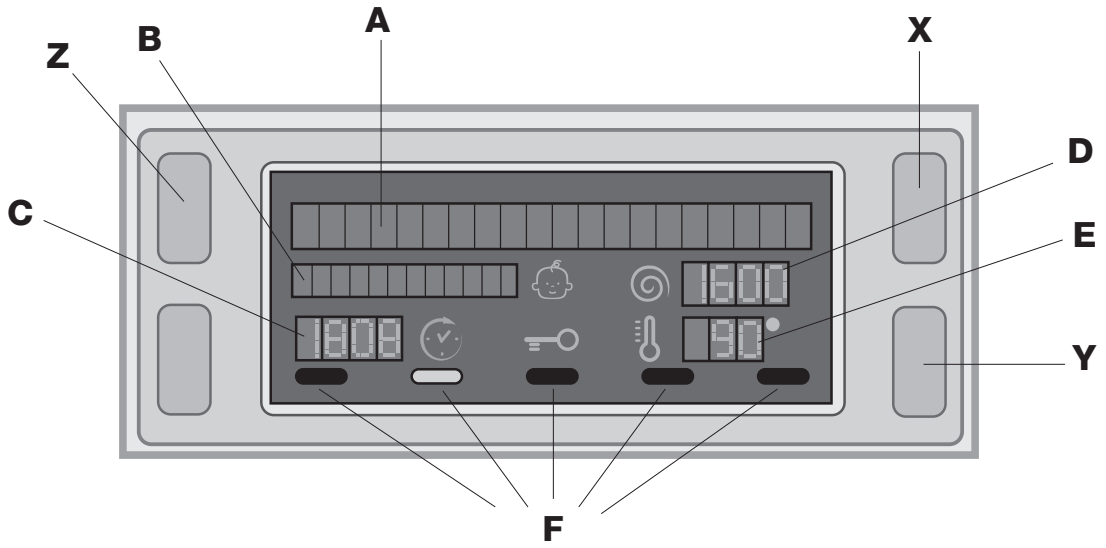

The display is useful when programming the machine and provides a great deal of information.

The upper two strings **A** and **B** are used to display the selected wash cycle or the type of drying selected, the current wash cycle phase (the selected dryness level or drying time) and all the indications relating to the progress status of the cycle.

String **C** shows the time remaining until the end of the wash cycle in progress and, if a DELAYED START has been set, the time remaining until the start of the selected wash cycle.

String **D** shows the maximum spin speed value (this depends on the selected wash cycle); if the wash cycle does not include a spin cycle, the string remains unused.

String **E** shows the maximum temperature value which may be selected (this depends on the wash cycle used); if the temperature of the wash cycle cannot be modified, the string remains unused.

Indicator lights **F** correspond to the functions and light up when the selected function is compatible with the set wash cycle.

Door locked symbol
If the symbol is lit, this indicates that the washer-dryer door is blocked to prevent it from being opened accidentally. To prevent any damage from occurring, wait for the symbol to switch itself off before opening the appliance door.
N.B.: if the DELAYE TIMER function has been activated, the door cannot be opened; pauses the machine by pressing the START/PAUSE button if you wish to open it.

! The first time the machine is switched on, you will be asked to select the language and the display will automatically show the language selection menu.
To select the desired language press the **X** and **Y** buttons; to confirm the selection press the **Z** button.
To change the language switch off the machine and press buttons **X**, **Y**, **Z simultaneously** until an alarm is heard: the language-selection menu will be displayed again.

How to run a wash cycle or a drying cycle

GB

1. **SWITCH THE MACHINE ON.** Press the On/Off button ⏻; the text POWER ON will appear on the display and the START/PAUSE indicator light will flash slowly in a green colour.
2. **LOAD THE LAUNDRY.** Open the porthole door. Load the laundry, making sure you do not exceed the maximum load value indicated in the table of programmes on the following page.
3. **MEASURE OUT THE DETERGENT.** Open the detergent dispenser drawer and pour the detergent into the relevant compartments as described in "Detergents and laundry".
4. **CLOSE THE DOOR.**
5. **SELECT THE WASH CYCLE.** Press one of the WASH CYCLE SELECTOR buttons to select the required wash cycle; the name of the wash cycle will appear on the display. A temperature and spin speed is set for each wash cycle; these may be adjusted. The duration of the cycle will appear on the display.
6. **CUSTOMISE THE WASH CYCLE.** Use the relevant buttons:

   Modifying the temperature. The machine automatically select the maximum temperature set for the selected wash cycle; this values cannot therefore be increased. The temperature can be decreased by pressing the button, until the cold wash "OFF" setting is reached. If this button is pressed again, the maximum values are restored.
   ! Exception: if the 2 (40°) *(2nd press of the button)* programme is selected, the temperature can be increased up to a value of 90°C.

   Setting a delayed start.
   To set a delayed start for the selected programme, press the corresponding button repeatedly until the required delay period has been reached. When this option is enabled, the symbol lights up on the display. To remove the delayed start function press the button until the text "OFF" appears on the display.

   Setting the drying cycle.
   The desired drying cycle type may be set by pressing the DRYING button once or several times. Two options are available:
   A - Based on the how damp the clothes are once they have been dried:
   Iron: suitable for clothes which will need ironing afterwards. the remaining dampness softens creases, making them easier to remove.
   Hanger: ideal for clothes which do not need to be dried fully.
   Cupboard: suitable for laundry which can be put back in a cupboard without being ironed.
   Extra: suitable for garments which need to be dried completely, such as sponges and bathrobes.
   B - Based on a set time period: between **20** and **180** minutes.
   To exclude the drying phase press the relevant button until the text OFF appears on the display.
   If your laundry load to be washed and dried is much greater than the maximum stated load, perform the wash cycle, and when the cycle is complete, divide the garments into groups and put some of them back in the drum. At this point, follow the instructions provided for a "**Drying only**" cycle. Repeat this procedure for the remainder of the load. A cooling-down period is always added to the end of each drying cycle.

   Drying only
   Use the cycle selector knob to select a drying cycle (- -) in accordance with the type of fabric. The desired drying level or time may also be set using the DRYING button .
   Selecting the cotton drying cycle through the programme selector knob and pressing the "Eco" button activates an automatic drying cycle that allows for saving energy, thanks to an optimal combination of air temperature and cycle duration; the display will visualise the "Eco" dryness level.

   Set the desired wash intensity.
   Option makes it possible to optimise washing based on the level of soil in the fabrics and on desired wash cycle intensity. Select the wash programme: the cycle will be automatically set to "**Normal**" as optimised for garments with an average level of soil (this setting is not applicable to the "Wool" cycle, which is automatically set to "**Delicate**").
   For heavily-soiled garments press button until the "**Super Wash**" level is reached. This level ensures a high-performance wash due to a larger quantity of water used in the initial phase of the cycle and due to increased drum rotation. It is useful when removing the most stubborn stains.
   It can be used **with** or **without** bleach. If you wish to bleach the items insert the additional compartment (**4**) into compartment **1**. When pouring the bleach, be careful not to exceed the "max" level marked on the central pivot *(see figure pag. 10)*.
   For lightly-soiled garments or a more delicate treatment of the fabrics, press button until the "**Delicate**" level is reached. The cycle will reduce the drum rotation to ensure washing results are perfect for delicate garments.

   Set the rinse type.
   Option makes it possible to select the desired rinse type for sensitive skin. Press the button once for the "**Extra Rinse**" level, which makes it possible to select an additional rinse after the standard cycle rinse and remove all traces of detergent. Press the button again for the "**Sensitive Skin**" level, which makes it possible to select two additional rinses to the standard cycle rinses; it is recommended for very sensitive skin. When the button is pressed for the third time, the "**Anti allergy Rinse**" level is set, thus allowing the selection of 3 rinses in addition to the standard cycle's rinses. The option - started with cycles at a temperature of 40°C - makes it possible to remove major allergens such as pollen, cat and dog hair. With cycles at a temperature higher than 40° a very good level of antiallergic protection is achieved. Press the button again to go back to the "**Normal Rinse**" rinse type. If the current adjustment can be neither set nor changed, the display will show "**Not allowed**".

   Modifying the cycle settings.
   - Press the button to enable the function; the indicator light corresponding to the button will switch on.
   - Press the button again to disable the function; the indicator light will switch off.

   ! If the selected function is not compatible with the programmed wash cycle, the indicator light will flash and the function will not be activated.
   ! If the selected function is not compatible with another function which has been selected previously, the indicator light corresponding to the first function selected will flash and only the second function will be activated; the indicator light corresponding to the enabled function will remain lit.
   ! The functions may affect the recommended load value and/or the duration of the cycle.
7. **START THE PROGRAMME.** Press the START/PAUSE button. The corresponding indicator light will become green, remaining lit in a fixed manner, and the door will be locked (the DOOR LOCKED symbol will be on). During the wash cycle, the name of the phase in progress will appear on the display. To change a wash cycle while it is in progress, pause the washer-dryer using the START/PAUSE button (the START/PAUSE indicator light will flash slowly in an orange colour); then select the desired cycle and press the START/PAUSE button again. To open the door while a cycle is in progress, press the START/PAUSE button; if the DOOR LOCKED symbol is switched off the door may be opened. Press the START/PAUSE button again to restart the wash cycle from the point at which it was interrupted.
8. **THE END OF THE WASH CYCLE.** This will be indicated by the text "END OF CYCLE" on the display; when the DOOR LOCKED symbol switches off the door may be opened. Open the door, unload the laundry and switch off the machine.

! If you wish to cancel a cycle which has already begun, press and hold the ⏻ button. The cycle will be stopped and the machine will switch off.

Wash cycles and functions

Hotpoint ARISTON

GB

Table of wash cycles

Wash cycles	Description of the wash cycle	Max. temp. (°C)	Max. speed (rpm)	Drying	Detergents: Wash	Detergents: Bleach	Detergents: Fabric softener	Max. load (kg)	Cycle duration
	CLEAN Plus								
1	**Anti Stain** *(1st press of the button)*	40°	1400	●	●	-	●	5	The duration of the wash cycles can be checked on the display.
1	**Anti Stain Quick** *(2nd press of the button)*	40°	1200	●	●	-	●	4,5	
2	**Cottons** *(1st press of the button)*: lightly soiled whites and delicate colours.	40° (Max. 90°)	1400	●	●	●	●	9	
2	**Eco Cottons** 60°C *(2nd press of the button)* **(1)**: heavily soiled whites and delicate colours.	60°	1400	●	●	-	●	9	
2	**Eco Cottons** 40°C *(2nd press of the button)* **(2)**: lightly soiled whites and delicate colours.	40°	1400	●	●	-	●	9	
2	**Cottons** 20°C *(3rd press of the button)*: lightly soiled whites and delicate colours.	20°	1400	●	●	●	●	9	
3	**Synthetics** (Synths Resistant): heavily soiled resistant colours.	60°	1000	●	●	●	●	4	
	SPECIALS								
4	**Wool** (Woolmark Platinum) *(1st press of the button)*: for wool, cashmere, etc.	40°	800	●	●	-	●	2	
4	**Delicates** *(2nd press of the button)*	30°	0	●	●	-	●	1	
M	**My Cycle** (Memory): allows for any wash cycle to be stored.								
6	**Fastwash 30'**: to refresh lightly soiled garments quickly (not suitable for wool, silk and clothes which require washing by hand).	30°	800	-	●	-	●	3,5	
	DRYING								
7	**Ready to Wear**	30°	1400	●	●	-	●	1	
8	**Cotton Dry** *(1st press of the button)*	-	-	●	-	-	-	6	
8	**Synthetics Dry** *(2nd press of the button)*	-	-	●	-	-	-	4	
8	**Wool Dry** *(3rd press of the button)*	-	-	●	-	-	-	2	
	Partials Programmes								
	Spin *(1st press of the button)*	-	1400	●	-	-	-	9	
	Rinse *(2nd press of the button)*	-	1400	●	-	-	●	9	
	Pump out *(3rd press of the button)*	-	0	-	-	-	-	9	

The length of cycle shown on the display or in this booklet is an estimation only and is calculated assuming standard working conditions. The actual duration can vary according to factors such as water temperature and pressure, the amount of detergent used, the amount and type of load inserted, load balancing and any wash options selected.

For all Test Institutes:
1) Test wash cycle in compliance with regulation EN 50229: set wash cycle "2" 60°C *(2nd press of the button).*
2) Long wash cycle for cottons: set wash cycle "2" 40°C *(2nd press of the button)***.**

Wash functions

! If the selected function is not compatible with the programmed wash cycle, the indicator light will flash and the function will not be activated.
! If the selected function is not compatible with another function which has been selected previously, the indicator light corresponding to the first function selected will flash and only the second function will be activated; the indicator light corresponding to the enabled function will remain lit.

Timer Saver

If you select this option, the wash cycle duration will be reduced by up to 50%, depending on the selected cycle, thereby guaranteeing simultaneous water and energy saving. Use this cycle for lightly soiled garments.

½

Press this button to reduce the spin speed.

Eco

The Eco function saves energy by not heating the water used to wash your laundry – an advantage both to the environment and to your energy bill. Instead, intensified wash action and water optimisation ensure great wash results in the same average time of a standard cycle.
For the best washing results we recommend the usage of a liquid detergent.

By selecting the drying function as well, an automatic drying cycle automatically activates at the end of the wash cycle – it too allows for saving energy, thanks to the optimal combination of air temperature and cycle duration; the display will visualise the "Eco" dryness level.

Detergents and laundry

GB

Detergent dispenser drawer

Good washing results also depend on the correct dose of detergent: adding too much detergent will not necessarily result in a more efficient wash, and may in fact cause a build up on the inside of your appliance and contribute to environmental pollution.
! Do not use hand washing detergents because these create too much foam.

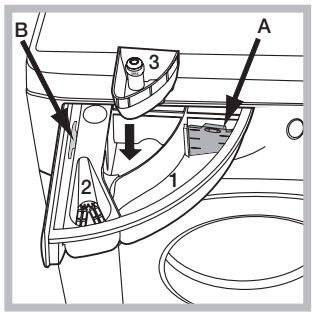

Open the detergent dispenser drawer and pour in the detergent or washing additive, as follows.

compartment 1: Detergent for the wash cycle (powder or liquid)
If liquid detergent is used, it is recommended that the removable plastic partition **A** (supplied) be used for proper dosage.
If powder detergent is used, place the partition into slot **B**.
compartment 2: Additives (fabric softeners, etc.)
The fabric softener should not overflow the grid.
extra compartment 3: Bleach

Preparing the laundry

- Divide the laundry according to:
  - the type of fabric/the symbol on the label
  - the colours: separate coloured garments from whites.
- Empty all garment pockets and check the buttons.
- Do not exceed the listed values, which refer to the weight of the laundry when dry: see "*Table of wash cycles*".

How much does your laundry weigh?

1 sheet 400-500 g
1 pillow case 150-200 g
1 tablecloth 400-500 g
1 bathrobe 900-1200 g
1 towel 150-250 g

Special wash cycles

Anti Stain: this programme is suitable to heavily-soiled garments with resistant colours. It ensures a washing class that is higher than the standard class (A class). When running the programme, do not mix garments of different colours. We recommend the use of powder detergent. Pre-treatment with special additives is recommended if there are obstinate stains.
If the drying function is selected, a drying cycle automatically activates at the end of the wash cycle that resembles open-air drying, with the added advantages of preserving garments from yellowing due to sunlight exposure and preventing loss of whiteness caused by the possible presence of dust in the air. Drying cycles can only be selected on a level basis. Dryness level "**Hanger**" recommended.

Anti Stain Quick: this programme is ideal for washing the most difficult daily stains in 1 hour. It is ideal for mixed fabrics and coloured garments, caring for your clothes as it washes.
If the drying function is selected, a drying cycle automatically activates at the end of the wash cycle that resembles open-air drying, with the added advantages of preserving garments from yellowing due to sunlight exposure and preventing loss of whiteness caused by the possible presence of dust in the air. Drying cycles can only be selected on a level basis. Dryness level "**Hanger**" recommended.
Cottons 20°C: ideal for lightly soiled cotton loads.
The effective performance levels achieved at cold temperatures, which are comparable to washing at 40°, are guaranteed by a mechanical action which operates at varying speed, with repeated and frequent peaks.
Wool *(1st press of the button)* ***- Woolmark Apparel Care - Green:*** the wool wash cycle of this machine has been approved by The Woolmark Company for the washing of wool garments labelled as "hand wash" provided that the products are washed according to the instructions on the garment label and those issued by the manufacturer of this washing machine (M1127)



Delicates: use programme **4** *(2nd press of the button)* to wash very delicate garments having strasses or sequins.
We recommend turning the garments inside out before washing and placing small items into the special bag for washing delicates. Use liquid detergent on delicate garments for best results.
When selecting an exclusively time-based drying function, a drying cycle is performed at the end of the wash cycle that is particularly delicate, thanks to light handling and appropriate temperature control of the water jet.
The recommended durations are:
1 kg of synthetic garments --> 160 min
1 kg of synthetic and cotton garments --> 180 min
1 kg of cotton garments --> 180 min
The degree of dryness depends on the load and fabric composition.

To wash **silk** garments and **curtains** select the cycle **4** *(2nd press of the button)* and set the "**Delicate**" level from option .
Ready to Wear: select programme **7** for washing and drying lightly soiled garments (Cotton and Synthetic) in a short time. This cycle may be used to wash and dry a laundry load of up to 1 kg in just 45 minutes.
To achieve optimum results, use liquid detergent and pretreat cuffs, collars and stains.

Load balancing system

Before every spin cycle, to avoid excessive vibrations and to distribute the load in a uniform manner, the drum rotates continuously at a speed which is slightly greater than the washing rotation speed. If, after several attempts, the load is not balanced correctly, the machine spins at a reduced spin speed. If the load is excessively unbalanced, the washer-dryer performs the distribution process instead of spinning. To encourage improved load distribution and balance, we recommend small and large garments are mixed in the load.

Troubleshooting

Hotpoint ARISTON

GB

Your washer-dryer could fail to work. Before contacting the Technical Assistance Centre *(see "Assistance")*, make sure that the problem cannot be solved easily using the following list.

Problem:	Possible causes / Solutions:
The washer-dryer does not switch on.	• The appliance is not plugged into the socket fully, or is not making contact. • There is no power in the house.
The wash cycle does not start.	• The washer-dryer door is not closed properly. • The ON/OFF button has not been pressed. • The START/PAUSE button has not been pressed. • The water tap has not been opened. • A delayed start has been set (*see "How to run a wash cycle or a drying cycle").*
The washer-dryer does not take in water (the text "NO WATER, CHECK SUPPLY" appears on the display).	• The water inlet hose is not connected to the tap. • The hose is bent. • The water tap has not been opened. • There is no water supply in the house. • The pressure is too low. • The START/PAUSE button has not been pressed.
The washer-dryer continuously takes in and drains water.	• The drain hose is not fitted at a height between 65 and 100 cm from the floor (*see "Installation")*. • The free end of the hose is under water (*see "Installation")*. • The wall drainage system is not fitted with a breather pipe. If the problem persists even after these checks, turn off the water tap, switch the appliance off and contact the Assistance Service. If the dwelling is on one of the upper floors of a building, there may be problems relating to water drainage, causing the washer-dryer to fill with water and drain continuously. Special anti-draining valves are available in shops and help to avoid this inconvenience.
The washer-dryer does not drain or spin.	• The wash cycle does not include draining: some wash cycles require the drain phase to be started manually (*see "Wash cycles and functions"*). • The drain hose is bent (*see "Installation")*. • The drainage duct is clogged.
The washer-dryer vibrates a lot during the spin cycle.	• The drum was not unlocked correctly during installation (*see "Installation")*. • The washer-dryer is not level (*see "Installation")*. • The washer-dryer is trapped between cabinets and walls (*see "Installation")*.
The washer-dryer leaks.	• The water inlet hose is not screwed on properly (*see "Installation")*. • The detergent dispenser drawer is blocked (for cleaning instructions, *see "Care and maintenance")*. • The drain hose is not fixed properly (*see "Installation"*).
The machine is locked and the display flashes, indicating an error code (e.g. F-01, F-..).	• Switch off the machine and unplug it, wait for approximately 1 minute and then switch it back on again. If the problem persists, contact the Technical Assistance Service.
There is too much foam.	• The detergent is not suitable for machine washing (it should display the text "for washer-dryers" or "hand and machine wash", or the like). • Too much detergent was used.
The washer-dryer does not dry.	• The appliance is not plugged into the socket, or not enough to make contact. • There has been a power failure. • The appliance door is not shut properly. • A DELAY TIMER has been set. • DRYING is in the **OFF** position.

Service

GB

Before calling for Assistance:
- Check whether you can solve the problem alone *(see "Troubleshooting"*);
- Restart the programme to check whether the problem has been solved;
- If this is not the case, contact an authorised Technical Assistance Centre using the telephone number provided on the guarantee certificate.

! Always request the assistance of authorised technicians.

Have the following information to hand:
- the type of problem;
- the appliance model (Mod.);
- the serial number (S/N).

This information can be found on the data plate applied to the rear of the washer-dryer, and can also be found on the front of the appliance by opening the door.

Mode d’emploi

LAVANTE SÉCHANTE

! Ce symbole vous rappelle de lire ce mode d’emploi.

FR

Français

FDD 9640

Sommaire

Installation, 14-15
Déballage et mise à niveau
Raccordements eau et électricité
Premier cycle de lavage
Caractéristiques techniques

Entretien et soin, 16
Coupure de l’arrivée d’eau et du courant
Nettoyage du lavante-séchante
Nettoyage du tiroir à produits lessiviels.
Entretien du hublot et du tambour
Nettoyage de la pompe
Contrôle du tuyau d’arrivée de l’eau

Précautions et conseils, 17
Sécurité générale
Mise au rebut
Ouverture manuelle de la porte hublot

Description du lavante-séchante, 18-19
Bandeau de commandes
Écran

Comment effectuer un cycle de lavage ou un séchage, 20

Programmes et fonctions, 21
Tableau des programmes
Fonctions de lavage

Produits lessiviels et linge, 22
Tiroir à produits lessiviels
Triage du linge
Programmes spéciaux
Système d’équilibrage de la charge

Anomalies et remèdes, 23

Assistance, 24

Hotpoint ARISTON

Installation

FR

! Conserver ce mode d'emploi pour pouvoir le consulter à tout moment. En cas de vente, de cession ou de déménagement, veiller à ce qu'il suive toujours le lavante-séchante pour que son nouveau propriétaire soit informé sur son mode de optionnement et puisse profiter des conseils correspondants.

! Lire attentivement les instructions: elles fournissent des conseils importants sur l'installation, l'utilisation et la sécurité de l'appareil.

Déballage et mise à niveau

Déballage

1. Déballer le lavante-séchante.
2. Contrôler que le lavante-séchante n'a pas été endommagé pendant le transport. S'il est abîmé, ne pas le raccorder et contacter le vendeur.

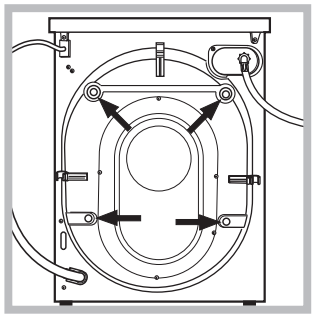

3. Enlever les **4** vis de protection servant au transport, le caoutchouc et la cale, placés dans la partie arrière (*voir figure*).

4. Boucher les trous à l'aide des bouchons plastique fournis.
5. Conserver toutes ces pièces: il faudra les remonter en cas de transport du lavante-séchante.

! Les pièces d'emballage ne sont pas des jouets pour enfants.

Mise à niveau

1. Installer le lavante-séchante sur un sol plat et rigide, sans l'appuyer contre des murs, des meubles ou autre.

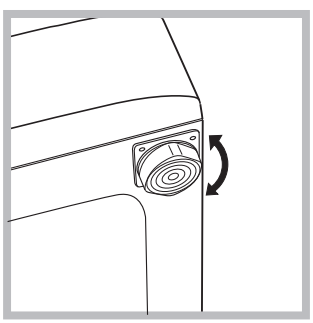

2. Si le sol n'est pas parfaitement horizontal, visser ou dévisser les pieds de réglage avant *(voir figure)* pour niveler l'appareil; son angle d'inclinaison, mesuré sur le plan de travail, ne doit pas dépasser 2°.

Une bonne mise à niveau garantit la stabilité de l'appareil et évite qu'il y ait des vibrations, du bruit et des déplacements en cours de optionnement. Si la machine est posée sur de la moquette ou un tapis, régler les pieds de manière à ce qu'il y ait suffisamment d'espace pour assurer une bonne ventilation.

Raccordements eau et électricité

Raccordement du tuyau d'arrivée de l'eau

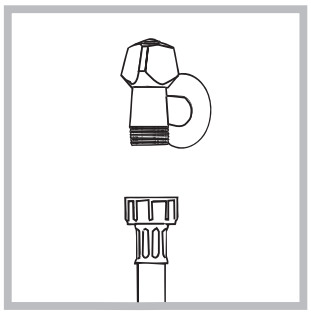

1. Reliez le tuyau d'alimentation en le vissant à un robinet d'eau froide à embout fileté 3/4 gaz *(voir figure).*
Faire couler l'eau jusqu'à ce qu'elle soit limpide et sans impuretés avant de raccorder.

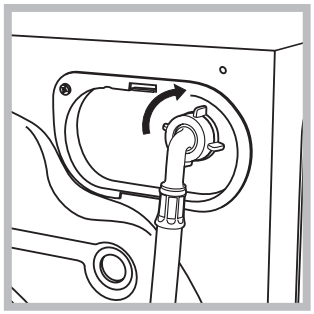

2. Raccorder le tuyau d'arrivée de l'eau au lavante-séchante en le vissant à la prise d'eau prévue, dans la partie arrière en haut à droite *(voir figure)*.

3. Attention à ce que le tuyau ne soit pas plié ou écrasé.

! La pression de l'eau doit être comprise entre les valeurs indiquées dans le tableau des Caractéristiques techniques *(voir page ci-contre).*

! Si la longueur du tuyau d'alimentation ne suffit pas, s'adresser à un magasin spécialisé ou à un technicien agréé.

! N'utiliser que des tuyaux neufs.

! Utiliser ceux qui sont fournis avec l'appareil.

FR

Raccordement du tuyau de vidange

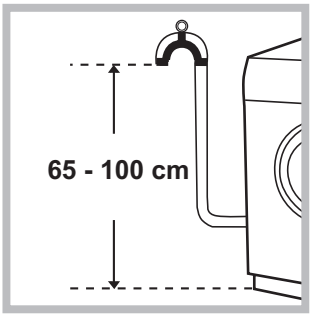

Raccorder le tuyau d'évacuation, sans le plier, à un conduit d'évacuation ou à une évacuation murale placés à une distance du sol comprise entre 65 et 100 cm ;

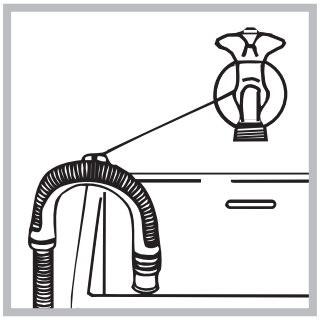

ou bien l'accrocher à un évier ou à une baignoire, dans ce cas, fixer le support en plastique fourni avec l'appareil au robinet (*voir figure*). L'extrémité libre du tuyau d'évacuation ne doit pas être plongée dans l'eau.

! L'utilisation d'un tuyau de rallonge est absolument déconseillée mais si on ne peut faire autrement, il faut absolument qu'il ait le même diamètre que le tuyau original et sa longueur ne doit pas dépasser 150 cm.

Raccordement électrique

Avant de brancher la fiche dans la prise de courant, s'assurer que :
- la prise est bien reliée à la terre et est conforme aux réglementations en vigueur;
- la prise est bien apte à supporter la puissance maximale de l'appareil indiquée dans le tableau des Caractéristiques techniques *(voir ci-contre);*
- la tension d'alimentation est bien comprise entre les valeurs figurant dans le tableau des Caractéristiques techniques (*voir ci-contre*);
- la prise est bien compatible avec la fiche du lavante-séchante. Autrement, remplacer la prise ou la fiche.

! Le lavante-séchante ne doit pas être installé dehors, même à l'abri, car il est très dangereux de le laisser exposé à la pluie et aux orages.
! Après installation du lavante-séchante, la prise de courant doit être facilement accessible.
! N'utiliser ni rallonges ni prises multiples.
! Le câble ne doit être ni plié ni trop écrasé.
! Le câble d'alimentation ne doit être remplacé que par des techniciens agréés.

Attention! Nous déclinons toute responsabilité en cas de non-respect des normes énumérées ci-dessus.

Premier cycle de lavage

Avant la première mise en service de l'appareil, effectuer un cycle de lavage avec un produit lessiviel mais sans linge et sélectionner le programme «Auto nettoyage» *(voir "Nettoyage du lavante-séchante").*

Caractéristiques techniques	
Modèle	FDD 9640
Dimensions	largeur 59,5 cm hauteur 85 m profondeur 60,5 cm
Capacité	de 1 à 9 kg pour le lavage de 1 à 6 kg pour le séchage
Raccordements électriques	Voir la plaque signalétique appliquée sur la machine
Raccordements hydrauliques	pression maximale 1 MPa (10 bar) pression minimale 0,05 MPa (0,5 bar) capacité du tambour 62 litres
Vitesse d'essorage	jusqu'à 1400 tours minute
Programmes de contrôle selon la norme EN 50229	**lavage:** programme 2 (60°) *(2° pression de la touche)*; effectué avec une charge de 9 kg. **séchage:** pour le séchage de la charge de linge (3kg) réduite, sélectionner le niveau de séchage INTENSIF, le linge doit comprendre: 3 draps, 2 taies d'oreiller et 1 serviette de toilette; pour le séchage de la charge de linge restante, sélectionner le niveau de séchage INTENSIF.
CE 	Cet appareil est conforme aux Directives Communautaires suivantes: - 2004/108/CE (Compatibilité électromagnétique) - 2006/95/CE (Basse Tension) - 2012/19/EU (WEEE)

Entretien et soin

FR

Coupure de l'arrivée d'eau et du courant

- Fermer le robinet de l'eau après chaque lavage. Cela réduit l'usure de l'installation hydraulique du lavante-séchante et évite tout danger de fuites.
- Débrancher la fiche de la prise de courant lors de tout nettoyage du lavante-séchante et pendant tous les travaux d'entretien.

Nettoyage du lavante-séchante

- Pour nettoyer l'extérieur et les parties en caoutchouc, utiliser un chiffon imbibé d'eau tiède et de savon. N'utiliser ni solvants ni abrasifs.
- Ce lavante-séchante est équipé d'un programme «Auto nettoyage» des parties internes qui doit être effectué **tambour complètement vide**.

La lessive (dans une quantité égale à 10% de celle conseillée pour du linge peu sale) ou les additifs spéciaux pour le nettoyage du lavante-séchante, pourront être utilisés comme adjuvants dans le programme de lavage. Il est conseillé d'effectuer le programme de nettoyage tous les 40 cycles de lavage.

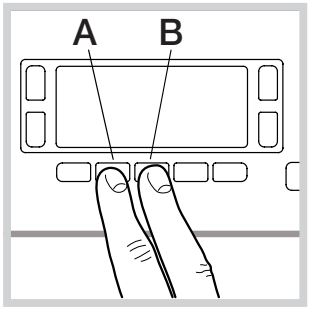

Pour activer le programme, appuyer simultanément sur les touches **A** et **B** pendant 5 secondes *(voir figure).*
Le programme démarrera automatiquement et durera environ 70 minutes.
Pour stopper le cycle, appuyer sur la touche START/PAUSE.

Nettoyage du tiroir à produits lessiviels.

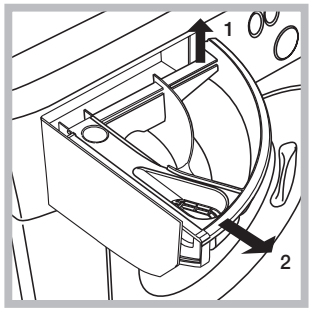

Soulever le tiroir et le tirer vers soi pour le sortir de son logement (*voir figure*).
Le laver à l'eau courante; effectuer cette opération assez souvent.

Entretien du hublot et du tambour

- Il faut toujours laisser le hublot entrouvert pour éviter la formation de mauvaise odeurs.

Nettoyage de la pompe

Le lavante-séchante est équipé d'une pompe autonettoyante qui n'exige aucune opération d'entretien. Il peut toutefois arriver que de menus objets (pièces de monnaie, boutons) tombent dans la préchambre qui protège la pompe, placée en bas de cette dernière.

! S'assurer que le cycle de lavage est bien terminé et débrancher la fiche.

Pour accéder à cette préchambre:

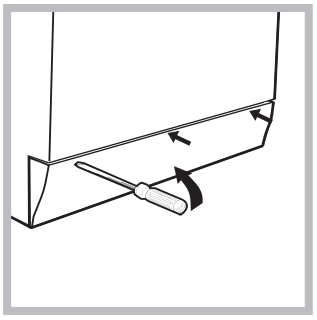

1. démonter le panneau situé à l'avant du lavante-séchante à l'aide d'un tournevis (*voir figure*)*;*

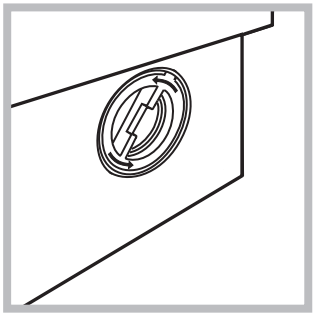

2. dévisser le couvercle en le tournant dans le sens inverse des aiguilles d'une montre (*voir figure*)*:* il est normal qu'un peu d'eau s'écoule;

3. nettoyer soigneusement l'intérieur;
4. revisser le couvercle;
5. remonter le panneau en veillant à bien enfiler les crochets dans les fentes prévues avant de le pousser contre l'appareil.

Contrôle du tuyau d'arrivée de l'eau

Contrôler le tuyau d'alimentation au moins une fois par an. Procéder à son remplacement en cas de craquèlements et de fissures: car les fortes pressions subies pendant le lavage pourraient provoquer des cassures.

! N'utiliser que des tuyaux neufs.

Précautions et conseils

Hotpoint ARISTON

FR

! Ce lavante-séchante a été conçu et fabriqué conformément aux normes internationales de sécurité. Ces consignes sont fournies pour des raisons de sécurité, il faut les lire attentivement.

Sécurité générale

- Cet appareil est conçu pour un usage domestique.
- Cet appareil peut être utilisé par les enfants à partir de 8 ans et par les personnes dont les capacités physiques, sensorielles ou mentales sont réduites ou qui ne disposent pas des connaissances suffisantes, à condition qu'ils soient encadrés ou aient été formés de façon appropriée pour l'utilisation de l'appareil de façon sûre et en comprenant les dangers qui y sont liés. Les enfants ne doivent pas jouer avec l'appareil. L'entretien et le nettoyage ne doivent pas être effectués par les enfants sans surveillance.
  - Ne pas mettre sécher du linge non lavé.
  - Le linge contaminé avec des substances telles que de l'huile de cuisson, de l'acétone, de l'alcool, de l'essence, du kérosène, des détachants, de l'essence de térébenthine, de la cire et des substances pour l'enlever, doit être lavé à l'eau chaude avec une dose supplémentaire de lessive avant d'être introduit dans le sèche-linge.
  - Des objets en mousse expansée (mousse de latex), des bonnets de douche, des textiles imperméables, des articles doublés de caoutchouc et des vêtements ou des coussins ayant des parties en mousse de latex ne doivent pas être séchés en sèche-linge.
  - En cas d'utilisation d'assouplissants ou de tout autre produit similaire, se conformer aux instructions du fabricant.
  - La partie finale d'un cycle du sèche-linge se produit sans chaleur (cycle de refroidissement) pour éviter tout endommagement du linge.
  ATTENTION: Ne jamais arrêter le sèche-linge avant la fin du programme de séchage. Dans ce cas, sortir immédiatement tout le linge et l'étendre pour le faire refroidir rapidement.
- Cet appareil est conçu pour un usage domestique.
- Ne jamais toucher l'appareil si l'on est pieds nus et si les mains sont mouillées ou humides.
- Ne jamais tirer sur le câble pour débrancher la fiche de la prise de courant.
- Ne pas toucher à l'eau de vidange, elle peut atteindre des températures très élevées.
- Ne pas forcer pour ouvrir la porte hublot : le verrouillage de sécurité qui protège contre les ouvertures accidentelles pourrait s'endommager.
- En cas de panne, éviter à tout prix d'accéder aux mécanismes internes pour tenter une réparation.
- Veiller à ce que les enfants ne s'approchent pas de l'appareil pendant son fonctionnement.
- Deux ou trois personnes sont nécessaires pour le déplacer en faisant très attention. Ne jamais le déplacer tout seul car il est très lourd.
- Avant d'introduire le linge, s'assurer que le tambour est bien vide.
- Pendant le séchage, le hublot a tendance à chauffer.
- Ne mettez pas à sécher du linge lavé avec des solvants inflammables (trichloréthylène par ex.).
- Ne mettez pas à sécher du caoutchouc-mousse ou des élastomères du même genre.
- Vérifiez qu'au cours du séchage, le robinet de l'eau soit bien ouvert.
- les enfants de moins de 3 ans doivent être tenus à bonne distance du sèche-linge s'ils ne sont pas sous surveillance constante.
- Enlever tous les objets des poches, notamment les briquets et les allumettes.

Mise au rebut

- Mise au rebut du matériel d'emballage: se conformer aux réglementations locales de manière à ce que les emballages puissent être recyclés.
- La Directive Européenne 2012/19/EU sur les Déchets des Equipements Electriques et Electroniques, exige que les appareils ménagers usagés ne soient pas jetés dans le flux normal des déchets municipaux. Les appareils usagés doivent être collectés séparément afin d'optimiser le taux de récupération et le recyclage des matériaux qui les composent et réduire l'impact sur la santé humaine et l'environnement. Le symbole de la ''poubelle barrée" est apposée sur tous les produits pour rappeler les obligations de collecte séparée. Les consommateurs devront contacter les autorités locales ou leur revendeur concernant la démarche à suivre pour l'enlèvement de leur vieil appareil.

Ouverture manuelle du hublot

A défaut de pouvoir ouvrir la porte hublot à cause d'une panne de courant pour étendre le linge, procéder comme suit :
1. débrancher la fiche de la prise de courant.

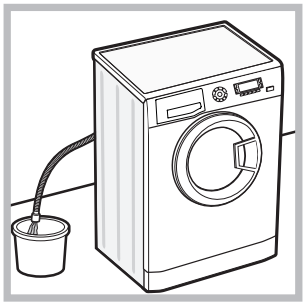

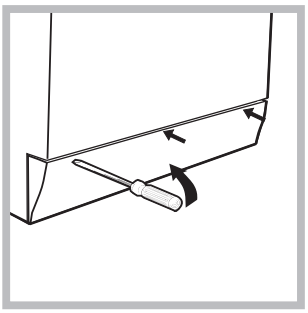

2. s'assurer que le niveau de l'eau à l'intérieur de l'appareil se trouve bien au-dessous de l'ouverture du hublot, si ce n'est pas le cas vider l'eau en excès à travers le tuyau de vidange dans un seau comme illustré *voir figure*.
3. démonter le panneau situé à l'avant du lavante-séchante à l'aide d'un tournevis (*voir figure*).

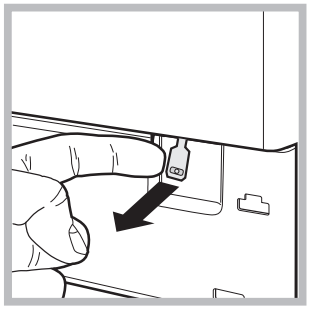

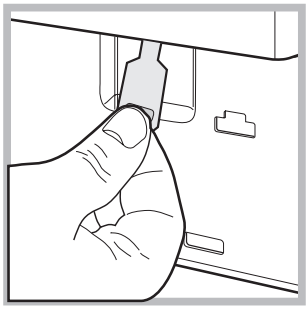

4. se servir de la languette indiquée, tirer vers soi jusqu'à ce que le tirant en plastique se dégage de son cran d'arrêt; tirer ensuite vers le bas et ouvrir l'hublot en même temps.
5. remonter le panneau en veillant à bien enfiler les crochets dans les fentes prévues avant de le pousser contre l'appareil.

Description du lavante-séchante

FR

Bandeau de commandes

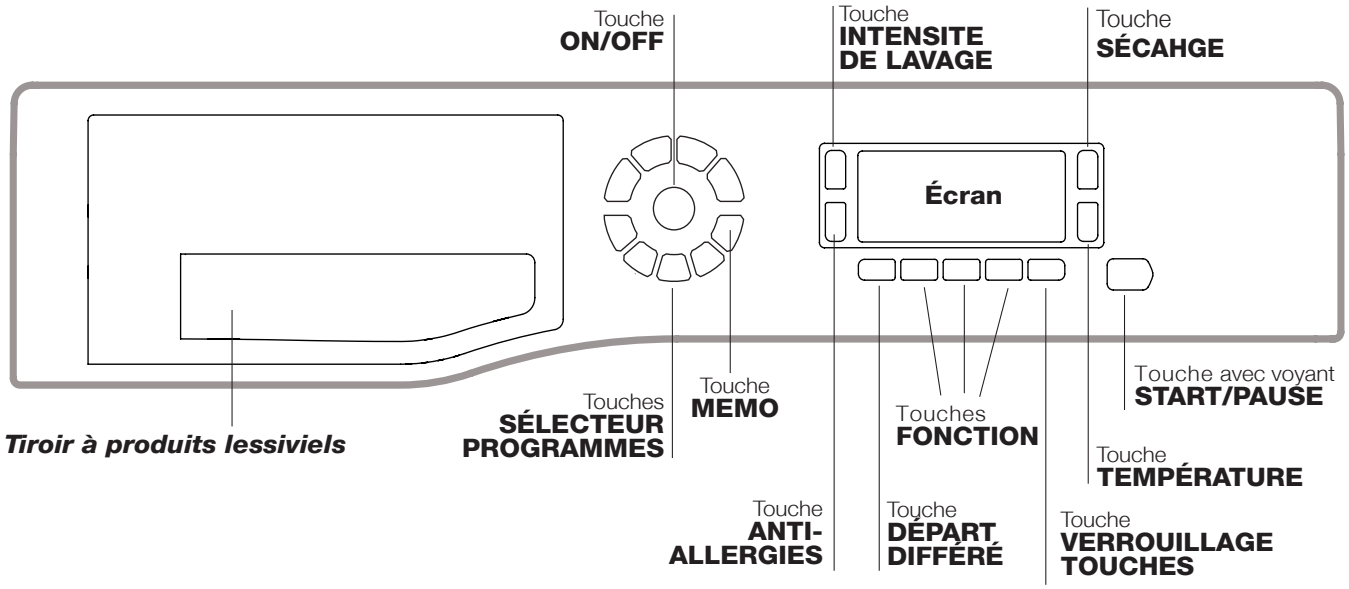

Tiroir à produits lessiviels: pour charger les produits lessiviels et les additifs (*voir "Produits lessiviels et linge").*

Touche **ON/OFF** ⏻**:** appuyer brièvement sur la touche pour allumer ou éteindre l'appareil. Le voyant vert START/PAUSE clignotant lentement indique que la machine est allumée. Pour éteindre le lavante-séchante en cours de lavage, appuyer sur la touche pendant au moins 3 secondes de suite ; une pression brève ou accidentelle n'entraîne pas l'arrêt de l'appareil. L'arrêt de l'appareil pendant un lavage annule le lavage en cours.

Touches **SÉLECTEUR PROGRAMMES:** pour sélectionner le programme désiré *(voir "Tableau des programmes").*

Touche **MEMO:** maintenir la touche enfoncée pour mémoriser un cycle et les personnalisations préférées. Pour retourner à un cycle précédemment mémorisé, appuyer sur la touche MEMO.

Touches **FONCTION:** appuyer sur la touche pour sélectionner la fonction désirée. Le voyant correspondant s'affiche à l'écran.

Touche **INTENSITE DE LAVAGE** **:** appuyer pour sélectionner l'intensité de lavage désirée.

Touche **ANTI-ALLERGIES** **:** appuyer pour sélectionner le type de rinçage désiré.

Touche **SÉCAHGE** **:** appuyer pour sélectionner un cycle de séchage.

Touche **TEMPERATURE** **:** appuyer pour diminuer la température : la valeur correspondante est affichée à l'écran.

Touche **VERROUILLAGE TOUCHES** **:** pour **activer** le verrouillage des commandes, garder la touche enfoncée pendant environ 2 secondes. Le symbole allumé indique que le bandeau de commandes est verrouillé. Ceci permet d'éviter toute modification involontaire des programmes, surtout s'il y a des enfants à la maison. Pour **désactiver** le verrouillage des commandes, garder la touche enfoncée pendant environ 2 secondes.

Touche **DÉPART DIFFÉRÉ** **:** appuyer sur cette touche pour sélectionner un départ différé pour le programme choisi. Le retard est affiché à l'écran.

Touche avec voyant **START/PAUSE** : quand le voyant vert clignote lentement, appuyer sur la touche pour démarrer un lavage. Une fois le cycle lancé, le voyant passe à l'allumage fixe. Pour activer une pause de lavage, appuyer à nouveau sur la touche ; le voyant passe à l'orange et se met à clignoter. Si le symbole n'est pas allumé, il est possible d'ouvrir le hublot. Pour faire redémarrer le lavage exactement à l'endroit de l'arrêt, appuyer une nouvelle fois sur la touche.

Stand-by
Ce lavante-séchante , conformément aux nouvelles normes en vigueur dans le domaine de l'économie d'énergie, est équipée d'un système d'extinction automatique (veille) activé après 30 minutes environ d'inutilisation. Appuyez brièvement sur la touche ON/OFF et attendre que la machine soit réactivée.
Consommation en off-mode : 0,5 W
Consommation en Left-on : 8 W

FR

Écran

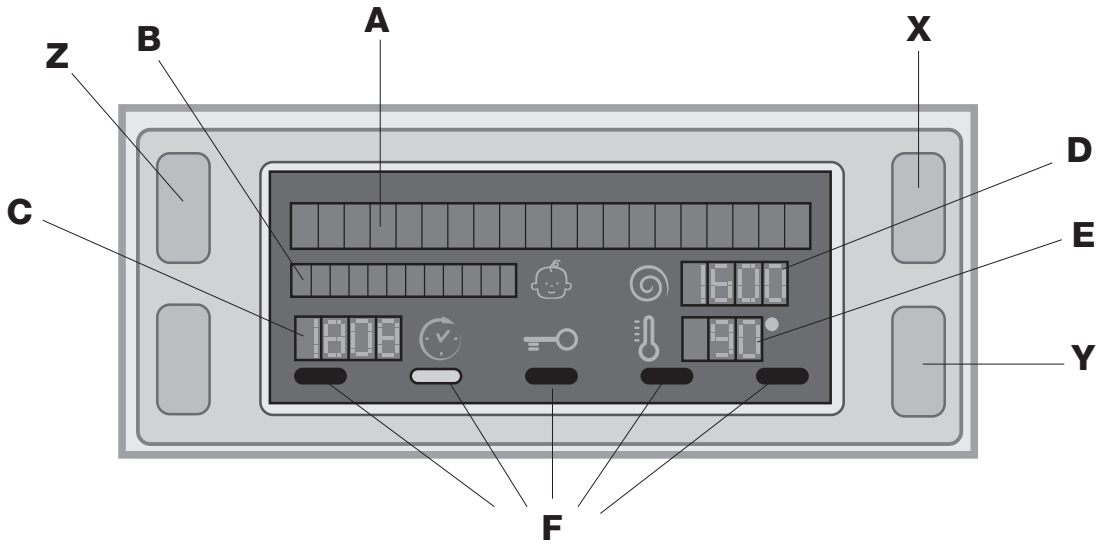

L'écran est utile pour programmer la machine et fournit de multiples renseignements.

Les deux chaînes supérieures **A** et **B** affichent le programme de lavage ou le type de séchage sélectionné, la phase de lavage en cours (le niveau de séchage ou le temps de séchage sélectionné) ainsi que toutes les indications sur le stade d'avancement du programme.

La chaîne **C** affiche le temps restant à la fin du cycle de lavage en cours et si un DÉPART DIFFÉRÉ a été sélectionné, le temps restant avant le démarrage du programme sélectionné.

La chaîne **D** affiche la valeur maximum de la vitesse d'essorage que la machine peut effectuer en fonction du programme sélectionné ; si le programme ne prévoit pas d'essorage, la chaîne reste éteinte.

La chaîne **E** affiche la valeur maximale de la température qui peut être sélectionnée en fonction du programme choisi ; si le programme ne prévoit pas la sélection de la température, la chaîne reste éteinte.

Les voyants **F** correspondent aux fonctions et s'allument quand la fonction programmée est compatible avec le programme sélectionné.

Symbole **verrouillage hublot**
Le symbole allumé indique que le hublot est verrouillé pour éviter toute ouverture accidentelle. Pour éviter d'abîmer l'appareil, attendre que le symbole s'éteigne avant d'ouvrir le hublot.
N.B.: si la fonction DÉPART DIFFÉRÉ est active, le hublot reste verrouillé, pour l'ouvrir mettre la machine en pause en appuyant sur la touche START/PAUSE .

! À la première mise en service, un message s'affiche demandant de sélectionner la langue et l'écran entre automatiquement dans le menu de sélection de la langue.
Pour choisir la langue désirée, appuyer sur les touches **X** et **Y**; pour confirmer la sélection, appuyer sur la touche **Z**.
Pour changer de langue, éteindre l'appareil, appuyer **simultanément** sur les touches **X**, **Y** et **Z** jusqu'au signal sonore, le menu de sélection de la langue s'affichera à nouveau

Comment effectuer un cycle de lavage ou un séchage

FR

1. **METTRE L'APPAREIL SOUS TENSION.** Appuyer sur la touche ⏻, l'inscription BONJOUR s'affiche à l'écran ; le voyant de START/PAUSE passe au vert et clignote lentement.
2. **CHARGER LE LINGE.** Ouvrir la porte hublot. Charger le linge en faisant attention à ne pas dépasser la quantité indiquée dans le tableau des programmes de la page suivante.
3. **DOSER LE PRODUIT LESSIVIEL.** Sortir le tiroir et placer le produit lessiviel dans les bacs correspondants comme indiqué au paragraphe *"Detersifs et linge".*
4. **FERMER LE HUBLOT.**
5. **CHOISIR LE PROGRAMME.** Appuyer sur l'une des touches du SÉLECTEUR PROGRAMMES pour sélectionner le programme désiré ; le nom du programme est affiché à l'écran avec attribution d'une température et d'une vitesse d'essorage qui peuvent être modifiées. La durée du cycle s'affiche sur l'écran.
6. **PERSONNALISER LE CYCLE DE LAVAGE.** Appuyer sur les touches correspondantes :
   Modifier la température. L'appareil sélectionne automatiquement la température maximales prévues pour le programme sélectionné qui ne peuvent par conséquent pas être augmentées. Par pression sur la touche 🌡 on peut diminuer progressivement la température de lavage jusqu'à un lavage à froid "OFF". Une autre pression sur la touche ramènera le valeur aux maximales prévues.
   ! Exception: lors de la sélection du programme 2 (40°C) *(1° pression de la touche)* la température peut être augmentée jusqu'à 90°.

   Sélectionner un départ différé.
   Pour programmer le départ différé d'un programme sélectionné, appuyer sur la touche correspondante jusqu'à ce que le retard désiré soit atteint. Quand cette option est active, le symbole ⏲ s'affiche à l'écran. Pour annuler le départ différé, appuyer sur la touche jusqu'à ce que l'inscription OFF s'affiche à l'écran.

   Sélectionner le séchage
   Pour sélectionner le type de séchage souhaité, appuyer une ou plusieurs fois de suite sur la touche SÉCHAGE ☼. Deux possibilités sont offertes :
   A - En fonction du degré d'humidité du linge:
   A repasser: linge légèrement humide, facile à repasser.
   Sur cintre: idéal pour le linge n'exigeant pas de séchage complet.
   A ranger: conseillé pour le linge à ranger dans l'armoire sans repassage.
   Intensif: conseillé pour le linge exigeant un séchage complet, serviettes éponge et peignoirs par exemple.
   B - En fonction du temps : de **20** à **180** min.
   Pour supprimer le séchage, appuyer sur la touche correspondante jusqu'à affichage de OFF.
   Si, exceptionnellement, la charge de linge à laver et faire sécher dépasse la charge maximum prévue, procéder au lavage et une fois le programme terminé, séparer le linge dont une partie sera replacée dans le tambour. Suivre à présent les instructions pour procéder au "**Séchage seulement**". Procéder de même pour le linge restant. Un cycle de refroidissement est toujours prévu quand le séchage est terminé.

   Séchage seulement
   Sélectionner à l'aide du bouton programmes un séchage (☼-☼-☼) en fonction du type de tissu. Possibilité de sélectionner le niveau ou le temps de séchage souhaité à l'aide de la touche SÉCHAGE ☼.
   En cas de sélection à l'aide du bouton programmes du séchage coton et en appuyant sur la touche « Eco », un séchage automatique aura lieu. Ce dernier permet de faire des économies d'énergie grâce à une combinaison optimale entre température de l'air et durée du cycle. Affichage sur l'écran du niveau de séchage «Eco».

   Programmer l'intensité de lavage désirée.
   L'option 🧺 permet d'optimiser le lavage selon le degré de salissure des tissus et l'intensité de lavage désirée.
   Sélectionner le programme de lavage, le cycle se place automatiquement sur le niveau «**Normal**» optimisé pour du linge moyennement sale, (cette sélection n'est pas acceptée pour le cycle «Laine», qui se règle automatiquement sur le niveau «**Délicat**»). Pour du linge très sale, appuyer sur la touche 🧺 jusqu'à ce que le niveau «**Super Lavage**» soit atteint. Ce niveau permet d'obtenir un lavage très performant car l'utilisation d'une plus grande quantité d'eau au cours de la phase initiale du cycle et un brassage mécanique plus intense permettent d'éliminer les taches les plus difficiles; possibilité d'utilisation **avec** ou **sans** eau de Javel. Pour traiter le linge avec de l'eau de Javel, ajouter le bac supplémentaire **4** fourni avec l'appareil à l'intérieur du bac **1**. Au moment de verser l'eau de Javel, attention à ne pas dépasser le niveau «**max**» indiqué sur le pivot central *(voir figure page 22)*. Pour du linge peu sale ou pour un traitement plus délicat des tissus, appuyer sur la touche 🧺 jusqu'à ce que le niveau «**Délicat**» soit atteint. Ce cycle réduira le brassage mécanique pour assurer des résultats de lavage parfaits du linge délicat.

   Programmer le type de rinçage.
   L'option 🧺 permet de sélectionner le type de rinçage désiré pour un maximum de protection des peaux sensibles. Une première pression sur la touche programme le niveau «**Extra Rinçage**» qui permet d'ajouter un rinçage supplémentaire à ceux normalement prévus par le cycle de manière à éliminer toute trace de lessive. Une deuxième pression sur la touche programme le niveau «**Peaux sensibles**» qui permet d'ajouter deux rinçages supplémentaires à ceux normalement prévus par le cycle, il est conseillé pour les peaux extrêmement sensibles. Une troisième pression sur la touche programme le niveau «**Anti-allergies**», qui permet d'ajouter 3 rinçages supplémentaires à ceux normalement prévus par le cycle. Cette option activée avec les cycles à une température de 40° permet de supprimer les principaux allergènes tels que les poils de chat, de chien et les pollens. Un excellent niveau de protection hypoallergénique est obtenu avec les cycles à une température supérieure à 40°. Appuyer une nouvelle fois pour retourner au type de rinçage «**Rinçage Normal**». S'il n'est pas possible de sélectionner ou de modifier le réglage existant, le message «INACTIF» s'affiche.

   Modifier les caractéristiques du cycle.
   - Appuyer sur la touche pour activer la fonction; le voyant correspondant à la touche s'allume.
   - Appuyer de nouveau sur la touche pour désactiver la fonction ; le voyant s'éteint.

   ! Si la fonction sélectionnée est incompatible avec le programme sélectionné, le voyant se met à clignoter et la fonction n'est pas activée.
   ! Si la fonction sélectionnée est incompatible avec une autre fonction précédemment sélectionnée, le voyant correspondant à la première fonction se met à clignoter et seule la deuxième fonction est activée alors que le voyant de la fonction activée s'allume.
   ! Les fonctions permettent de modifier le chargement conseillé et/ou la durée du cycle de lavage.
7. **DEMARRER LE PROGRAMME.** Appuyer sur la touche START/PAUSE . Le voyant correspondant s'allume en vert fixe et le hublot est verrouillé (symbole HUBLOT VERROUILLÉ 🔒 allumé). Pendant le lavage, le nom de la phase en cours s'affiche à l'écran. Pour modifier un programme lorsqu'un cycle est en cours, **mettre le lavante-séchante en pause** en appuyant sur la touche START/PAUSE (le voyant START/PAUSE passe à l'orange et clignote lentement); sélectionner le cycle désiré et appuyer de nouveau sur la touche START/PAUSE . Pour ouvrir la porte tandis qu'un cycle est en cours, appuyer sur la touche START/PAUSE ; si le symbole HUBLOT VERROUILLÉ 🔒 est éteint, on peut ouvrir le hublot. Pour faire redémarrer le programme exactement à l'endroit de l'arrêt, appuyer une nouvelle fois sur la touche START/PAUSE .
8. **FIN DU PROGRAMME.** Elle est signalée par l'inscription "FIN DE CYCLE" qui s'affiche à l'écran; quand le symbole HUBLOT VERROUILLÉ 🔒 s'éteint, on peut ouvrir le hublot. Ouvrir le hublot, vider le lavante-séchante et éteindre l'appareil.

! Une pression prolongée sur la touche ⏻ permet d'annuler un cycle déjà lancé. Le cycle est interrompu et la machine s'éteint.

Programmes et fonctions

Hotpoint ARISTON

FR

Tableau des programmes

Programmes	Description du Programme	Temp. maxi. (°C)	Vitesse maxi (tours minute)	Séchage	Produits lessiviels			Charge maxi (Kg)	Durée cycle
					Lavage	Javel	Assouplissant		
	CLEAN Plus								
1	**Anti-taches** *(1° pression de la touche)*	40°	1400	●	●	-	●	5	La durée des programmes de lavage est contrôlable sur l'afficheur.
1	**Anti-tache Rapide** *(2° pression de la touche)*	40°	1200	●	●	-	●	4,5	
2	**Coton** *(1° pression de la touche)*: blancs et couleurs délicates peu sales.	40° (Max. 90°)	1400	●	●	●	●	9	
2	**Coton Eco** 60°C *(2° pression de la touche)* **(1)**: blancs et couleurs résistantes très sales.	60°	1400	●	●	-	●	9	
2	**Coton Eco** 40°C *(2° pression de la touche)* **(2)**: blancs et couleurs délicates peu sales.	40°	1400	●	●	-	●	9	
2	**Coton** 20°C *(3° pression de la touche)*: blancs et couleurs délicates peu sales.	20°	1400	●	●	●	●	9	
3	**Synthétique** Intensif*:* couleurs résistantes très sales.	60°	1000	●	●	●	●	4	
	SPECIALS								
4	**Laine** (Woolmark Platinum) *(1° pression de la touche)***:** pour laine, cachemire, etc.	40°	800	●	●	-	●	2	
4	**Délicat** (Ultra délicat) *(2° pression de la touche)*	30°	0	●	●	-	●	1	
M	**Mon Programme** (Memo)**:** permet de mémoriser un cycle de lavage quelconque.								
6	**Mix 30'** (Rapide 30')*:* pour rafraîchir rapidement du linge peu sale (ne convient pas pour la laine, la soie et le linge à laver à la main).	30°	800	-	●	-	●	3,5	
	DRYING								
7	**Lavage Séchage**	30°	1400	●	●	-	●	1	
8	**Séchage Coton** *(1° pression de la touche).*	-	-	●	-	-	-	6	
8	**Séchage Synthétique** *(2° pression de la touche).*	-	-	●	-	-	-	4	
8	**Séchage Laine** *(3° pression de la touche).*	-	-	●	-	-	-	2	
	Programmes partiels								
	Essorage *(1° pression de la touche).*	-	1400	●	-	-	-	9	
	Rinçage *(2° pression de la touche).*	-	1400	●	-	-	●	9	
	Vidange *(3° pression de la touche).*	-	0	-	-	-	-	9	

La durée du cycle indiquée sur l'écran ou dans la notice représente une estimation calculée dans des conditions standard. Le temps effectif peut varier en fonction de nombreux facteurs tels que : température et pression de l'eau en entrée, température ambiante, quantité de lessive, quantité et type de charge, équilibrage de la charge, options supplémentaires sélectionnées.

Pour tous les instituts qui effectuent ces tests :
1) Programme de contrôle selon la norme EN 50229: sélectionner le programme 2 à 60°C *(2° pression de la touche).*
2) Programme coton long : sélectionner le programme 2 à 40°C *(2° pression de la touche).*

Fonctions de lavage

! Si la fonction sélectionnée est incompatible avec le programme sélectionné, le voyant se met à clignoter et la fonction n'est pas activée.
! Si la fonction sélectionnée est incompatible avec une autre fonction précédemment sélectionnée, le voyant correspondant à la première fonction se met à clignoter et seule la deuxième fonction est activée alors que le voyant de la fonction activée s'allume.

Rapide

La sélection de cette option permet de réduire jusqu'à 50% la durée de lavage du cycle choisi et de faire des économies d'eau et d'énergie. Utiliser ce programme pour les vêtements modérément sales.

½

Pour réduire la vitesse d'essorage.

Eco

La fonction Eco permet d'économiser l'énergie puisque l'eau utilisée pour la lessive n'est pas réchauffée : un plus pour l'environnement et pour votre facture d'électricité. L'action renforcée et l'optimisation de la consommation de l'eau garantissent d'excellents résultats pour une durée moyenne identique à celle d'un cycle standard. Pour de meilleurs résultats en matière de lavage, utilisez une lessive liquide.

En cas de sélection de la fonction séchage aussi, un séchage aura lieu automatiquement à la fin du lavage. Ce dernier permet lui aussi de faire des économies d'énergie grâce à une combinaison optimale entre température de l'air et durée du cycle. Affichage sur l'écran du niveau de séchage «Eco».

Produits lessiviels et linge

FR

Tiroir à produits lessiviels

Un bon résultat de lavage dépend aussi d'un bon dosage de produit lessiviel: un excès de lessive ne lave pas mieux, il incruste l'intérieur du lavante-séchante et pollue l'environnement.
! Ne pas utiliser de lessives pour lavage à la main, elles moussent trop.

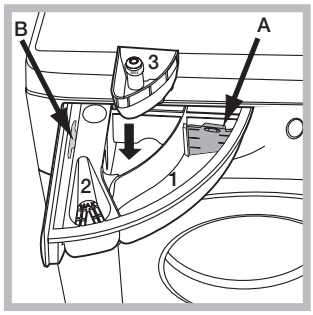

Sortir le tiroir à produits lessiviels et verser la lessive ou l'additif comme suit.

bac 1: Lessive lavage (en poudre ou liquide)
En cas d'utilisation de lessive liquide, nous conseillons d'introduire le séparateur **A** fourni avec le lavante-séchante pour mieux déterminer la dose correcte.
En cas d'utilisation de lessive en poudre, placer le séparateur dans le bac **B**.
bac 2: Additifs (assouplissant, etc.)
L'assouplissant ne doit pas déborder de la grille.
bac supplémentaire 3: Produit javelisé

Triage du linge

- Trier correctement le linge d'après:
  - le type de textile / le symbole sur l'étiquette.
  - les couleurs: séparer le linge coloré du blanc.
- Vider les poches et contrôler les boutons.
- Ne pas dépasser les valeurs indiquées correspondant au poids de linge sec : voir "*Tableau des programmes*".

Combien pèse le linge ?

1 drap 400-500 g
1 taie d'oreiller 150-200 g
1 nappe 400-500 g
1 peignoir 900-1200 g
1 serviette éponge 150-250 g

Programmes spéciaux

Anti-taches: ce programme est idéal pour le lavage de linge très sale, aux couleurs résistantes. Il assure une classe de lavage supérieure à la classe standard (classe A). Ce programme ne permet pas de mélanger du linge de couleurs différentes. Nous conseillons d'utiliser de la lessive en poudre. En cas de taches tenaces, nous conseillons un prétraitement avec des additifs spéciaux.
En cas de sélection de la fonction séchage, un séchage aura lieu automatiquement à la fin du lavage comme en plein air et mieux encore car il n'y a pas de risque de jaunissement du linge à cause du soleil ni de perte de blancheur à cause des poussières contenues dans l'air. Seuls les séchages par niveaux peuvent être sélectionnés. Il est conseillé d'utiliser le niveau de séchage «**Sur cintre**».
Anti-tache Rapide: ce programme été conçu pour laver les vêtements aux taches les plus coriaces en une heure.
Pour le linge coloré en fibre mixte, en garantissant un respect maximum de ce dernier.
En cas de sélection de la fonction séchage, un séchage aura lieu automatiquement à la fin du lavage comme en plein air et mieux encore car il n'y a pas de risque de jaunissement du linge à cause du soleil ni de perte de blancheur à cause des poussières contenues dans l'air. Seuls les séchages par niveaux peuvent être sélectionnés. Il est conseillé d'utiliser le niveau de séchage «**Sur cintre**».
Coton 20°C: idéal pour des charges de linge sale en coton. Les bonnes performances, même à froid, comparables à celles d'un lavage à 40°, sont assurées grâce à une action mécanique qui brasse en variant la vitesse et avec des pics répétés et rapprochés.
Laine *(1° pression de la touche)* ***- Woolmark Apparel Care - Green:*** le cycle de lavage « Laine » de ce lave-linge a été approuvé par la société Woolmark Company pour le lavage d'articles en laine classés comme « lavables à la main », à condition que le lavage soit effectué conformément aux instructions indiquées sur l'étiquette du vêtement et aux indications fournies par le fabricant de ce lave-linge. (M1127)



Ultra Délicat: utiliser le programme **4** *(2° pression de la touche)* pour le lavage d'articles particulièrement délicats avec applications de strass ou de paillettes.
Il est recommandé de mettre le linge à l'envers avant le lavage et d'introduire les articles plus petits dans le sachet prévu pour le lavage des articles délicats.
Pour obtenir de meilleurs résultats, nous conseillons d'utiliser de la lessive liquide spéciale textiles délicats.
En cas de sélection de la fonction de séchage temporisé, un séchage particulièrement délicat aura lieu à la fin du lavage sous forme d'un brassage léger et avec un jet d'air à une température dûment contrôlée.
Les temps conseillés sont :
1 kg de synthétique --> 160 min
1 kg de synthétique et coton --> 180 min
1 kg de coton --> 180 min
Le degré de séchage dépendra de la charge et de la composition du textile.

Pour le lavage d'articles en **soie** et de **rideaux**, sélectionner le cycle **4** *(2° pression de la touche)* et programmer le niveau «**Délicat**» de l'option .
Lavage Séchage: utiliser le programme **7** pour laver et sécher votre linge (Coton et Synthétiques) peu sale en un rien de temps. La sélection de ce cycle permet de laver et de sécher jusqu'à 1 kg de linge en à peine 45 minutes.
Pour obtenir de meilleurs résultats, utiliser une lessive liquide ; pré-traiter les cols, les poignets et les taches.

Système d'équilibrage de la charge

Avant tout essorage, pour éviter toute vibration excessive et répartir le linge de façon uniforme, le lavante-séchante fait tourner le tambour à une vitesse légèrement supérieure à la vitesse de lavage. Si au bout de plusieurs tentatives, la charge n'est toujours pas correctement équilibrée, l'appareil procède à un essorage à une vitesse inférieure à la vitesse normalement prévue. En cas de déséquilibre excessif, le lavante-séchante préfère procéder à la répartition du linge plutôt qu'à son essorage. Pour une meilleure répartition de la charge et un bon équilibrage, nous conseillons de mélanger de grandes et petites pièces de linge.

Anomalies et remèdes

Hotpoint ARISTON

FR

Il peut arriver que le lavante-séchante ne fonctionne pas bien. Avant d'appeler le Service de dépannage (*voir "Assistance"*), contrôler s'il ne s'agit pas par hasard d'un problème facile à résoudre à l'aide de la liste suivante.

Anomalies:	Causes / Solutions possibles:
Le lavante-séchante ne s'allume pas.	• La fiche n'est pas branchée dans la prise de courant ou mal branchée. • Il y a une panne de courant.
Le cycle de lavage ne démarre pas.	• Le hublot n'est pas bien fermé. • La touche ON/OFF n'a pas été enfoncée. • La touche START/PAUSE n'a pas été enfoncée. • Le robinet de l'eau n'est pas ouvert. • Un départ différé a été sélectionné.
Il n'y a pas d'arrivée d'eau (le message "Pas d'eau, ouvrir robinet" s'affiche à l'écran).	• Le tuyau d'arrivée de l'eau n'est pas raccordé au robinet. • Le tuyau est plié. • Le robinet de l'eau n'est pas ouvert. • Il y a une coupure d'eau. • La pression n'est pas suffisante. • La touche START/PAUSE n'a pas été enfoncée.
Le lavante-séchante prend l'eau et vidange continuellement.	• Le tuyau de vidange n'est pas installé à une distance du sol comprise entre 65 et 100 cm (*voir "Installation")*. • L'extrémité du tuyau de vidange est plongée dans l'eau (*voir "Installation")*. • L'évacuation murale n'a pas d'évent. Si après ces vérifications, le problème persiste, fermer le robinet de l'eau, éteindre la machine et appeler le service Assistance. Si l'appartement est situé en étage dans un immeuble, il peut y avoir des phénomènes de siphonnage qui font que le lavante-séchante prend et évacue l'eau continuellement. Pour supprimer cet inconvénient, on trouve dans le commerce des soupapes spéciales anti-siphonnage.
Le lavante-séchante ne vidange pas et n'essore pas.	• Le programme ne prévoit pas de vidange: pour certains programmes, il faut la faire partir manuellement *("Programmes et fonctions")*. • Le tuyau de vidange est plié (*voir "Installation ")*. • La conduite d'évacuation est bouchée.
Le lavante-séchante vibre beaucoup pendant l'essorage.	• Le tambour n'a pas été débloqué comme il faut lors de l'installation du lavante-séchante (*voir "Installation")*. • Le lavante-séchante n'est pas posé à plat (*voir "Installation")*. • Le lavante-séchante est coincé entre des meubles et le mur (*voir "Installation")*.
Le lavante-séchante a des fuites.	• Le tuyau d'arrivée de l'eau n'est pas bien vissé (*voir "Installation")*. • Le tiroir à produits lessiviels est bouché (pour le nettoyer *voir "Entretien et soin")*. • Le tuyau de vidange n'est pas bien fixé (*voir "Installation")*.
L'appareil est bloqué, l'écran clignote et affiche un code d'anomalie (par ex. : F-01, F-...).	• Eteindre l'appareil et débrancher la fiche de la prise de courant, attendre 1 minute environ avant de rallumer. Si l'anomalie persiste, appeler le service d'assistance.
Il y a un excès de mousse.	• Le produit de lavage utilisé n'est pas une lessive spéciale machine (il faut qu'il y ait l'inscription "pour lavante-séchante", "main et machine", ou autre semblable). • La quantité utilisée est excessive.
Le lavante-séchante ne sèche pas.	• La fiche n'est pas branchée dans la prise de courant ou mal branchée. • Il y a une panne de courant. • Le hublot n'est pas bien fermé. • Un départ différé a été sélectionné. • Le SÉCHAGE est en position **OFF**.

Assistance

FR

Avant d'appeler le service après-vente:
• Vérifier si on ne peut pas résoudre l'anomalie par ses propres moyens *(*voir *"Anomalies et Remèdes"*);
• Remettre le programme en marche pour contrôler si l'inconvénient a disparu;
• Autrement, contacter le Centre d'Assistance technique agréé au numéro de téléphone indiqué sur le certificat de garantie.

! Ne jamais s'adresser à des techniciens non agréés.

Communiquer:
- le type de panne;
- le modèle de l'appareil (Mod.);
- son numéro de série (S/N).

Ces informations se trouvent sur la plaque signalétique apposée à l'arrière du lavante-séchante et à l'avant quand on ouvre la porte hublot.

Bedienungsanleitungen

WASCHTROCKNER

! 🕮 Dieses Symbol erinnert Sie daran, das vorliegende Handbuch zu lesen.

DE

Deutsch

FDD 9640

INHALTSVERZEICHNIS

Installation, 26-27
Auspacken und Aufstellen
Wasser- und Elektroanschlüsse
Erster Waschgang
Technische Daten

Reinigung und Pflege, 28
Abstellen der Wasser- und Stromversorgung
Reinigung des Gerätes
Reinigung der Waschmittelschublade
Pflege der Gerätetür und Trommel
Reinigung der Pumpe
Kontrolle des Wasserzulaufschlauchs

Vorsichtsmaßregeln und Hinweise, 29
Allgemeine Sicherheit
Entsorgung
Manuelles Öffnen der Gerätetür

Beschreibung Ihres Waschtrockner, 30-31
Bedienblende
Display

Durchführung eines Wasch- oder Trockenzyklus, 32

Programme und Funktionen, 33
Programmtabelle
Waschfunktionen

Waschmittel und Wäsche, 34
Waschmittelschublade
Vorsortieren der Wäsche
Sonderprogramme
Unwuchtkontrollsystem

Störungen und Abhilfe, 35

Kundendienst, 36

Hotpoint ARISTON

Installation

DE

! Es ist äußerst wichtig, diese Bedienungsanleitung sorgfältig aufzubewahren, um sie jederzeit zu Rate ziehen zu können. Sorgen Sie dafür, dass sie im Falle eines Umzugs oder einer Übergabe an einen anderen Benutzer das Gerät stets begleitet, damit auch der neue Inhaber die Möglichkeit hat, diese zu Rate zu ziehen.

! Lesen Sie bitte folgende Hinweise aufmerksam durch: sie liefern wichtige Informationen hinsichtlich der Installation, des Gebrauchs und der Sicherheit.

Auspacken und Aufstellen

Auspacken

1. Gerät auspacken.
2. Sicherstellen, dass der Waschtrockner keine Transportschäden erlitten hat. Schließen Sie das Gerät im Falle einer Beschädigung bitte nicht an und kontaktieren Sie Ihren Händler.

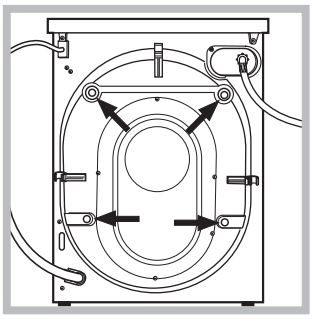

3. Die 4 Transportschutzschrauben ausschrauben und das an der Rückwand befindliche Gummiteil und das entsprechende Abstandsstück abnehmen (*siehe Abbildung*).

4. Die Löcher mittels der mitgelieferten Kunststoffstöpsel schließen.
5. Sämtliche Teile aufbewahren: Sollte der Waschtrockner erneut transportiert werden müssen, müssen diese Teile wieder eingesetzt werden.

! Verpackungsmaterial ist kein Spielzeug für Kinder.

Nivellierung

1. Der Waschtrockner muss auf einem ebenen, festen Untergrund aufgestellt werden, ohne diesen an Wände, Möbelteile oder ähnliches anzulehnen.

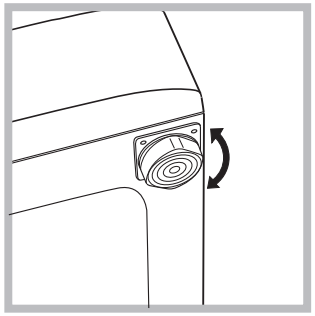

2. Sollte der Boden nicht perfekt eben sein, müssen die Unebenheiten durch An- bzw. Ausdrehen der vorderen Stellfüße ausgeglichen werden *(siehe Abbildung)*, der auf der Arbeitsfläche zu ermittelnde Neigungsgrad darf 2° nicht überschreiten.

Eine präzise Nivellierung verleiht dem Gerät die erforderliche Stabilität, durch die Vibrationen, Betriebsgeräusche und ein Verrücken des Gerätes vermieden werden. Bei Teppichböden müssen die Stellfüße so reguliert werden, dass ein ausreichender Freiraum zur Belüftung unter dem Waschtrockneren gewährleistet ist.

Wasser- und Elektroanschlüsse

Anschluss des Zulaufschlauches

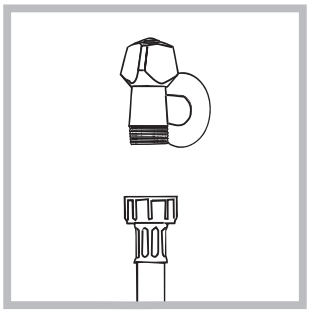

1. Schrauben Sie den Wasserschlauch an einen Kaltwasserhahn mit ¾-Zoll-Gewindeanschluss an *(siehe Abbildung)*.
Lassen Sie das Wasser vor dem Anschluss so lange auslaufen, bis klares Wasser austritt.

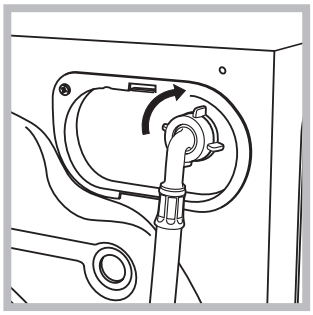

2. Das andere Ende des Schlauches an den oben rechts am Rückteil des Waschtrockneren befindlichen Wasseranschluss anschließen *(siehe Abbildung)*.

3. Der Schlauch darf nicht eingeklemmt oder abgeknickt werden.

! Der Wasserdruck muss innerhalb der Werte liegen, die in der Tabelle der Technischen Daten angegeben sind *(siehe nebenstehende Seite).*

! Sollte der Zulaufschlauch nicht lang genug sein, dann wenden Sie sich bitte an einen Fachhändler oder an einen autorisierten Fachmann.

! Verwenden Sie niemals bereits gebrauchte Schläuche.

! Verwenden Sie die Schläuche, die mit dem Gerät geliefert wurden.

DE

Anschluss des Ablaufschlauches

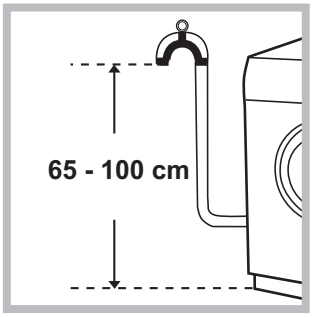

Schließen Sie den Ablaufschlauch, ohne ihn dabei zu knicken, an eine Ablaufleitung, oder an einen in der Wand, in einer Höhe von 65cm bis 100cm an;

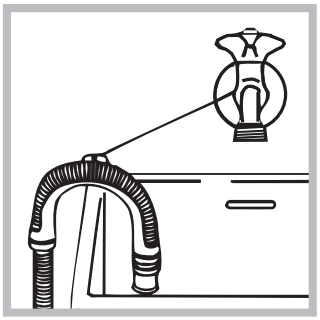

oder hängen Sie diesen in ein Becken oder eine Wanne ein; befestigen Sie den Schlauch in diesem Falle mittels der mitgelieferten Führung an dem Wasserhahn (*siehe Abbildung*). Das freie Ablaufschlauchende darf nicht unter Wasser bleiben.

! Verlängerungsschläuche sollten nicht eingesetzt werden, sollte dies jedoch absolut unvermeidlich sein, muss die Verlängerung denselben Durchmesser des Originalschlauchs aufweisen und darf eine Länge von 150 cm nicht überschreiten.

Elektroanschluss

Vor Einfügen des Netzsteckers in die Steckdose ist sicherzustellen, dass:
- die Steckdose über eine normgerechte Erdung verfügt;
- die Steckdose die in den Technischen Daten angegebenen Höchstlast des Gerätes trägt *(siehe nebenstehende Tabelle);*
- die Stromspannung den in den Technischen Daten angegebenen Werten entspricht (*siehe nebenstehende Tabelle*);
- die Steckdose mit dem Netzstecker des Waschtrockneren kompatibel ist. Andernfalls muss der Netzstecker (oder die Steckdose) ersetzt werden.

! Der Waschtrockner darf nicht im Freien installiert werden, auch nicht, wenn es sich um einen geschützten Platz handelt. Es ist gefährlich, das Gerät Gewittern und Unwettern auszusetzen.
! Die Steckdose muß jederzeit zugänglich sein.
! Verwenden Sie bitte keine Verlängerungen oder Mehrfachstecker.

! Das Netzkabel darf nicht gebogen bzw. eingeklemmt werden.
! Das Versorgungskabel darf nur durch autorisierte Fachkräfte ausgetauscht werden.
Achtung! Der Hersteller übernimmt keinerlei Haftung, sollten diese Vorschriften nicht genau beachtet werden.

Erster Waschgang

Lassen Sie nach der Installation bzw. vor erstmaligem Gebrauch erst einen Waschgang (mit Waschmittel) ohne Wäsche durchlaufen. Stellen Sie hierzu das Waschprogramm auto reinigen (*siehe „Reinigung des Gerätes“*).

Technische Daten	
Modell	FDD 9640
Abmessunge	Breite 59,5 cm Höhe 85 cm Tiefe 60,5 cm
Fassungsvermögen	1 bis 9 kg für Waschzyklus 1 bis 6 kg für Trockenzyklus
Elektroanschlüsse	siehe das am Gerät befindliche Typenschild
Wasseranschlüsse	Höchstdruck 1 MPa (10 bar) Mindestdruck 0,05 MPa (0,5 bar) Trommelvolumen 62 Liter
Schleudertouren	bis zu 1400 U/min.
Prüfprogramme gemäß EN 50229	**Waschen:** programm 2; Temperatur 60°C *(zweiter Tastendruck)*; bei einer Lademenge von 9 kg. **Trocken:** die kleinere Ladung (3kg) muss mit der Trockenstufe „EXTRA“ getrocknet werden und soll aus 3 Bettlaken, 2 Kissenbezug und 1 Handtuch bestehen; die Ladung mit der restlichen Wäsche muss mit der Trockenstufe „EXTRA“ getrocknet werden.
CE	Dieses Gerät entspricht den folgenden EG-Richtlinien: - 2004/108/CE (elektromagnetische Verträglichkeit) - 2012/19/EU (WEEE) - 2006/95/CE (Niederspannung)

Reinigung und Pflege

DE

Abstellen der Wasser- und Stromversorgung

- Drehen Sie den Wasserhahn nach jedem Waschvorgang zu. Hierdurch wird der Verschleiß der Wasseranlage verringert und Wasserlecks vorgebeugt.
- Ziehen Sie den Netzstecker aus der Steckdose, bevor Sie Ihren Waschtrockneren reinigen.

Reinigung des Gerätes

• Die Gehäuseteile und die Teile aus Gummi können mit einem mit warmer Spülmittellauge angefeuchteten Tuch gereinigt werden. Vermeiden Sie Löse- und Scheuermittel.
• Die Waschmaschine verfügt über ein „AUTO REINIGEN"-Programm der inneren Teile, das **gänzlich ohne Wäsche** durchgeführt werden muss.
Als Hilfsmittel können bei diesem Waschgang Waschmittel (10 % von der für gering verschmutzte Kleidungsstücke empfohlenen Menge) oder spezifische Zusatzstoffe für die Reinigung von Waschmaschinen verwendet werden. Es wird empfohlen, das Reinigungsprogramm alle 40 Waschgänge durchzuführen.

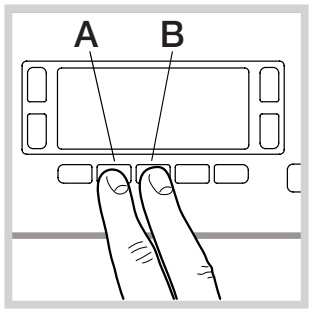

Um das Programm zu aktivieren, drücken Sie fünf Sekunden lang gleichzeitig die Tasten **A** und **B** *(siehe abb.)*. Das Programm startet automatisch und dauert etwa 70 Minuten. Um den Zyklus anzuhalten, drücken Sie die Taste START/PAUSE.

Reinigung der Waschmittelschublade

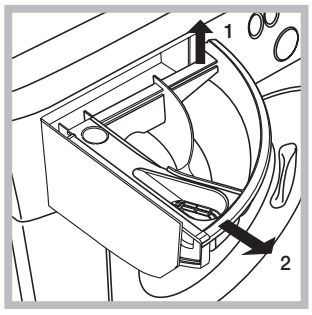

Heben Sie die Schublade leicht an und ziehen Sie sie nach vorne hin heraus (*siehe Abbildung*). Spülen Sie sie regelmäßig unter fließendem Wasser gründlich aus.

Pflege der Gerätetür und Trommel

• Lassen Sie die Gerätetür stets leicht offen stehen, um die Bildung unangenehmer Gerüche zu vermeiden.

Reinigung der Pumpe

Ihr Gerät ist mit einer selbstreinigenden Pumpe ausgerüstet, eine Wartung ist demnach nicht erforderlich. Es könnte jedoch vorkommen, dass kleine Gegenstände (Münzen, Knöpfe) in die zum Schutz der Pumpe dienende Vorkammer (befindlich unter der Pumpe) fallen.
! Vergewissern Sie sich, dass der Waschgang abgeschlossen ist und ziehen Sie den Netzstecker heraus.
Zugang zur Vorkammer:

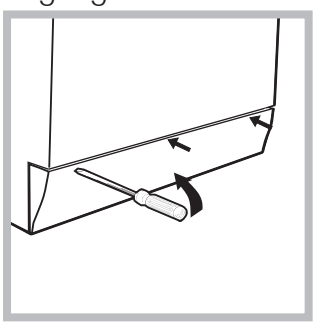

1. Nehmen Sie die Abdeckung (befindlich an der Gerätefront) mit Hilfe eines Schraubenziehers ab (*siehe Abbildung*);

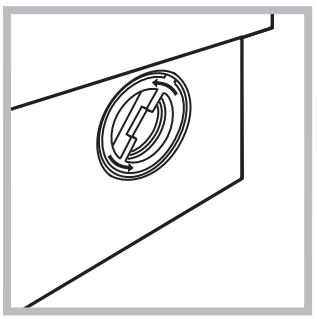

2. Drehen Sie den Deckel gegen den Uhrzeigersinn ab (*siehe Abbildung*): es ist ganz normal, wenn etwas Wasser austritt;

3. Reinigen Sie das Innere gründlich;
4. Schrauben Sie den Deckel wieder auf;
5. Bringen Sie die Abdeckung wieder an. Stellen Sie hierbei sicher, dass die Haken in die Schlitze eingreifen, bevor Sie die Abdeckung fest andrücken.

Kontrolle des Wasserzulaufschlauchs

Kontrollieren Sie den Zulaufschlauch mindestens einmal im Jahr. Weist er Risse bzw. Brüche auf, muss er ausgetauscht werden. Der starke Druck während des Waschprogramms könnte zu plötzlichem Platzen führen.
! Verwenden Sie niemals bereits gebrauchte Schläuche.

Vorsichtsmaßregeln und Hinweise

Hotpoint ARISTON

DE

! Der Waschtrockner wurde nach den strengsten internationalen Sicherheitsvorschriften entworfen und gebaut. Nachstehende Hinweise werden aus Sicherheitsgründen geliefert und sollten aufmerksam gelesen werden.

Allgemeine Sicherheit

- Dieses Gerät wurde ausschließlich für den Einsatz im privaten Haushalt konzipiert.
- Dieses Gerät darf von Kindern ab 8 Jahren und von Personen mit eingeschränkten körperlichen, sensorischen oder geistigen Fähigkeiten oder mit unzureichender Erfahrung und Kenntnis verwendet werden, vorausgesetzt, sie werden überwacht oder sie haben eine ausreichende Einweisung in die sichere Nutzung des Geräts erhalten und haben die damit verbundenen Gefahren verstanden. Erlauben Sie Kindern nicht, mit dem Gerät zu spielen. Wartung und Reinigung dürfen nicht von unbeaufsichtigten Kindern ausgeführt werden.
  - Trocken Sie keine nicht gewaschenen Wäschestücke.
  - Wäschestücke, die mit Substanzen wie Speiseöl, Nagellackentferner, Alkohol, Benzin, Kerosin, Fleckenentfernern, Terpentin, Wachse und Stoffe zum entfernen von Wachsen verschmutzt sind, müssen in warmen Wasser mit einer größeren Mengen Waschmittel gewaschen werden, bevor Sie in den Trockner gegeben werden dürfen.
  - Gegenstände wie Schaumgummi (Latex), Duschhauben, wasserdichte Textilien, Artikel mit einer Gummiseite oder Kleidung oder Kissen mit Latexanteilen dürfen nicht in dem Wäschetrockner getrocknet werden.
  - Weichspüler oder ähnliche Produkte müssen gemäß der Anweisungen des Herstellers verwendet werden.
  - Die Endphase eines Trockenzyklus erfolgt ohne Hitze (Abkühlzyklus), damit die Wäsche nicht beschädigt wird.
  ACHTUNG: Halten Sie den Wäschetrockner nie vor Ablauf des Trockenprogramms an. Nehmen Sie in diesem Fall die Wäsche schnell aus dem Gerät heraus und hängen Sie sie sofort auf, damit sie abkühlen kann.
- Berühren Sie das Gerät nicht, wenn Sie barfuß sind, und auch nicht mit nassen oder feuchten Händen oder Füßen.
- Ziehen Sie den Netzstecker nicht am Netzkabel aus der Steckdose, sondern nur am Netzstecker selbst.
- Öffnen Sie die Waschmittelschublade nicht, wenn das Gerät in Betrieb ist.
- Berühren Sie nicht das Ablaufwasser, es könnte sehr heiß sein.
- Öffnen Sie die Gerätetür nicht mit Gewalt: Der Sicherheits-Schließmechanismus könnte hierdurch beschädigt werden.
- Bei etwaigen Störungen versuchen Sie bitte nicht, Innenteile selbst zu reparieren.
- Halten Sie Kinder stets von dem in Betrieb befindlichen Gerät fern.
- Während des Waschgangs kann die Gerätetür sehr heiß werden.
- Muss das Gerät versetzt werden, sollten hierfür zwei oder drei Personen verfügbar sein. Versetzen Sie es niemals allein, das Gerät ist äußerst schwer.
- Bevor Sie die Wäsche einfüllen, stellen Sie bitte sicher, dass die Wäschetrommel leer ist.
- Während des Trocknens kann die Gerätetür heiß werden.
- Trocknen Sie keine Wäsche, die in brennbaren Lösemitteln (wie Trielin) gewaschen wurde.
- Trocknen Sie weder Schaumgummi noch ähnliche Elastomer bzw. Gummimaterialien.
- Vergewissern Sie sich, dass der Wasserhahn während des Trocknens auf ist.
- Leeren Sie komplett alle Taschen (Feuerzeuge, Streichhölzer, etc.).
- Kinder unter 3 Jahren müssen von dem Wäschetrockner ferngehalten werden, wenn sie nicht ständig beaufsichtigt werden.

Entsorgung

- Entsorgung des Verpackungsmaterials: Befolgen Sie die lokalen Vorschriften, Verpackungsmaterial kann wiederverwertet werden.
- Gemäß der Europäischen Richtlinie 2012/19/EU über Elektro- und Elektronik-Altgeräte dürfen Elektrohaushalts-Altgeräte nicht über den herkömmlichen Haushaltsmüllkreislauf entsorgt werden. Altgeräte müssen separat gesammelt werden, um die Wiederverwertung und das Recycling der beinhalteten Materialien zu optimieren und die Einflüsse auf die Umwelt und die Gesundheit zu reduzieren. Das Symbol „durchgestrichene Mülltonne“ auf jedem Produkt erinnert Sie an Ihre Verpflichtung, dass Elektrohaushaltsgeräte gesondert entsorgt werden müssen. Endverbraucher können sich an Abfallämter der Gemeinden wenden, um mehr Informationen über die korrekte Entsorgung ihrer Elektrohaushaltsgeräte zu erhalten.

Manuelles Öffnen der Gerätetür

Sollte die Gerätetür aufgrund eines Stromausfalls nicht geöffnet werden können, gehen Sie wie folgt vor, um die Wäsche entnehmen und somit aufhängen zu können:

1. Ziehen Sie den Netzstecker aus der Steckdose.

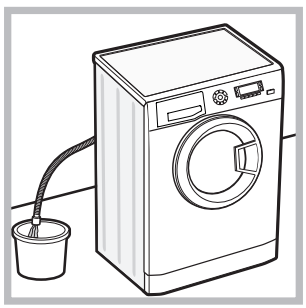

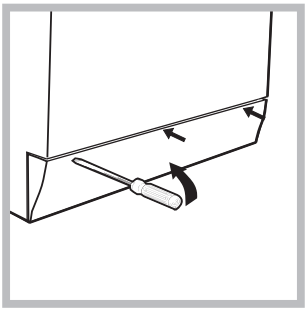

2. Stellen Sie sicher, dass der Wasserstand im Innern des Gerätes die Gerätetür nicht übersteigt, andernfalls lassen Sie das überschüssige Wasser, so wie auf der *Abbildung* veranschaulicht, durch den Ablaufschlauch in einen Eimer ablaufen.
3. Nehmen Sie die Abdeckung (befindlich an der Gerätefront) mit Hilfe eines Schraubenziehers ab (*siehe Abbildung*).

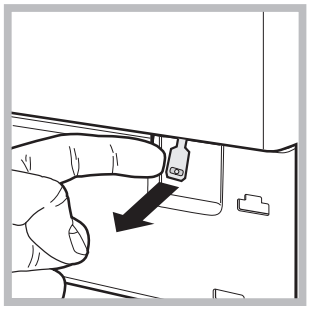

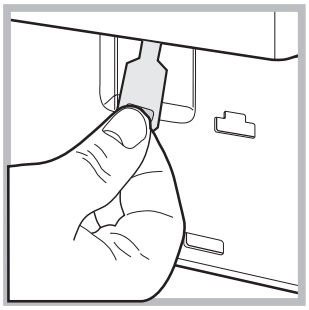

4. Befreien Sie mithilfe der auf der Abbildung veranschaulichten Zunge (nach vorne ziehen) die Kunststoff-Spannvorrichtung aus der Arretierung; ziehen Sie letztere dann nach unten und öffnen Sie gleichzeitig die Gerätetür.
5. Bringen Sie die Abdeckung wieder an. Stellen Sie hierbei sicher, dass die Haken in die Schlitze eingreifen, bevor Sie die Abdeckung fest andrücken.

Beschreibung Ihres Waschtrockner

DE

Bedienblende

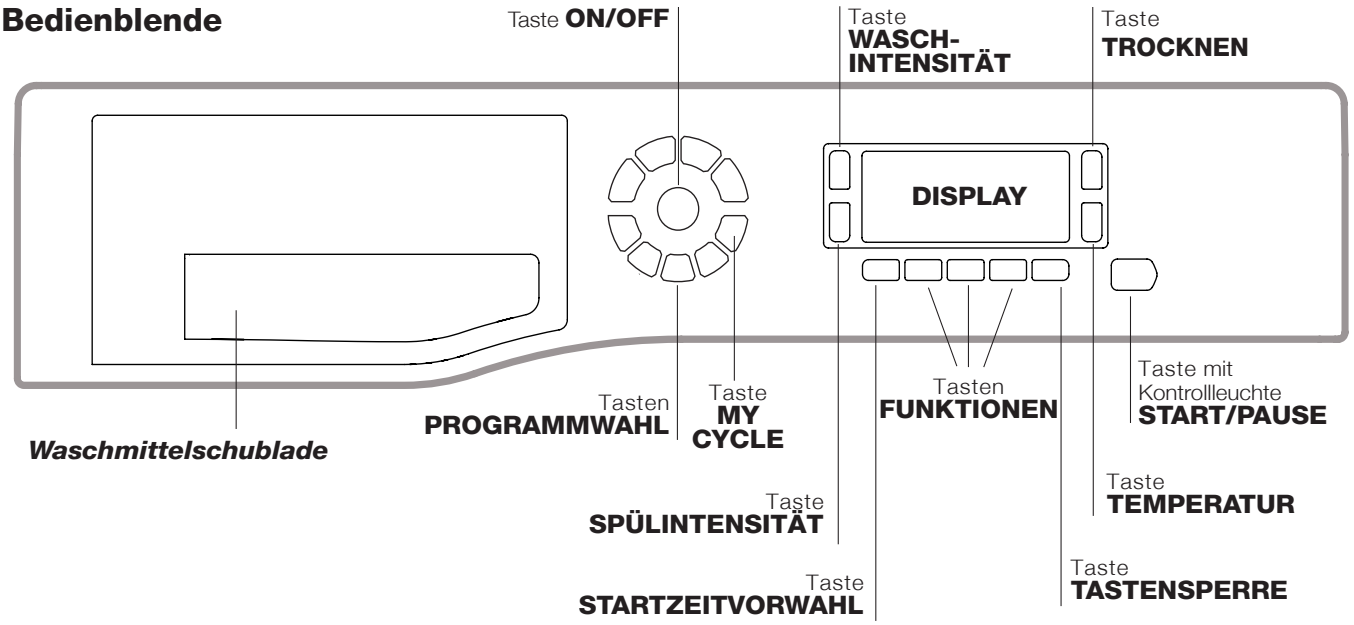

Waschmittelschublade: für Waschmittel und Zusätze (*siehe „Waschmittel und Wäsche“*).

Taste **ON/OFF** ⏻**:** Drücken Sie kurz auf die Taste, um das Gerät ein- bzw. auszuschalten. Die Kontrollleuchte START/PAUSE, die langsam grün blinkt, zeigt an, dass das Gerät eingeschaltet ist. Um den Waschtrockner während eines Waschgangs auszuschalten, muss die Taste etwas länger gedrückt werden (ca. 3 Sekunden); ein kurzer oder ein ungewollter Druck bewirkt kein Ausschalten des Gerätes. Das Ausschalten des Gerätes während eines laufenden Waschprogramms löscht den gesamten Waschzyklus.

Tasten **PROGRAMMWAHL:** zur Einstellung des gewünschten Programms (siehe *“Programmtabelle”*).

Taste **MY CYCLE:** Halten Sie die Taste gedrückt, um einen Waschzyklus und die gewünschten Individualisierungseinstellungen zu speichern. Um einen bereits gespeicherten Zyklus abzurufen, drücken Sie die Taste MY CYCLE.

Tasten **FUNKTIONEN:** Drücken Sie die Taste, um die gewünschte Funktion auszuwählen. Auf dem Display schaltet sich die entsprechende Kontrollleuchte ein.

Taste **WASCHINTENSITÄT** **:** Drücken Sie diese Taste, um die gewünschte Waschintensität zu wählen.

Taste **SPÜLINTENSITÄT** **:** Drücken Sie diese Taste, um die gewünschte Spülung auszuwählen.

Taste **TROCKNEN** **:** Zur Einstellung des gewünschten Trocknungsgrades.

Taste **TEMPERATUR** **:** Drücken Sie die Taste, um die Temperatur herabzusetzen: Der Wert wird auf dem Display angezeigt.

Taste **TASTENSPERRE** **:** Zur **Aktivierung** der Sperre der Bedienblende halten Sie die Taste ca. 2 Sekunden lang gedrückt. Das eingeschaltete Symbol zeigt an, dass die Bedienblende gesperrt ist. Auf diese Weise wird verhindert, dass ein Programm aus Versehen geändert wird, vor allem, wenn kleine Kinder im Hause sind. Zur **Deaktivierung** der Sperre der Bedienblende halten Sie die Taste ca. 2 Sekunden lang gedrückt.

Taste **STARTZEITVORWAHL** **:** Zur Vorwahl der Startzeit des gewählten Programms drücken Sie bitte diese Taste. Die Zeitverzögerung wird auf dem Display angezeigt.

Taste mit Kontrollleuchte **START/PAUSE**: Sobald die grüne Kontrollleuchte auf langsames Blinklicht schaltet, drücken Sie die Taste, um den Waschgang zu starten. Nach Ingangsetzung des Programms schaltet die Kontrollleuchte auf Dauerlicht. Um den Waschgang zu unterbrechen, drücken Sie erneut die Taste; die Kontrollleuchte schaltet auf orangefarbenes Blinklicht. Wenn das Symbol nicht leuchtet, kann die Gerätetür geöffnet werden. Um das Programm an der Stelle, an der es unterbrochen wurde, wieder in Gang zu setzen, drücken Sie die Taste erneut.

Funktion Standby
Zur Erfüllung der neuen Richtlinien zum Energieverbrauch ist diese Waschmaschine mit einem automatischen Ausschaltsystem (Standby) ausgestattet, das nach 30 Minuten des Nichtgebrauchs in Funktion tritt. Drücken Sie kurz die Taste ON/OFF und warten Sie, bis sich die Maschine wieder einschaltet.
Verbrauch in Off-Betrieb: 0,5 W
Verbrauch in Left-On: 8 W

DE

Display

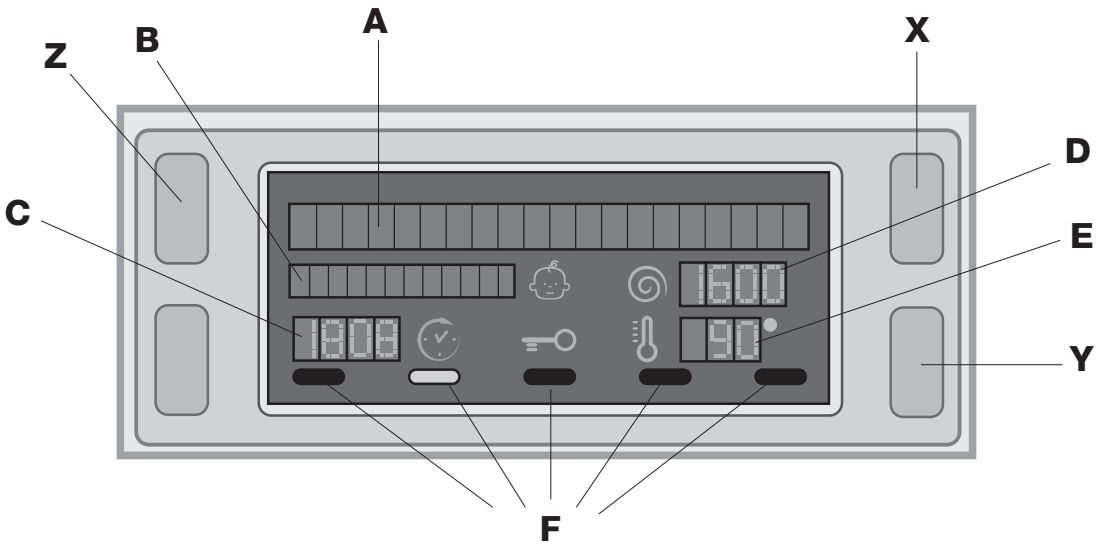

Das Display dient nicht nur zur Programmierung des Gerätes, sondern liefert auch zahlreiche Informationen.

In den beiden oberen Zeilenreihen **A** und **B** werden das ausgewählte Wasch- oder Trockenprogramm, die laufende Waschphase (bzw. die ausgewählte Trocknungsart oder -zeit) und alle Angaben zum Programmfortschritt angezeigt.

In der Zeilenreihe **C** werden die Restzeit bis zum Ende des laufenden Waschvorgangs und bei Einstellung einer STARTZEITVORWAHL die bis zum Start des ausgewählten Programms verbleibende Zeit angezeigt.

In der Zeilenreihe **D** wird der Höchstwert der Schleudergeschwindigkeit angezeigt, die das Gerät für das eingestellte Programm zulässt; wenn das Programm keinen Schleudervorgang vorsieht, bleibt die Zeilenreihe ausgeschaltet.

In der Zeilenreihe **E** wird der Höchstwert der Temperatur angezeigt, der für das eingestellte Programm ausgewählt werden kann; wenn das Programm keine Temperatureinstellung vorsieht, bleibt die Zeilenreihe ausgeschaltet.

Die Kontrollleuchten **F** sind den Funktionen zugeordnet und leuchten, wenn die ausgewählte Funktion mit dem eingestellten Programm kompatibel ist.

Symbol **Gerätetür gesperrt**
Durch Leuchten des Symbols meldet das Gerät, dass die Gerätetür gesperrt ist, um ein versehentliches Öffnen zu vermeiden. Zur Vermeidung einer evtl. Beschädigung warten Sie bis das Symbol erlischt, bevor Sie die Gerätetür öffnen.
NB: Wenn die Funktion STARTZEITVORWAHL aktiviert ist, kann die Gerätetür nicht geöffnet werden. Zum Öffnen schalten Sie das Gerät mittels der Taste START/PAUSE auf Pause.

! Vor dem ersten Einschalten werden Sie zur Auswahl der Sprache aufgefordert, und das Display blendet automatisch das Menü zur Sprachauswahl ein.
Wählen Sie die gewünschte Sprache mittels der Tasten **X** und **Y** aus und drücken Sie dann zum Bestätigen der Auswahl auf die Taste **Z**.
Um die Sprache zu ändern, schalten Sie das Gerät aus und drücken gleichzeitig die in der Abbildung mit **X**, **Y** und **Z** gekennzeichneten Tasten. Nach dem ertönen eines akustischen Signals wird das Menü der Sprachauswahl angezeigt

Durchführung eines Wasch- oder Trockenzyklus

DE

1. **EINSCHALTEN DES GERÄTES.** Drücken Sie auf die Taste ⏻, woraufhin auf dem Display die Meldung POWER EIN erscheint; die Kontrollleuchte START/PAUSE blinkt langsam grün.
2. **EINFÜLLEN DER WÄSCHE.** Öffnen Sie die Gerätetür. Füllen Sie die Wäsche ein. Achten Sie hierbei bitte darauf, die in der Programmtabelle (auf der nächsten Seite) angegebene Wäschemenge nicht zu überschreiten.
3. **DOSIERUNG DES WASCHMITTELS.** Ziehen Sie die Waschmittelschublade heraus und füllen Sie das Waschmittel in die entsprechenden Kammern (siehe *"Waschmittel und Wäsche"*).
4. **SCHLIESSEN SIE DIE GERÄTETÜR.**
5. **WAHL DES WASCHPROGRAMMS.** Wählen Sie das gewünschte Programm mittels einer der PROGRAMMWAHL-Tasten aus; die Bezeichnung des Programms wird auf dem Display angezeigt; dem Programm sind eine Temperatur und eine Schleudergeschwindigkeit zugeordnet, die jedoch geändert werden können. Auf dem Display wird die Programmdauer angezeigt.
6. **INDIVIDUALISIERUNG DES WASCHGANGS.** Verwenden Sie hierzu die entsprechenden Tasten:

   Änderung der Temperatur. Das Gerät wählt automatisch die für das eingestellte Programm vorgesehene maximale Temperatur. Diese können demnach nicht erhöht werden. Durch Drücken der Taste kann die Temperatur bis auf Kaltwäsche "OFF" herabgesetzt werden. Ein weiterer Druck auf die Tasten bewirkt die Einstellung der möglichen Maximalwerte.

   ! Ausnahme: Wird das Waschprogramm 2 (40°) *(erster Tastendruck)* eingestellt, kann die Temperatur bis auf 90° erhöht werden.

   Startzeitvorwahl.
   Zur Vorwahl der Startzeit des eingestellten Programms drücken Sie die entsprechende Taste bis die gewünschte Zeitverschiebung angezeigt wird. Sobald diese Zusatzfunktion aktiviert wird, leuchtet auf dem Display das Symbol auf. Um die Startzeitvorwahl wieder zu deaktivieren, drücken Sie die Taste bis auf dem Display der Schriftzug "OFF" eingeblendet wird.

   Trocknungsprogramm einstellen.
   Durch einmaliges oder mehrfaches Drücken der Taste kann die gewünschte Trocknungsart eingestellt werden. Es stehen zwei Möglichkeiten zur Verfügung:
   A - Nach Feuchtigkeitsgrad der getrockneten Wäsche:
   Bügeln: noch leicht feuchte, einfach zu bügelnde Wäscheteile.
   Aufhängen: ideal für Kleidungsstücke, die nicht komplett trocken zu sein brauchen.
   Falten: geeignet für Kleidungsstücke, die ohne Bügeln in den Schrank geräumt werden können.
   Extra: geeignet für Kleidungsstücke, die komplett trocken sein müssen wie Frotteehandtücher und Bademäntel.
   B - Nach Zeit: von **20'** bis **180'**.

   Bei Überschreitung der max. Füllmenge der Wäscheladung für waschen und trocknen in einem Programmablauf, aktivieren Sie zuerst das Waschprogramm. Nach Ablauf des Waschprogramms teilen Sie die Waschladung so auf, dass nur die max. mögliche Füllmenge zum Trocknen in der Trommel verbleibt. Befolgen Sie daraufhin die Anleitungen des Abschnitts "**Nur Trocknen**". Wiederholen Sie dasselbe nun mit der restlichen Wäschemenge. Im Anschluss an den Trockenvorgang folgt immer eine kurze Abkühlzeit.

   Nur Trocknen
   Wählen Sie mit dem Programmwählschalter einen Trockenvorgang entsprechend dem Stofftyp. Es kann auch die gewünschte Trockenstufe oder -zeit mit der Taste TROCKEN eingestellt werden. Durch Auswählen des Trocknungsprogramms Baumwolle über den Programmknopf und Drücken der Taste „Eco" wird ein automatischer Trocknungszyklus gestartet, der dank der optimalen Kombination von Lufttemperatur und Programmdauer Strom spart; auf dem Display wird die Trocknungsstufe „Eco" angezeigt.

   Einstellen der gewünschten Waschintensität.
   Die Option ermöglicht Ihnen die optimale Einstellung des Waschgangs auf Grundlage des Verschmutzungsgrades der Kleidung und der gewünschten Waschintensität.
   Wählen Sie das Spülprogramm. Der Zyklus wird automatisch auf „**Normal**" eingestellt, was optimal für durchschnittlich verschmutzte Kleidung ist (diese Einstellung ist nicht geeignet für den Zyklus „Wolle", der automatisch auf „**Feines**" gestellt wird).
   Für stark verschmutzte Kleidung drücken Sie die Taste , bis Sie die Einstellung „**Super Wash**" erreicht haben. Diese Einstellung gewährleistet dank der Verwendung einer größeren Menge Wasser zu Beginn des Zyklus sowie dank einer größeren mechanischen Bewegung einen leistungsstarken Waschgang und ermöglicht die Entfernung der widerstandsfähigsten Flecken. Es ist eine Verwendung **mit** oder **ohne** Bleichmittel möglich. Wenn Sie Bleichmittel verwenden möchten, setzen Sie die mitgelieferte zusätzliche Kammer **4** in Kammer **1** ein. Bei der Dosierung des Bleichmittels darf der auf dem Zentralstift mit „max" gekennzeichnete Höchststand *(siehe Abb. auf Seite 34)* nicht überschritten werden. Für gering verschmutzte Kleidung oder für eine schonende Behandlung der Kleidung drücken Sie die Taste , bis Sie die Einstellung „**Feines**" erreicht haben. Der Zyklus verringert die mechanische Bewegung und sorgt somit für einen idealen Waschgang für Feinwäsche. Wenn es nicht möglich ist, die bestehende Einstellung zu ändern, wird auf dem Display „**Nicht Gültig**" angezeigt.

   Einstellen des Spülgangs.
   Die Option ermöglicht die Auswahl des gewünschten Spülgangs, um sensible Haut so gut wie möglich zu schonen. Beim ersten Tastendruck wird die Einstellung „**Extraspülen**" ausgewählt, die die Auswahl eines zusätzlichen Spülgangs ermöglicht, um alle Spuren des Waschmittels zu beseitigen. Beim zweiten Tastendruck wird die Einstellung „**Empfindliche Haut**" ausgewählt, die die Auswahl von zwei zusätzlichen Spülgängen ermöglicht. Diese Einstellung wird für eine äußerst sensible Haut empfohlen. Beim dritten Drücken der Taste wird die Stufe „Anti Allergie Spülen" eingestellt, mit der 3 zusätzliche Spülgänge zu den Standardspülgängen des Zyklus hinzugewählt werden. Bei 40°-Waschgängen entfernt diese Option die wichtigsten Allergene wie Katzen- und Hundehaare sowie Pollen, bei Waschgängen über 40° wird ein hervorragender Allergieschutz erreicht. Drücken Sie die Taste erneut, um zur Spülgangeinstellung „Spülen" zurückzukehren. Wenn es nicht möglich ist, die bestehende Einstellung zu ändern, wird auf dem Display „Nicht Gültig" angezeigt.

   Änderung der Eigenschaften des Waschgangs.
   - Drücken Sie die Taste zum Aktivieren der Funktion; die der Taste entsprechende Kontrollleuchte schaltet sich dabei ein.
   - Durch erneutes Drücken der Taste kann die Funktion wieder ausgeschaltet werden; die Kontrollleuchte erlischt.

   ! Ist die gewählte Funktion nicht vereinbar mit dem eingestellten Programm, schaltet die Kontrollleuchte auf Blinklicht und die Funktion wird nicht aktiviert.
   ! Ist die gewählte Funktion mit einer anderen bereits eingestellten nicht kompatibel, schaltet die der ersten Funktion entsprechende Kontrollleuchte auf Blinklicht und nur die zweite Funktion wird aktiviert, die Kontrollleuchte der aktivierten Funktion schaltet auf Dauerlicht.
   ! Die Funktionen können eine Änderung der empfohlenen Beladungsmenge und/oder der Waschzeit bewirken.
7. **STARTEN DES PROGRAMMS.** Drücken Sie die Taste START/PAUSE. Die zugehörige Kontrollleuchte schaltet auf grünes Dauerlicht und die Gerätetür wird gesperrt (Symbol GERÄTETÜR GESPERRT leuchtet) Während des Programmablaufs erscheint auf dem Display die Bezeichnung der laufenden Programmphase. Um ein Programm während eines laufenden Waschgangs zu ändern, schalten Sie den Waschtrockner mittels der Taste START/PAUSE auf Pause (die Kontrollleuchte START/PAUSE blinkt nun langsam orangefarben); wählen Sie daraufhin das gewünschte Programm aus und drücken Sie erneut auf die Taste START/PAUSE. Um während eines laufenden Programms die Gerätetür zu öffnen, drücken Sie die Taste START/PAUSE; wenn das Symbol GERÄTETÜR GESPERRT erloschen ist, kann die Gerätetür geöffnet werden. Drücken Sie die Taste START/PAUSE erneut, um das Programm an der Stelle an der es unterbrochen wurde, wieder in Gang zu setzen.
8. **ENDE DES PROGRAMMS.** Das Programmende wird durch die Anzeige "PROGRAMMENDE" auf dem Display angezeigt. Wenn das Symbol GERÄTETÜR GESPERRT erlischt, kann die Gerätetür geöffnet werden. Öffnen Sie die Gerätetür, nehmen Sie die Wäsche heraus und schalten Sie das Gerät aus.

! Möchten Sie ein bereits in Gang gesetztes Waschprogramm löschen, drücken Sie die Taste ⏻ etwas länger. Der Waschgang wird unterbrochen und das Gerät schaltet sich aus.

Programme und Funktionen

Hotpoint ARISTON

DE

Programmtabelle

Wasch-programme	Beschreibung des Programms	Max. Temperatur (°C)	Max. Schleuder-Geschwindigkeit (U/min)	Trockner	Waschmittel: Hauptwäsche	Waschmittel: Bleichmittel	Waschmittel: Weichspüler	Max. Beladungsmenge (kg)	Programmdauer
	CLEAN Plus								Die Waschzeitdauer kann auf dem Display abgelesen werden.
1	**Flecken** *(erster Tastendruck)*	40°	1400	●	●	-	●	5	
1	**Schnell Fleckenlos** *(zweiter Tastendruck)*	40°	1200	●	●	-	●	4,5	
2	**Baumwolle** *(erster Tastendruck)*: leicht verschmutzte Weißwäsche und empfindliche Buntwäsche.	40° (Max. 90°)	1400	●	●	●	●	9	
2	**Eco Baumwolle** 60°C *(zweiter Tastendruck)* **(1)**: stark verschmutzte Weiß- und farbechte Buntwäsche.	60°	1400	●	●	-	●	9	
2	**Eco Baumwolle** 40°C *(zweiter Tastendruck)* **(2)**: leicht verschmutzte Weißwäsche und empfindliche Buntwäsche.	40°	1400	●	●	-	●	9	
2	**Baumwolle** 20°C *(dritter Tastendruck)*: leicht verschmutzte Weißwäsche und empfindliche Buntwäsche.	20°	1400	●	●	●	●	9	
3	**Synthetik** Robust*:* stark verschmutzte, farbechte Buntwäsche.	60°	1000	●	●	●	●	4	
	SPECIALS								
4	**Woolmark Platin** (Wolle) *(erster Tastendruck)***:** wolle, Kaschmir usw.	40°	800	●	●	-	●	2	
4	**Feinwäsche** *(zweiter Tastendruck)*	30°	0	●	●	-	●	1	
M	**Speicher (MY CYCLE):** hiermit kann jede beliebige Art von Waschgang gespeichert werden.								
6	**Schnell 30'**: zum kurzen Auffrischen leicht verschmutzter Wäsche (nicht geeignet für Wolle, Seide und Handwäsche).	30°	800	-	●	-	●	3,5	
	DRYING								
7	**Wasch&Trocken**	30°	1400	●	●	-	●	1	
8	**Trocknen Baumwolle** *(erster Tastendruck)*	-	-	●	-	-	-	6	
8	**Trocknen Synthetik** *(zweiter Tastendruck)*	-	-	●	-	-	-	4	
8	**Trocknen Wolle** *(dritter Tastendruck)*	-	-	●	-	-	-	2	
	Teilprogramme								
	Schleudern *(erster Tastendruck)*	-	1400	●	-	-	-	9	
	Spülen *(zweiter Tastendruck)*	-	1400	●	-	-	●	9	
	Abpumpen *(dritter Tastendruck)*	-	0	-	-	-	-	9	

Die auf dem Display und in der Bedienungsanleitung genannte Zyklusdauer wird ausgehend von Standardbedingungen berechnet. Die effektiv benötigte Zeit kann aufgrund zahlreicher Faktoren wie Temperatur und Druck des Zulaufwassers, Raumtemperatur, Waschmittelmenge, Art, Menge und Verteilung der Waschladung sowie der gewählten Zusatzfunktionen variieren.

Für alle Testinstitute:
1) Prüfprogramm gemäß EN 50229: wählen Sie das Programm 2 bei 60 °C *(zweiter Tastendruck).*
2) Langes Baumwollprogramm: wählen Sie das Programm 2 bei 40 °C *(zweiter Tastendruck)***.**

Waschfunktionen

! Ist die gewählte Funktion nicht vereinbar mit dem eingestellten Programm, schaltet die Kontrollleuchte auf Blinklicht und die Funktion wird nicht aktiviert.
! Ist die gewählte Funktion mit einer anderen bereits eingestellten nicht kompatibel, schaltet die der ersten Funktion entsprechende Kontrollleuchte auf Blinklicht und nur die zweite Funktion wird aktiviert, die Kontrollleuchte der aktivierten Funktion schaltet auf Dauerlicht.

Kurz

Mit Auswahl dieser Option verkürzt sich die Programmdauer um bis zu 50 % je nach gewähltem Programm, wodurch Wasser und Energie gespart werden. Verwenden Sie dieses Programm für leicht verschmutzte Wäsche.

½

Mit dieser Taste wird die Schleudergeschwindigkeit reduziert.

Eco

Die Funktion Eco trägt dazu bei, Energie zu sparen, indem das Wasser für die Wäsche nicht aufgeheizt wird - ein Vorteil sowohl für die Umwelt als auch für die Stromrechnung. Tatsächlich sichern die verstärkte Waschaktion und der optimierte Wasserverbrauch hervorragende Ergebnisse bei gleicher durchschnittlicher Dauer eines Standardzyklusses zu. Für maximale Waschergebnisse empfehlen wir den Einsatz eines Flüssigwaschmittels.

Wenn zusätzlich die Trocknenfunktion ausgewählt wurde, wird nach dem Waschgang automatisch ein ebenfalls energiesparender Trocknungsgang gestartet, dank der optimalen Kombination von Lufttemperatur und Programmdauer; auf den Display wird die Trocknungsstufe „Eco“ angezeigt.

Waschmittel und Wäsche

DE

Waschmittel und Wäsche

Ein gutes Waschergebnis hängt auch von einer korrekten Waschmitteldosierung ab: Eine zu hohe Dosierung bedeutet nicht unbedingt reinere Wäsche, sie trägt nur dazu bei, die Maschineninnenteile zu verkrusten und die Umwelt zu belasten.

! Verwenden Sie keine Handwaschmittel, sie verursachen eine zu hohe Schaumbildung.

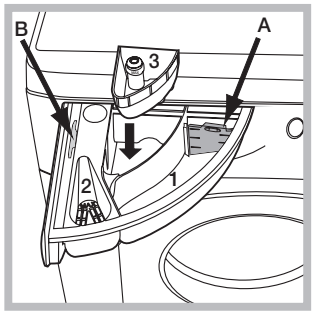

Schublade herausziehen und Waschmittel oder Zusätze wie folgt einfüllen:

Kammer 1: Waschmittel für die Hauptwäsche (Waschpulver oder Flüssigwaschmittel)
Falls Sie ein Flüssigwaschmittel verwenden, wird empfohlen, die mitgelieferte Trennwand **A** zu benutzen, um eine korrekte Dosierung zu gewährleisten. Wenn Sie ein Pulverwaschmittel verwenden, geben Sie die Trennwand in die Kammer **B**.
Kammer 2: Zusätze (Weichspüler usw.)
Der Weichspüler darf das Gitter nicht übersteigen.
Zusätzliche Kammer 3: Bleichmittel

Vorsortieren der Wäsche

- Sortieren Sie die Wäsche nach:
  - Gewebeart / Waschetikettensymbol.
  - und Farben: Buntwäsche von Weißwäsche trennen.
- Entleeren Sie alle Taschen.
- Das angegebene Gewicht, das sich auf die maximale Ladung an Trockenwäsche bezieht, sollte nicht überschritten werden: siehe "*Programmtabelle*".

Wie schwer ist Wäsche?
1 Betttuch 400-500 gr
1 Kissenbezug 150-200 gr
1 Tischdecke 400-500 gr
1 Bademantel 900-1.200 gr
1 Handtuch 150-250 gr

Sonderprogramme

Flecken: dieses ist für die Reinigung stark verschmutzter Kleidung mit widerstandsfähigen Farben geeignet. Das Programm gewährleistet einen Waschgang, der besser als der Standard (Klasse A) ist. Mischen Sie bei diesem Programm keine Kleidungsstücke mit unterschiedlicher Farbe. Es empfiehlt sich die Verwendung von Pulverwaschmittel. Bei hartnäckigen Flecken empfiehlt sich die Vorbehandlung mit spezifischen Zusatzstoffen. Durch Auswahl der Trocknenfunktion wird die Wäsche nach dem Waschen automatisch wie im Freien getrocknet, allerdings mit dem Vorteil, dass sie nicht durch die Sonnenstrahlen vergilbt und nicht durch Staub und Schmutzpartikel in der Luft verschmutzt wird. Es können nur Stufen-Trocknungsprogramme eingestellt werden. Wir empfehlen die Trockenstufe "**Aufhängen**".
Schnell Fleckenlos: dieses Programm wurde speziell für das Entfernen von auch hartnäckigen, einen Tag alte Flecken in nur einer Stunde entwickelt. Das sehr schonende Programm eignet sich für Buntwäsche aus Mischfasern. Durch Auswahl der Trocknenfunktion wird die Wäsche nach dem Waschen automatisch wie im Freien getrocknet, allerdings mit dem Vorteil, dass sie nicht durch die Sonnenstrahlen vergilbt und nicht durch Staub und Schmutzpartikel in der Luft verschmutzt wird. Es können nur Stufen-Trocknungsprogramme eingestellt werden. Wir empfehlen die Trockenstufe "**Aufhängen**".
Baumwolle 20°C: ideal für normalverschmutze Baumwolle. Die auch mit kaltem Wasser erreichten Leistungen, vergleichbar mit einer Wäsche bei 40°, werden mechanisch erzielt. Die Trommel arbeitet mit wiederholten, kurz auf einander folgenden Beschleunigungen.
Wolle *(erster Tastendruck)*- ***Woolmark Apparel Care - Green:*** das Waschprogramm „Wolle" dieser Waschmaschine wurde von der Woolmark Company für die Wäsche von mit „Handwäsche" gekennzeichneten Wollkleidungsstücken anerkannt, vorausgesetzt die Wäsche erfolgt gemäß der Anweisungen auf Etikett des Kleidungsstück und den Angaben des Herstellers dieser Waschmaschine. (M1127)



Feinwäsche: Verwenden Sie das Programm **4** *(zweiter Tastendruck)* für die Reinigung von Feinwäsche, die Applikationen wie Strass oder Pailletten aufweist.
Es wird empfohlen, die Kleidungsstücke vor der Reinigung umzudrehen und kleinere Kleidungsstücke in den entsprechenden Reinigungsbeutel für Feinwäsche zu geben.
Um bessere Ergebnisse zu erzielen, wird für die Reinigung von Feinwäsche die Verwendung von Flüssigwaschmittel empfohlen.
Indem ausschließlich die zeitgesteuerte Trocknenfunktion ausgewählt wird, wird ein besonders schonendes Trocknungsprogramm mit leichten Bewegungen und einem Luftstrom mit optimal angepasster Temperatur ausgeführt.
Die empfohlenen Programmdauern sind:
1 kg Synthetik --> 160 min.
1 kg Synthetik und Baumwolle --> 180 min.
1 kg Baumwolle --> 180 min.
Der Trocknungsgrad hängt von der Beladung und der Beschaffenheit des Gewebes ab.

Wählen Sie für die Reinigung von Kleidungsstücken aus **Seide** und **Vorhänge** den Zyklus **4** *(zweiter Tastendruck)* und wählen Sie bei der Option die Einstellung „**Feines**".
Wasch&Trocken: das Programm **7** verwenden, um leicht verschmutzte Wäsche (Baumwolle und Synthetik) in kurzer Zeit zu waschen und zu trocknen. Mit diesem Programm können bis zu 1 kg in nur 45 Minuten gewaschen und getrocknet werden. Für ein optimales Resultat verwenden Sie Flüssigwaschmittel; behandeln Sie Bündchen, Kragen und Flecken vor.

Unwuchtkontrollsystem

Um starke Vibrationen oder eine Unwucht beim Schleudern zu vermeiden, verfügt das Gerät über ein Schleuderunwuchtsystem. Die Waschladung wird durch eine erhöhte Rotation der Trommel als die des WAschgangs ausbalanciert. Sollte die Wäscheladung nach Ablauf mehrerer Versuche immer noch nicht korrekt verteilt sein, schleudert das Gerät die Wäsche bei einer niedrigeren Geschwindigkeit als die der vorgesehenen Schleudergeschwindigkeit. Sollte die Wäsche extrem ungleichmäßig verteilt sein, führt das Gerät anstelle des Schleudergangs einen Wäscheverteilungs-Zyklus durch. Um eine optimale Verteilung der Wäscheladung und somit eine korrekte Auswuchtung zu fördern, sollten große und kleine Wäscheteile gemischt eingefüllt werden.

Störungen und Abhilfe

Hotpoint
ARISTON

DE

Bei Funktionsstörung: Bevor Sie sich an den Technischen Kundendienst wenden (siehe *„Kundendienst“*), vergewissern Sie sich zuerst, ob es sich nicht um eine Kleinigkeit handelt, die Sie selbst beheben können. Ziehen Sie hierzu nachstehendes Verzeichnis zu Rate.

Störungen:	Mögliche Ursachen / Lösungen:
Der Waschtrockner schaltet sich nicht ein.	• Der Stecker steckt nicht in der Steckdose, oder nicht so, dass der Kontakt hergestellt wird. • Der Strom ist ausgefallen.
Der Waschgang startet nicht.	• Die Gerätetür wurde nicht vorschriftsmäßig geschlossen. • Die ON/OFF-Taste wurde nicht gedrückt. • Die Taste START/PAUSE wurde nicht gedrückt. • Der Wasserhahn ist nicht aufgedreht. • Es wurde ein verzögerter Start gewählt.
Der Waschtrockner lädt kein Wasser (auf dem Display wird die Meldung “WASSERZULAUF PRÜFEN” eingeblendet).	• Der Zufuhrschlauch ist nicht am Wasserhahn angeschlossen. • Der Schlauch ist geknickt. • Der Wasserhahn ist nicht aufgedreht. • Es ist kein Wasser da. • Der Druck ist unzureichend. • Die Taste START/PAUSE wurde nicht gedrückt.
Der Waschtrockner lädt laufend Wasser und pumpt es laufend ab.	• Der Ablaufschlauch befindet sich nicht auf der vorgeschriebenen Höhe, d.h. 65 – 100 cm vom Boden (*siehe „Installation“)*. • Das Schlauchende liegt unter Wasser (*siehe „Installation”).* • Der Abfluss der Hausinstallation wurde nicht mit einer Entlüftungsöffnung versehen. Konnte die Störung durch diese Kontrollen nicht behoben werden, dann drehen Sie den Wasserhahn zu, schalten das Gerät aus und fordern den Kundendienst an. Falls Sie in einer der obersten Etagen eines Gebäudes wohnen, kann es vorkommen, dass sich im Syphon ein Vakuum bildet, und der Waschtrockner ständig Wasser ansaugt und wieder abpumpt. Zur Lösung dieser Probleme bietet der Handel spezielle Syphonventile.
Der Waschtrockner pumpt nicht ab und schleudert nicht.	• Das Programm siehe kein Abpumpen vor: Bei einigen Programmen muss es von Hand eingestellt werden (*siehe „Programme und Funktionen“).* • Der Ablaufschlauch ist geknickt (*siehe „Installation“)*. • Die Ablaufleitung ist verstopft.
Der Waschtrockner vibriert zu stark während des Schleuderns.	• Die Trommel wurde bei der Installation nicht korrekt befreit (*siehe „Installation“)*. • Der Waschtrockner steht nicht eben (*siehe „Installation“)*. • Der Waschtrockner steht zu eng zwischen der Wand und einem Möbel (*siehe „Installation“)*.
Der Waschtrockner ist undicht.	• Der Zulaufschlauch wurde nicht ordnungsgemäß aufgeschraubt (*siehe „Installation“)*. • Die Waschmittelschublade ist verstopft (zur Reinigung *siehe „Wartung und Pflege“)*. • Der Ablaufschlauch ist nicht korrekt befestigt (*siehe „Installation“)*.
Das Gerät ist blockiert, das Display blinkt und zeigt einen Fehlercode an (zum Beispiel: F-01, F-..).	• Schalten Sie das Gerät aus und ziehen Sie den Netzstecker; warten Sie daraufhin ca. 1 Minute und schalten Sie es wieder ein. Bleibt die Störung bestehen, kontaktieren Sie bitte den Kundendienst.
Es bildet sich zu viel Schaum.	• Das Waschmittel ist für Waschmaschinen nicht geeignet (es muss mit der Aufschrift „Für Waschmaschinen“, „Für Handwäsche und Waschmaschinen“ usw. versehen sein. • Es wurde zu hoch dosiert.
Der Waschtrockner trocknet nicht.	• Der Stecker steckt nicht in der Steckdose, oder nicht so, dass der Kontakt hergestellt wird. • Der Strom ist ausgefallen. • Das Füllfenster ist nicht richtig geschlossen. • Es wurde ein verzögerter Start gewählt. • Der TROCKNEN befindet sich auf Position OFF.

Kundendienst

DE

Bevor Sie sich an den Kundendienst wenden:
- Sollten einige Kontrollen vorab selbst durchgeführt werden *(siehe „Störungen und Abhilfe“);*
- Starten Sie daraufhin das Programm erneut, um sicherzustellen, dass die Störung auch wirklich behoben wurde;
- Ist dies nicht der Fall, dann kontaktieren Sie den autorisierten Kundendienst unter der auf dem Garantieschein befindlichen Telefonnummer.

! Wenden Sie sich auf keinen Fall an nicht autorisierte Techniker.

Geben Sie bitte Folgendes an:
- die Art der Störung;
- das Maschinenmodell (Mod.);
- die Seriennummer (S/N).

Diese Daten entnehmen Sie bitte dem auf der Rückseite des Waschtrockner und auf der Vorderseite (Gerätetür öffnen) befindlichen Typenschild.

Gebruiksaanwijzing

WASDROOGMACHINE

! Dit symbool herinnert u eraan om deze gebruikshandleiding te lezen.

NL

Nederlands

FDD 9640

Inhoud

Installatie, 38-39
Uitpakken en waterpas zetten
Hydraulische en elektrische aansluitingen
Eerste wascyclus
Technische gegevens

Onderhoud en verzorging, 40
Afsluiten van water en stroom
Reinigen van de wasdroogmachine
Reinigen van het wasmiddelbakje
Onderhoud van deur en trommel
Reinigen van de pomp
Controleren van de buis van de watertoevoer

Voorzorgsmaatregelen en advies, 41
Algemene veiligheid
Afvalverwijdering
Handmatige opening van de deur

Beschrijving van de wasdroogmachine, 42-43
Bedieningspaneel
Controlelampjes
Een programma starten

Het uitvoeren van een was- of droogcyclus, 44

Programma's en functies, 45
Programmatabel
Wasfuncties

Wasmiddelen en wasgoed, 46
Wasmiddelbakje
Voorbereiden van het wasgoed
Speciale programma's
Balanceersysteem van de lading

Storingen en oplossingen, 47

Service, 48

Hotpoint ARISTON

Installatie

NL

! Het is belangrijk deze handleiding te bewaren voor latere raadpleging. In het geval u het apparaat verkoopt, of u verhuist, moet het boekje bij de wasdroogmachine blijven zodat de nieuwe gebruiker de functies en betreffende raadgevingen kan doornemen.
! Lees de instructies aandachtig door: u vindt er belangrijke informatie betreffende installatie, gebruik en veiligheid.

Uitpakken en waterpas zetten

Uitpakken

1. De wasdroogmachine uitpakken.
2. Controleer of de wasdroogmachine geen schade heeft geleden gedurende het vervoer. Indien dit wel het geval is moet hij niet worden aangesloten en moet u contact opnemen met de handelaar.

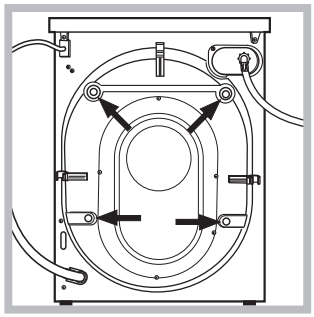

3. Verwijder de **4** schroeven die het apparaat beschermen tijdens het vervoer en de rubberen ring met bijbehorende afstandsleider die zich aan de achterkant bevinden (*zie afbeelding*).
4. Sluit de openingen af met de bijgeleverde plastic doppen.
5. Bewaar alle onderdelen: mocht de wasdroogmachine ooit worden vervoerd, dan moeten deze weer worden aangebracht.

! Het verpakkingsmateriaal is geen speelgoed voor kinderen.

Waterpas zetten

1. Installeer de wasdroogmachine op een rechte en stevige vloer en laat hem niet steunen tegen een muur, meubel of dergelijke.

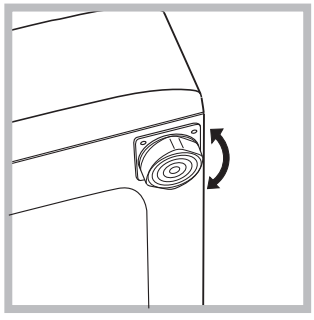

2. Als de vloer niet volledig horizontaal is kunt u de onregelmatigheid opheffen door de stelvoetjes aan de voorkant losser of vaster te schroeven *(zie afbeelding);* de inclinatiehoek, gemeten ten opzichte van het werkvlak, mag de 2° niet overschrijden.

Een correcte nivellering geeft de machine stabiliteit en voorkomt trillingen, lawaai en het zich verplaatsen van de automaat tijdens de werking. In het geval van vloerbedekking of een tapijt regelt u de stelvoetjes zodanig dat onder de wasmachine genoeg plaats is voor ventilatie.

Hydraulische en elektrische aansluitingen

Aansluiting van de watertoevoerbuis

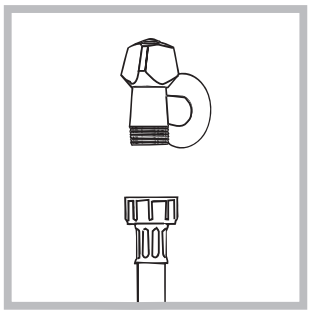

1. Sluit de toevoerbuis aan op de koudwaterkraan met een mondstuk met schroefdraad van 3/4 gas *(zie afbeelding).* Voordat u de wasdroogmachine aansluit moet u het water laten lopen totdat het helder is.

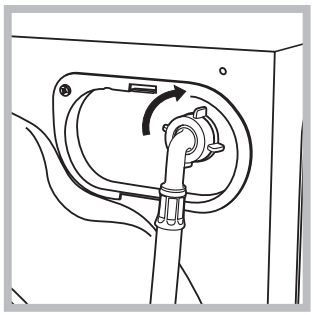

2. Verbind de watertoevoerbuis aan de wasdroogmachine door hem op de betreffende watertoevoer te schroeven, rechtsboven aan de achterkant *(zie afbeelding).*

3. Let erop dat er geen knellingen of kronkels in de buis zijn.

! De waterdruk van de kraan moet zich binnen de waarden van de tabel Technische Gegevens bevinden *(zie bladzijde hiernaast).*

! Als de toevoerbuis niet lang genoeg is moet u zich wenden tot een gespecialiseerde winkel of een bevoegde installateur.

! Gebruik nooit tweedehands buizen.

! Gebruik de buizen die bij het apparaat worden geleverd.

Aansluiting van de afvoerbuis

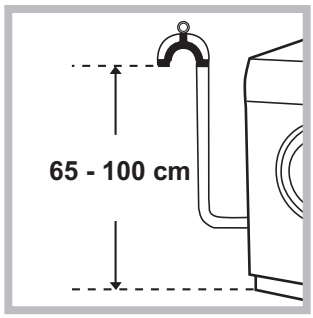

Verbind de buis, zonder hem te buigen, aan een afvoerleiding of aan een afvoer in de muur tussen de 65 en 100 cm van de grond

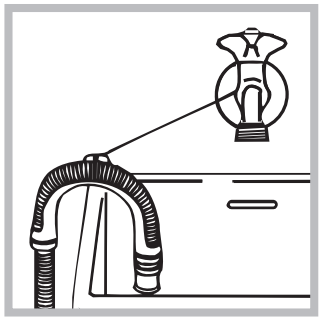

af of hang hem aan de rand van een wasbak of badkuip, en bind de bijgeleverde steun aan de kraan (*zie afbeelding*). Het uiteinde van de afvoerslang mag niet onder water hangen.

! Gebruik nooit verlengstukken voor de buis; indien dit niet te vermijden is moet het verlengstuk dezelfde doorsnede hebben als de oorspronkelijke buis en mag hij niet langer zijn dan 150 cm.

Elektrische aansluiting

Voordat u de stekker in het stopcontact steekt moet u zich ervan verzekeren dat:

- het stopcontact geaard is en voldoet aan de geldende normen;
- het stopcontact het maximum vermogen van de wasdroogmachine kan dragen, zoals aangegeven in de tabel Technische Gegevens *(zie hiernaast);*
- de spanning zich bevindt tussen de waarden die zijn aangegeven in de tabel Technische Gegevens (*zie hiernaast*);
- de contactdoos geschikt is voor de stekker van de wasdroogmachine. Indien dit niet zo is moet de stekker of het stopcontact vervangen worden.

! De machine mag alleen binnenshuis op een vorstvrije en droge plek worden geïnstalleerd om elektronische schade door bevriezing of condensatie te voorkomen.
! Als de wasdroogmachine is geïnstalleerd moet het stopcon tact gemakkelijk te bereiken zijn.
! Gebruik geen verlengsnoeren of dubbelstekkers.
! Het snoer mag niet gebogen of samengedrukt worden.
! De voedingskabel mag alleen door een bevoegde installateur worden vervangen.

Belangrijk! De fabrikant kan niet aansprakelijk worden gesteld wanneer deze normen niet worden nageleefd.

Eerste wascyclus

Na de installatie en voor u de wasautomaat in gebruik neemt, dient u een wascyclus uit te voeren met wasmiddel maar zonder wasgoed, op het programma wasmachine reinigen *(zie "Reinigen van de wasautomaat").*

Technische gegevens	
Model	FDD 9640
Afmetingen	breedte cm 59,5 hoogte cm 85 diepte cm 60,5
Vermogen	van 1 tot 9 kg voor het wassen; van 1 tot 6 kg voor het drogen;
Elektrische aansluitingen	zie het typeplaatje met de technische eigenschappen dat op het apparaat is bevestigd
Aansluiting waterleiding	max. druk 1 MPa (10 bar) min. druk 0,05 MPa (0,5 bar) Inhoud trommel 62 liters
Snelheid centrifuge	tot 1400 toeren per minuu
Controle-programma's volgens de reglement EN 50229	**wassen:** programma 2; temperatuur 60°C *(2e druk op de toets)*; uitgevoerd met 9 kg lading. **drogen:** het drogen van de kleinste lading (3kg) moet worden uitgevoerd door het selecteren van het droogniveau "EXTRA". De lading moet bestaan uit 3 lakens, 2 kussensloop en 1 handdoek; het drogen van het overgebleven wasgoed moet worden uitgevoerd door het droogniveau "EXTRA" te selecteren.
CE 	Deze apparatuur voldoet aan de volgende CE voorschriften: - 2004/108/CE (Elektromagnetische compatiabiliteit) - 2012/19/EU - WEEE - 2006/95/CE (Laagspanning)

Onderhoud en verzorging

NL

Afsluiten van water en stroom

- Sluit na iedere wasbeurt de kraan af. Hiermee beperkt u slijtage van de waterinstallatie van de wasmachine en voorkomt u lekkage.
- Sluit altijd eerst de stroom af voordat u de wasdroogmachine gaat schoonmaken en gedurende onderhoudswerkzaamheden.

Reinigen van de wasdroogmachine

- De buitenkant en de rubberen onderdelen kunnen met een spons en een lauw sopje worden schoongemaakt. Gebruik nooit schuurmiddelen of oplosmiddelen.
- De wasdroogmachine beschikt over een programma “WASMACHINE REINIGEN” voor het reinigen van de binnenkant van de automaat. Dit moet worden uitgevoerd **als de automaat volledig leeg is.**

Het wasmiddel (circa 10% van de hoeveelheid die wordt aanbevolen voor een niet zo vuile was) of de speciale reinigingsmiddelen voor wasautomaten kunnen worden gebruikt als hulpmiddelen tijdens dit wasprogramma. We raden u aan dit reinigingsprogramma elke 40 wascycli uit te voeren. Om dit programma te activeren drukt u tegelijkertijd 5 sec. op de toetsen **A** en **B** *(zie afb.).* Het programma start automatisch en heeft een duur van circa 70 minuten. Om de cyclus te beëindigen drukt u op de toets START/PAUSE.

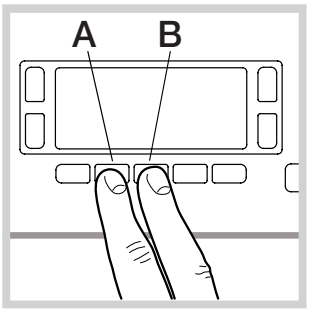

Reinigen van het wasmiddelbakje

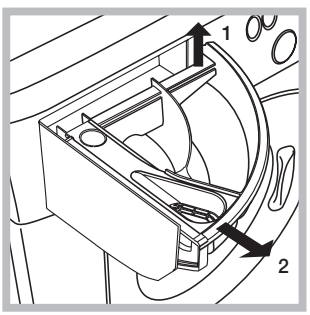

Verwijder het bakje door het op te lichten en naar voren te trekken (*zie afbeelding*). Was het onder stromend water. Dit moet u regelmatig doen.

Onderhoud van deur en trommel

- Laat de deur altijd op een kier staan om nare luchtjes te vermijden.

Reinigen van de pomp

De wasdroogmachine is voorzien van een zelfreinigende pomp en hoeft dus niet te worden onderhouden. Het kan echter gebeuren dat kleine voorwerpen (muntjes, knopen) in het voorvakje dat de pomp beschermt en zich aan de onderkant ervan bevindt, terechtkomen.

! Verzeker u ervan dat de wascyclus klaar is en haal de stekker uit het stopcontact.

Toegang tot het voorvakje:

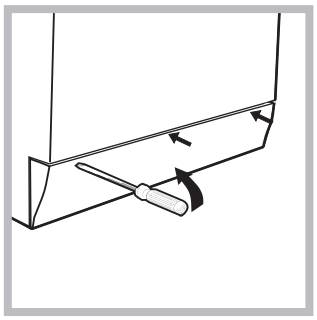

1. verwijder het afdekpaneel aan de voorkant van de wasdroogmachine met behulp van een schroevendraaier (*zie afbeelding*);

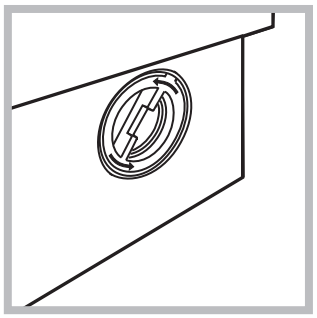

2. draai het deksel eraf, tegen de klok in (*zie afbeelding*): het is normaal dat er een beetje water uit komt;

3. maak de binnenkant goed schoon;
4. schroef het deksel er weer op;
5. monteer het paneel weer, met de haakjes goed bevestigd in de juiste openingen, voordat u het paneel tegen de machine aandrukt.

Controleren van de buis van de watertoevoer

Controleer minstens eenmaal per jaar de slang van de watertoevoer. Als er barstjes of scheuren in zitten moet hij vervangen worden: gedurende het wassen kan de hoge waterdruk onverwachts breuken veroorzaken.

! Gebruik nooit tweedehands buizen.

Voorzorgsmaatregelen en advies

Hotpoint ARISTON

NL

! De wasmachine is ontworpen en geproduceerd volgens de internationale veiligheidsnormen. Deze aanwijzingen zijn voor uw eigen veiligheid geschreven en moeten aandachtig worden doorgenomen.

Algemene veiligheid

- Dit apparaat is uitsluitend ontworpen voor huishoudelijk niet-professioneel gebruik.
- Dit apparaat mag alleen door kinderen van 8 jaar en ouder, door personen met een beperkt lichamelijk, sensorieel of geestelijk vermogen, of met onvoldoende ervaring of kennis worden gebruikt, mits ze worden begeleid, of wanneer zij toereikende instructies hebben gekregen betreffende het veilige gebruik van het apparaat en mits zij op de hoogte zijn van de betreffende gevaren. Kinderen mogen niet met het apparaat spelen. Onderhoud en reiniging mogen niet door kinderen zonder supervisie worden uitgevoerd.
  - Geen ongewassen kledingstukken drogen.
  - Kleding die bevuild is met stoffen zoals kookolie, aceton, alcohol, benzine, kirosine, vlekkenverwijderaar, terpentine, was en stoffen om was te verwijderen moet met een grotere hoeveelheid wasmiddel in warm water gewassen worden alvorens de kleding in de wasdroger te drogen.
  - Voorwerpen zoals schuimrubber, douchemutsen, waterdichte stoffen, artikelen met een rubberen kant en kleding of kussens die onderdelen van schuimrubber bevatten mogen niet in de wasdroger gedroogd worden.
  - Wasverzachter en gelijksoortige producten moeten overeenkmostig de instructies van de fabrikant gebruikt worden.
  - Het laatste deel van een droogcyclus wordt uitgevoerd zonder warmte (koelcyclus) om te zorgen dat de artikelen niet beschadigd worden. LET OP: Stop de wasdroger nooit voordat het droogprogramma beeindigd is. In dit geval snel al het wasgoed uit de droger halen en het wasgoed ophangen om het snel te laten drogen.
- Raak de machine niet aan als u blootsvoets bent of met natte of vochtige handen of voeten.
- Trek de stekker nooit uit het stopcontact door aan het snoer te trekken, maar altijd door de stekker zelf beet te pakken.
- Raak het afvoerwater niet aan aangezien het zeer heet kan zijn.
- Forceer nooit de deur van de Wasdroogmachine: het veiligheidsmechanisme dat een ongewild openen van de deur voorkomt, kan beschadigd worden.
- Probeer in geval van storingen nooit zelf de interne mechanismen van de Wasdroogmachine te repareren.
- Zorg ervoor dat kleine kinderen niet te dicht bij de machine komen als deze in werking is.
- Als het apparaat verplaatst moet worden doe dit dan met twee of drie personen tegelijk en heel voorzichtig. Doe dit nooit alleen, want het apparaat is erg zwaar.
- Voordat u het wasgoed in de automaat laadt, moet u controleren of hij leeg is.
- De glazen ruit wordt warm gedurende het drogen.
- Droog geen wasgoed dat met ontvlambare oplosmiddelen is gewassen (b.v. trieline).
- Droog geen schuimrubber of elastomeren of kledingstukken met rubberen opschriften e.d.
- Controleer dat gedurende het drogen de waterkraan open is.
- Kinderen van 3 jaar of minder mogen niet dicht bij de droger komen, tenzij onder constant toezicht.
- Verwijder alle voorwerpen, zoals aanstekers en lucifers, uit de zakken.

Afvalverwijdering

- Het wegdoen van het verpakkingsmateriaal: houdt u aan de plaatselijke normen zodat het materiaal hergebruikt kan worden.
- De Europese Richtlijn 2012/19/EU - WEEE over Vernietiging van Electrische en Electronische Apparatuur, vereist dat oude huishoudelijke electrische apparaten niet mogen vernietigd via de normale ongesorteerde afvalstroom. Oude apparaten moeten apart worden ingezameld om zo het hergebruik van de gebruikte materialen te optimaliseren en de negatieve invloed op de gezondheid en het milieu te reduceren. Het symbool op het product van de “afvalcontainer met een kruis erdoor” herinnert u aan uw verplichting, dat wanneer u het apparaat vernietigt, het apparaat apart moet worden ingezameld.Consumenten moeten contact opnemen met de locale autoriteiten voor informatie over de juiste wijze van vernietiging van hun oude apparaat.

Handmatige opening van de deur

Mocht er in het huis geen stroom aanwezig zijn en u wilt het deurtje openen om de was op te hangen, dan dient u het volgende te doen:

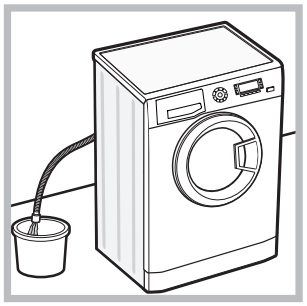

1. haal de stekker uit het stopcontact.
2. controleer dat het waterniveau in de automaat lager is dan het deurtje; als dat niet het geval is kunt het water weg laten lopen door middel van de afvoerbuis en dit opvangen in een emmer, zoals aangegeven in de *afbeelding*.

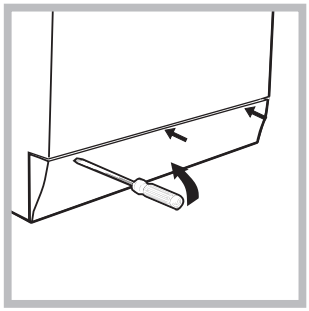

3. verwijder het afdekpaneel aan de voorkant van de wasdroogmachine met behulp van een schroevendraaier (*zie afbeelding*).

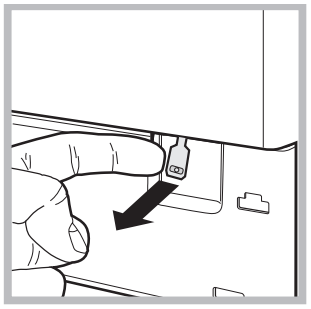

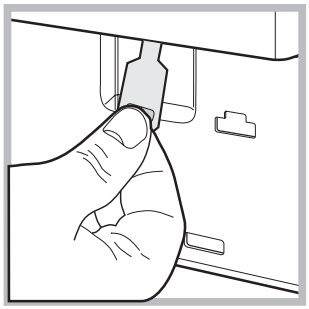

4. trek het lipje dat wordt aangegeven in de afbeelding naar voren totdat het plastic bandje loskomt; trek hem daarna naar beneden en open tegelijkertijd de deur.
5. monteer het paneel weer, met de haakjes goed bevestigd in de juiste openingen, voordat u het paneel tegen de machine aandrukt.

Beschrijving van de wasdroogmachine

NL

Bedieningspaneel

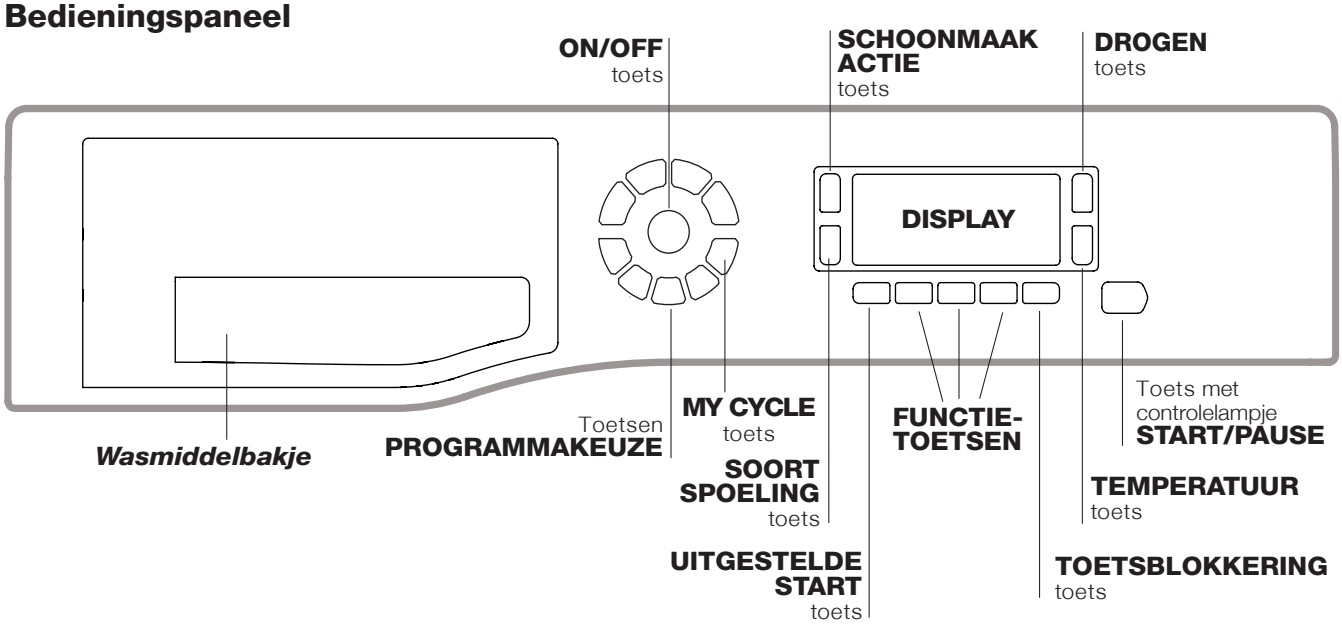

Wasmiddelbakje: voor wasmiddelen en wasversterkers *(zie "Wasmiddelen en wasgoed").*

Toets **ON/OFF** ⏻**:** druk even op de toets om de wasdroogmachine aan of uit te zetten. Het groene START/PAUSE controlelampje dat langzaam knippert geeft aan dat de wasdroogmachine aanstaat. Om de wasdroogmachine tijdens de wascyclus uit te zetten moet u de toets iets langer, circa 3 seconden, ingedrukt te houden. Als u de toets kort, of per ongeluk indrukt zal de wasdroogmachine niet uitgaan. Als u de wasdroogmachine tijdens de wascyclus uitdoet wordt de cyclus automatisch geannuleerd.

Toetsen **PROGRAMMAKEUZE:** voor het instellen van het gewenste programma *(zie "Programmatabel").*

Toets **MY CYCLE:** druk op deze toets om de wascyclus en uw persoonlijke instellingen op te slaan. Om een voorheen opgeslagen wascyclus te starten drukt u op de toets MY CYCLE.

FUNCTIETOETSEN: druk op de toets om de gewenste functie te selecteren. Op het display gaat het bijbehorende controlelampje aan.

Toets **SCHOONMAAK ACTIE** **:** druk op deze toets om de gewenste wasintensiteit te kiezen.

Toets **SOORT SPOELING** **:** druk op deze toets om de gewenste spoeling te kiezen.

Toets **DROGEN** **:** voor het instellen van de gewenste droging.

Toets **TEMPERATUUR** **:** druk hierop om de temperatuur te verlagen: de waarde wordt op het display aangegeven.

Toets **TOETSBLOKKERING** **:** om de blokkering van het bedieningspaneel te **activeren** dient u de toets circa 2 seconden lang ingedrukt te houden. Het ontstoken symbool geeft aan dat het bedieningspaneel geblokkeerd is. Op deze manier kunt u voorkomen dat er ongewilde wijzigingen aan de programma's worden aangebracht, bijvoorbeeld bij aanwezigheid van kinderen. Om de blokkering van het bedieningspaneel te **deactiveren** dient u de toets circa 2 seconden lang ingedrukt te houden.

Toets **UITGESTELDE START** **:** druk hierop om een uitgestelde start van het gekozen programma in te stellen. De vertraging wordt door het display aangegeven.

Toets met controlelampje **START/PAUSE**: als het groene controlelampje langzaam knippert, moet u op de toets drukken om de wascyclus te starten. Als de cyclus is gestart blijft het controlelampje vast aanstaan. Als u de wascyclus wilt PAUSEren drukt u nogmaals op de toets; het controlelampje wordt oranje en gaat knipperen. Als het symbool niet aan is kunt u de deur openen. Om het programma te hervatten drukt u opnieuw op de toets.

Stand- by modus

Deze wasdroogmachine beschikt, in overeenkomst met de nieuwe normen betreffende de energiebesparing, over een systeem wat het apparaat automatisch na 30 minuten uitschakelt (stand-by) indien men het niet gebruikt. Druk kort op de ON/OFF toets en wacht tot de wasdroogmachine weer aangaat.
Gebruik in off-mode: 0,5 W
Gebruik in Left-on: 8 W

NL

Display

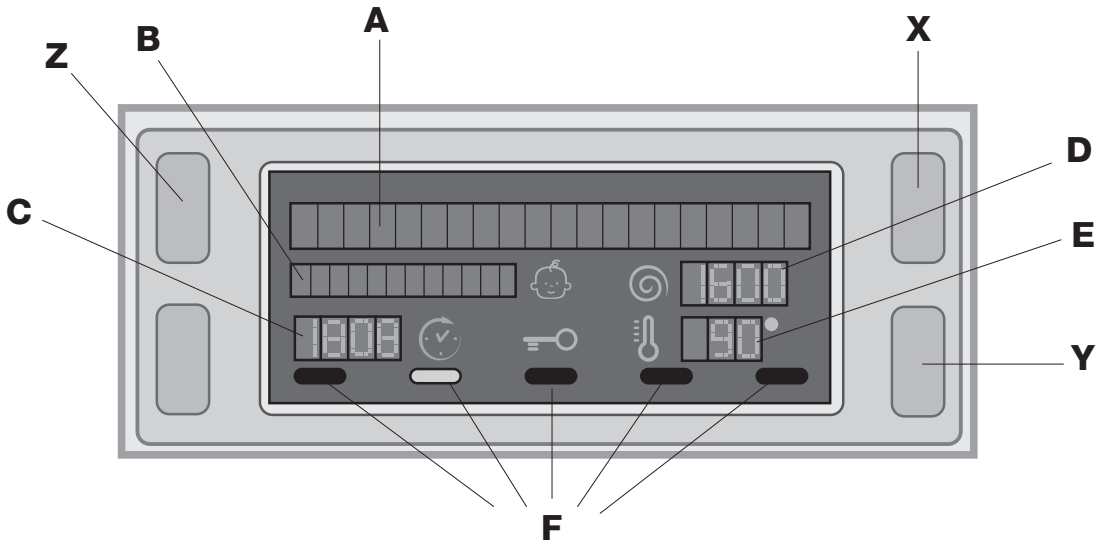

Het display is nodig om de wasdroogmachine te programmeren en geeft meerdere soorten informatie.

In de twee bovenste vakken **A** en **B** verschijnen het geselecteerde was- of droogprogramma, de lopende wasfase (het droogniveau of de geselecteerde droogtijd) en alle aanwijzingen met betrekking tot het verloop van het wasprogramma.

In het vak **C** verschijnt de resterende tijd tot het einde van de wascyclus. Indien een UITGESTELDE START is geselecteerd verschijnt de resterende tijd tot aan de start van het geselecteerde wasprogramma.

In het vak **D** verschijnt het maximale centrifugetoerental dat het apparaat kan uitvoeren bij het ingestelde programma. Als het programma geen centrifuge voorziet dan zal er in dit vak niets verschijnen.

In het vak **E** verschijnt de maximale temperatuur die u kunt selecteren bij het ingestelde programma. Als het programma geen instelling van de temperatuur voorziet dan zal er in dit vak niets verschijnen.

De controlelampjes **F** hebben betrekking tot de functies en zullen aangaan als de geselecteerde functie compatibel is met het ingestelde programma.

Symbool **Deur geblokkeerd**
Het symbool geeft aan dat de deur is geblokkeerd om ongewild openen te vermijden. Om schade te voorkomen moet u wachten tot het symbool uitgaat voordat u de deur van de wasdroogmachine opent.
N.B.: als de functie UITGESTELDE START actief is kunt u de deur niet openen. Om hem toch te openen zet u het apparaat op PAUSE door middel van de START/PAUSE toets.

! Wanneer u het apparaat voor het eerst aanzet kunt u een taal selecteren en zal op het display automatisch het menu taal selecteren verschijnen.
Om de gewenste taal te selecteren drukt u op de toetsen **X** en **Y**. Om uw keuze te bevestigen drukt u op de toets **Z**.
Als u van taal wilt veranderen, schakelt u de wasdroogmachine uit en drukt u tegelijkertijd op de toetsen **X**, **Y**, **Z**, totdat u een geluidssignaal hoort. Nu zal opnieuw het menu voor de taalselectie verschijnen.

Het uitvoeren van een wascyclus

NL

1. **DE Wasdroogmachine AANZETTEN.** Druk op de toets ⏻, op het display verschijnt de tekst AANZETTEN. Het groene controlelampje START/PAUSE zal langzaam knipperen.
2. **HET WASGOED INLADEN.** Open de deur. Laad het wasgoed in en zorg ervoor nooit de laadhoeveelheid te overschrijden aangegeven in de programmatabel op de volgende bladzijde.
3. **WASMIDDEL DOSEREN.** Trek het bakje naar buiten en doe het wasmiddel in de speciale bakjes, zoals aangegeven in *"Wasmiddelen en wasgoed"*.
4. **SLUIT DE DEUR.**
5. **KIES HET PROGRAMMA.** Druk op een van de toetsen van de PROGRAMMAKEUZE om het gewenste programma te selecteren. De naam van het programma verschijnt op het display; hieraan worden automatisch een temperatuur en een centrifugesnelheid gekoppeld die naderhand kunnen worden gewijzigd. Op het display verschijnt de duur van de cyclus.
6. **DE WASCYCLUS AANPASSEN.** Druk op de speciale toetsen:
   Wijzigen van de temperatuur. De wasdroogmachine selecteert automatisch de maximale temperatuur die voor het ingestelde programma gelden. Deze maximum waarden kunnen niet worden overschreden. Door op de toets 🌡 te drukken kunt u de temperatuur langzaamaan verlagen, tot aan de koude wascyclus "OFF". Als u nogmaals op de toetsen drukt zult u op de maximaal toegestane waarden terugkeren.
   ! Uitzondering: als u het programma 2 (40°C) *(1e druk op de toets)* selecteert kunt u de temperatuur tot op 90° instellen.

   Een uitgestelde start instellen.
   Om de uitgestelde start van het gekozen programma in te stellen drukt u op de betreffende toets totdat u de gewenste vertraging heeft bereikt. Als deze optie is geactiveerd verschijnt op het display het symbool ⏲. Om de uitgestelde start te annuleren drukt u net zolang op de toets tot op het display de tekst OFF verschijnt.

   Het drogen instellen.
   Door een of meerdere malen op de toets ☼ te drukken stelt u de gewenste droogstand in. Er zijn twee mogelijkheden:
   A - Aan de hand van het gewenste droogniveau:
   Strijk: geschikt voor wasgoed dat naderhand moet worden gestreken. De overgebleven vochtigheid zal de vouwen verzachten en het verwijderen ervan vergemakkelijken.
   Hanger: ideaal voor die kledingstukken die geen volledige droging nodig hebben.
   Kast: geschikt voor wasgoed dat direct in de kast kan worden gelegd, zonder te worden gestreken.
   Extra: geschikt voor wasgoed dat volledig droog moet zijn, zoals handdoeken en badjassen.
   B - Op tijdsbasis: van **20** tot **180** minuten.
   Als in een uitzonderlijk geval de lading wasgoed voor wassen en drogen meer is dan het toegestane maximum, dan voert u eerst het wassen uit. Aan het einde hiervan verdeelt u de lading en laadt u één gedeelte in de trommel. Volg nu de aanwijzingen voor het uitvoeren van "**Alleen drogen**". Herhaal deze handelingen met de rest van de lading. Aan het einde van de droogcyclus wordt altijd een afkoeltijd ingezet.

   Alleen drogen
   Selecteer met de programmaknop een droogniveau (☼- ☼- ☼) aan de hand van het type materiaal. Het is ook mogelijk het gewenste niveau of de tijd van het drogen in te stellen met de toets DROGEN ☼.
   Als u met de programmaknop het droogniveau katoen selecteert en u op de toets "Eco" drukt, zal er een automatische droging plaatsvinden waarmee u een aanzienlijke energiebesparing bereikt. Dit gebeurt dankzij een optimale combinatie van de luchttemperatuur en de duur van de cyclus. Op het display verschijnt het droogniveau "Eco.

   De gewenste wasintensiteit te kiezen.
   Met de optie 🧺 kunt u het wasprogramma optimaliseren op basis van de vuilgraad van het wasgoed en de gewenste wasintensiteit.
   Selecteer het wasprogramma, de cyclus wordt automatisch ingesteld op het niveau "**Normaal**", dat geoptimaliseerd is voor middelmatig vuile was (deze instelling geldt niet voor de cyclus "Wol" die automatisch wordt ingesteld op het niveau "**Delicaat**").
   Voor zeer vuile was drukt u op de toets 🧺 totdat u het niveau "**Super Wash**" bereikt. Dit niveau garandeert een kwalitatief zeer hoog wasresultaat dankzij het gebruik van een grotere hoeveelheid water in de beginfase van de cyclus, en een grotere mechanische beweging van de trommel. Hierdoor worden zelfs de hardnekkigste vlekken verwijderd. Kan **met** of **zonder** bleekmiddel gebruikt worden.
   Als u bleekmideel wil toevoegen plaatst u het bijgeleverde bakje **4** in vakje **1**. Schenk het bleekmiddel en zorg ervoor nooit het "max" niveau, aangegeven op de centrale spil, te overschrijden *(zie fig. op pag. 46)*.
   Voor niet zo vuile was of voor een voorzichtigere behandeling van het wasgoed drukt u op de toets 🧺 totdat u het niveau "**Delicaat**" bereikt. Deze cyclus zorgt voor een beperktere mechanische beweging waardoor fijne was perfect kan worden gewassen. Indien het niet mogelijk is de bestaande afregeling in te stellen of te wijzigen, verschijnt op het display de tekst "**Niet Actief**".

   Het soort spoeling instellen.
   Met de optie 🧴 kunt u het type spoeling selecteren voor een maximale zorg van de gevoelige huid. De eerste keer dat u op de toets drukt selecteert u het niveau "**Extra spoelen**" waarmee een extra spoelcyclus wordt ingesteld om alle sporen van wasmiddel te verwijderen. De tweede keer dat u op de toets drukt selecteert u het niveau "**Gevoelige Huid**" waarmee u twee extra spoelcycli instelt. Dit wordt aangeraden voor de gevoeligere huid. Door drie keer op de toets te drukken stelt u het niveau "**Anti-allergie**" in, waarmee u 3 aanvullende spoelbeurten kunt selecteren, naast de standaard spoelbeurten van de cyclus. Als u de optie activeert met cycli op een temperatuur van 40° kunt u de belangrijkste allergenen zoals katten- en hondenhaar en stuifmeel verwijderen. Bij cycli met temperaturen van meer dan 40° bereikt u een zeer goed anti-allergie beschermingsniveau. Druk nogmaals op deze toets om terug te keren naar het type "**Normaal spoelen**" spoeling. Indien het niet mogelijk is de bestaande afregeling in te stellen of te wijzigen, verschijnt op het display de tekst "**Niet Actief**".

   De eigenschappen van de cyclus wijzigen.
   - Druk op de toets om de functie te activeren. Het controlelampje dat bij de toets hoort gaat aan.
   - Druk nogmaals op de toets om de functie te deactiveren. Het controlelampje gaat uit.

   ! Als de gekozen functie niet geschikt is voor het ingestelde programma gaat het controlelampje knipperen en zal de functie niet worden geactiveerd.
   ! Als de geselecteerde functie niet compatibel is met een optie die daarvòòr is ingesteld, zal het controlelampje van de eerder geselecteerde functie gaan knipperen en zal alleen de tweede functie worden geactiveerd; het controlelampje van de geactiveerde functie zal aangaan.
   ! De functies kunnen van invloed zijn op de aanbevolen washoeveelheid en/of de duur van de cyclus.
7. **HET PROGRAMMA STARTEN.** Druk op de toets START/PAUSE. Het betreffende controlelampje zal aangaan met een groen licht en de deur wordt geblokkeerd (het symool DEUR GEBLOKKEERD 🔒 is aan). Tijdens het wassen zal op het display de naam van de lopende wasfase verschijnen. Om een programma te wijzigen terwijl de cyclus bezig is moet u de wasdroogmachine pauzeren door middel van de toets START/PAUSE (het controlelampje START/PAUSE gaat langzaam knipperen met een oranje licht); selecteer daarna de gewenste cyclus en druk opnieuw op de toets START/PAUSE. Om de deur te openen terwijl de cyclus bezig is, drukt u op de START/PAUSE toets. Als het symbool DEUR GEBLOKKEERD 🔒 uit is kunt u de deur openen. Druk nogmaals op de START/PAUSE toets om het programma te hervatten vanaf het punt dat het werd onderbroken.
8. **EINDE VAN HET PROGRAMMA.** De tekst "EINDE CYCLUS" verschijnt op het display. Als het symbool DEUR GEBLOKKEERD 🔒 uitgaat kunt u de deur openen. Open het deurtje, laad het wasgoed uit en schakel het apparaat uit.

! Als u een reeds gestarte cyclus wilt annuleren drukt u langere tijd op de toets ⏻. De cyclus wordt onderbroken en het apparaat gaat uit.

Programma's en functies

Hotpoint ARISTON

NL

Programmatabel

Programma's	Beschrijving van het Programma	Maximale Temp (°C)	Maximaal toerental (toeren per minuut)	Drogen	Wasmiddel: Wassen	Wasmiddel: Bleekmiddel	Wasmiddel: Wasverzachter	Maximale lading (kg)	Duur cyclus
	CLEAN Plus								U kunt de duur van de wasprogramma's op het display controleren.
1	**Vlekkenverwijdering** *(1e druk op de toets)*	40°	1400	●	●	-	●	5	
1	**Anti Vleck Snel** *(2e druk op de toets)*	40°	1200	●	●	-	●	4,5	
2	**Katoen** *(1e druk op de toets)*: niet zo vuile witte en bonte fijne was.	40° (Max. 90°)	1400	●	●	●	●	9	
2	**Eco Katoen** 60°C *(2e druk op de toets)* **(1)**: zeer vuile wit en kleurecht bont wasgoed.	60°	1400	●	●	-	●	9	
2	**Eco Katoen** 40°C *(2e druk op de toets)* **(2)**: niet zo vuile witte en bonte fijne was.	40°	1400	●	●	-	●	9	
2	**Katoen** 20°C *(3e druk op de toets)*: niet zo vuile witte en bonte fijne was.	20°	1400	●	●	●	●	9	
3	**Synthet.** Resistent: zeer vuile kleurvaste bonte was.	60°	1000	●	●	●	●	4	
	SPECIALS								
4	**Woolmark Platinum** (Wol) *(1e druk op de toets)*: voor wol, kasjmier, etc.	40°	800	●	●	-	●	2	
4	**Fijne Was** *(2e druk op de toets)*	30°	0	●	●	-	●	1	
M	**Geheugen (My Cycle):** maakt het memoriseren van ieder soort wassen mogelijk.								
6	**Snelle was 30':** voor het snel opfrissen van niet zo vuil wasgoed (niet geschikt voor wol, zijde en handwas).	30°	800	-	●	-	●	3,5	
	DRYING								
7	**Was & Droog**	30°	1400	●	●	-	●	1	
8	**Katoen Droog** *(1e druk op de toets)*	-	-	●	-	-	-	6	
8	**Synthetisch Droog** *(2e druk op de toets)*	-	-	●	-	-	-	4	
8	**Wol Droog** *(3e druk op de toets)*	-	-	●	-	-	-	2	
	Delprogramma's								
	Centrifuge *(1e druk op de toets)*	-	1400	●	-	-	-	9	
	Spoelen *(2e druk op de toets)*	-	1400	●	-	-	●	9	
	Waterafvoer *(3e druk op de toets)*	-	0	-	-	-	-	9	

De duur van de cyclus die wordt aangegeven op het display of op de gebruiksaanwijzing is een geschatte waarde die wordt gecalculeerd bij standaard omstandigheden. De effectieve tijd kan variëren aan de hand van talloze factoren zoals temperatuur en druk van de watertoevoer, de kamertemperatuur, de hoeveelheid wasmiddel, de hoeveelheid en type lading, de balancering van de was en de geselecteerde aanvullende opties.

Voor alle Test Institutes:
1) Controleprogramma volgens de reglement EN 50229: stel het programma 2 in op 60°C *(2e druk op de toets)*.
2) Programma katoen lang: stel het programma 2 in op 40°C *(2e druk op de toets)*.

Wasfuncties

! Als de gekozen functie niet geschikt is voor het ingestelde programma gaat het controlelampje knipperen en zal de functie niet worden geactiveerd.
! Als de geselecteerde functie niet compatibel is met een optie die daarvòòr is ingesteld, zal het controlelampje van de eerder geselecteerde functie gaan knipperen en zal alleen de tweede functie worden geactiveerd; het controlelampje van de geactiveerde functie zal aangaan.

Snelle was

Als u deze optie selecteert verkort u de duur van het programma tot aan 50%, aan de hand van de gekozen cyclus, en zorgt u als gevolg voor een aanzienlijke water- en energiebesparing. Gebruik deze cyclus voor niet zo vuil wasgoed.

½

Door het drukken op deze toets vermindert de snelheid van de centrifuge.

Eco

De functie Eco draagt bij aan energiebesparing door het voor het wassen van het wasgoed niet te verwarmen: een voordeel voor zowel het milieu als de energierekening. De versterkte werking en het geoptimaliseerde waterverbruik garanderen uitstekende resultaten met een gelijke gemiddelde tijdsduur als een standaardcyclus. Om betere wasresultaten te verkrijgen, wordt het gebruik van een vloeibaar wasmiddel aanbevolen.

Als u ook de functie drogen kiest zal aan het einde van de wascyclus automatisch een droogcyclus worden uitgevoerd die ook voor een aanzienlijke energiebesparing zal zorgen. Dit gebeurt dankzij een optimale combinatie van de luchttemperatuur en de duur van de cyclus. Op het display verschijnt het droogniveau "Eco".

Wasmiddelen en wasgoed

NL

Wasmiddelbakje

Een goed wasresultaat hangt ook af van de juiste dosis wasmiddel: te veel wasmiddel maakt het wassen niet beter. Het wasmiddel blijft aan de binnenzijde van de wasdroogmachine zitten en zorgt voor het vervuilen van het milieu.

! Gebruik nooit wasmiddelen voor handwas aangezien die te veel schuim vormen.

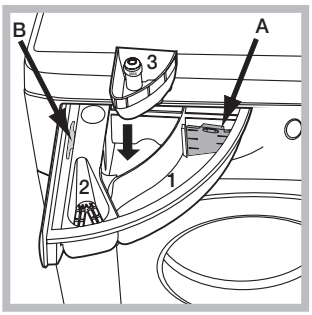

Trek het laatje naar voren en giet het wasmiddel of de wasversterker er als volgt in:

Vak 1: Wasmiddel voor hoofdwas (poeder of vloeibaar)
Als u een vloeibaar wasmiddel gebruikt raden we u aan het bijgeleverde schotje **A** te gebruiken voor een correcte dosering. Voor het gebruik van poederwasmiddel doet u het schotje terug in de opening **B**.

Vak 2: Wasversterkers (wasverzachter, enz.)
De wasverzachter mag niet boven het roostertje uitkomen.

Extra bakje 3: Bleekmiddel

Voorbereiden van het wasgoed

- Verdeel het wasgoed volgens:
- het soort stof / het symbool op het etiket.
- de kleuren: scheid de bonte was van de witte was.
- Leeg de zakken en controleer de knopen.
- Overschrijd het aangegeven gewicht, berekend voor droog wasgoed, nooit: zie "*Programmatabel*".

Hoeveel weegt wasgoed?

1 laken 400-500 g.
1 sloop 150-200 g.
1 tafelkleed 400-500 g.
1 badjas 900-1200 g.
1 handdoek 150-250 g.

Speciale programma's

Vlekkenverwijdering: dit programma is geschikt voor het wassen van zeer vuil kleurvast wasgoed. Het programma garandeert een hogere wasklasse dan de standaard klasse (klasse A). Meng tijdens dit programma nooit kleding van verschillende kleuren. We raden u aan waspoeder te gebruiken. We raden u aan hardnekkige vlekken voor te behandelen met wasversterkers.
Als u een droogfunctie aan het einde van de wascyclus selecteert, wordt automatisch een droogcyclus uitgevoerd zoals in de buitenlucht zou plaatsvinden. De voordelen zijn het niet geel worden van de was door de zonnestralen en het grijs worden ervan als gevolg van de kleine stofdeeltjes die in de lucht aanwezig zijn. U kunt droogcycli alleen op niveaus instellen. We raden u aan het droogniveau "**Hanger**" te gebruiken.
Anti Vleck Snel: het programma is ontwikkeld om kledingstukken met moeilijke vlekken die dezelfde dag gemaakt zijn in een uur te wassen. Het programma is geschikt voor bonte was van gemengde vezels. Er wordt een optimale bescherming gegarandeerd.
Als u een droogfunctie aan het einde van de wascyclus selecteert, wordt automatisch een droogcyclus uitgevoerd zoals in de buitenlucht zou plaatsvinden. De voordelen zijn het niet geel worden van de was door de zonnestralen en het grijs worden ervan als gevolg van de kleine stofdeeltjes die in de lucht aanwezig zijn. U kunt droogcycli alleen op niveaus instellen. We raden u aan het droogniveau "**Hanger**" te gebruiken.
Katoen 20°C: ideaal voor een lading vuil katoen. De optimale prestaties, zelf met koud water, die kunnen worden vergeleken met een wascyclus op 40°C, worden gegarandeerd door een mechanische werking die de snelheid varieert met herhaaldelijke en zeer dicht op elkaar liggende piekvariaties.
Wol *(1e druk op de toets)* ***- Woolmark Apparel Care - Green:*** de wascyclus "Wol" van deze wasmachine is goedgekeurd door de 'Woolmark Company' voor het wassen van wollen kleding die "met de hand" kan worden gewassen, mits de wascyclus wordt uitgevoerd volgens de aanwijzingen op het etiket van het kledingstuk en volgens de aanwijzingen van de fabrikant van deze wasmachine. (M1127)



Fijne was: gebruik het programma **4** *(2e druk op de toets)* voor het wassen van zeer fijne was met stras of pailetten.
We raden u aan de kleding binnenstebuiten te draaien voor u hem wast en om kleine kledingstukken in het speciale zakje voor fijne was te stoppen.
Voor een beter resultaat raden we u aan voor de fijne was een vloeibaar wasmiddel te gebruiken.
Als u de droogfunctie uitsluitend op een tijdsbasis selecteert, zal aan het einde van de wascyclus een bijzonder fijne droogcyclus van start gaan, gekenmerkt door lichte bewegingen en door een qua temperatuur bijzonder gecontroleerde luchtstroom.
De aanbevolen tijden zijn:
1 kg synthetische was --> 160 min.
1 kg synthetische en katoenen was --> 180 min.
1 kg katoenen was --> 180 min.
De droogtegraad zal afhangen van de lading wasgoed en de samenstelling van het materiaal.

Voor het wassen van **zijden** kleding of **gordijnen** selecteert u de cyclus **4** *(2e druk op de toets)* en stelt u het niveau "**Delicaat**" in van de optie.
Was & droog: gebruik het programma **7** voor het snel wassen en drogen van kledingstukken (Katoen en Synthetisch) die niet zo vuil zijn. Als u deze cyclus selecteert kunt u tot aan 1 kg wasgoed wassen en drogen, in slechts 45 minuten. Gebruik voor de beste resultaten een vloeibaar wasmiddel. Behandel manchetten, kragen en vlekken eerst voor met een speciaal product.

Balanceersysteem van de lading

Om overmatige trillingen te vermijden verdeelt de automaat de lading voor het centrifugeren op een gelijkmatige manier. Dit gebeurt door de trommel te laten draaien op een snelheid die iets hoger ligt dan de wassnelheid. Als na herhaaldelijke pogingen de lading nog steeds niet goed is gebalanceerd, zal de wasdroogmachine de centrifuge op een lagere snelheid uitvoeren dan die voorzien was. Als de lading zeer uit balans is zal de wasdroogmachine een verdeling uitvoeren in plaats van een centrifuge. Teneinde een betere distributie van de waslading en een juiste balancering te bereiken raden wij u aan kleine en grote kledingstukken te mengen.

Storingen en oplossingen

Hotpoint ARISTON

NL

Het kan gebeuren dat de wasdroogmachine niet werkt. Voor u contact opneemt met de Servicedienst (*zie "Service"*) moet u controleren of het niet een storing betreft die u zelf makkelijk kunt verhelpen met behulp van de volgende lijst.

Storingen:	Mogelijke oorzaken / Oplossing:
De wasdroogmachine gaat niet aan.	• De stekker zit niet in het stopcontact of niet ver genoeg om contact te maken. • Het hele huis zit zonder stroom.
De wascyclus start niet.	• De deur zit niet goed dicht. • De ON/OFF toets is niet ingedrukt. • De START/PAUSE toets is niet ingedrukt. • De waterkraan is niet open. • De uitgestelde start is ingesteld (*zie "Het uitvoeren van een wascyclus"*).
De wasdroogmachine heeft geen watertoevoer (Op het display verschijnt de tekst "GEEN WATER, CONTROLEER TOEVOER").	• De watertoevoerbuis is niet aangesloten op de kraan. • De buis is gebogen. • De waterkraan is niet open. • Het hele huis zit zonder water. • Er is onvoldoende druk. • De START/PAUSE toets is niet ingedrukt.
De wasdroogmachine blijft water aan- en afvoeren.	• De afvoerbuis is niet op 65 tot 100 cm afstand van de grond af geïnstalleerd (*zie "Installatie"*). • Het uiteinde van de afvoerbuis ligt onder water (*zie "Installatie"*). • De afvoer in de muur heeft geen ontluchting. Als na deze controles het probleem niet is opgelost, moet u de waterkraan dichtdraaien, de wasdroogmachine uitzetten en de Servicedienst inschakelen. Als u op een van de hoogste verdiepingen van een flatgebouw woont kan zich een hevelingsprobleem voordoen, waarbij de wasdroogmachine voortdurend water aan- en afvoert. Om deze storing te verhelpen zijn er in de handel speciale beluchters te koop.
De wasdroogmachine voert het water niet af of centrifugeert niet.	• Het programma voorziet geen afvoer: bij enkele programma's moet dit met de hand worden gestart (*zie "Programma's en functies"*). • De afvoerbuis is gebogen (*zie "Installatie"*). • De afvoerleiding is verstopt.
De machine trilt erg tijdens het centrifugeren.	• De trommel is bij het installeren niet op de juiste wijze gedeblokkeerd (*zie "Installatie"*). • De wasdroogmachine staat niet goed recht (*zie "Installatie"*). • De wasdroogmachine staat te krap tussen meubels en muur (*zie "Installatie"*).
De wasdroogmachine lekt.	• De buis van de watertoevoer is niet goed aangeschroefd (*zie "Installatie"*). • Het wasmiddelbakje is verstopt (voor reiniging *zie "Onderhoud en verzorging"*). • De afvoerbuis is niet goed aangesloten (*zie "Installatie"*).
Het apparaat is geblokkeerd, het display knippert en er verschijnt een storingscode (bv.: F-01, F-..).	• Doe de wasdroogmachine uit en haal de stekker uit het stopcontact. Wacht circa 1 minuut en doe hem daarna weer aan. Als de storing voortzet, dient u de Servicedienst in te schakelen.
Er ontstaat teveel schuim.	• Het wasmiddel is niet bedoeld voor wasautomaten (er moet "voor wasdroogmachine", "handwas en machinewas", of dergelijke op staan). • U heeft teveel wasmiddel gebruikt.
De Wasdroogmachine droogt niet.	• De stekker is niet in het stopcontact of niet ver genoeg ingestoken om contact te maken. • Er is geen stroom. • De deur is niet goed dicht. • Uitgestelde start is ingesteld. • De DROOG toets staat op **OFF**.

Service

NL

Voordat u de Servicedienst inschakelt:
- Controleer eerst of u het probleem zelf kunt oplossen *(zie "Storingen en oplossingen").*
- Start het programma opnieuw om te controleren of de storing is verholpen;
- Als dit niet het geval is moet u contact opnemen met de erkende Technische Servicedienst via het telefoonnummer dat op het garantiebewijs staat.

! Wendt u nooit tot een niet erkende installateur.

Vermeld:
- het type storing;
- het model van de machine (Mod.);
- het serienummer (S/N).

Deze informatie vindt u op het typeplaatje aan de achterkant van de wasdroogmachine en aan de voorzijde als u het deurtje opendoet.

Οδηγίες χρήσης

GR

Ελληνικά

FDD 9640

! 🕮 Το σύμβολο αυτό σου υπενθυμίζει να διαβάσεις αυτό το εγχειρίδιο οδηγιών.

Περιεχόμενα

Εγκατάσταση, 50-51
Αποσυσκευασία και οριζοντίωση
Υδραυλικές και ηλεκτρικές συνδέσεις
Πρώτος κύκλος πλυσίματος
Τεχνικά στοιχεία

Συντήρηση και φροντίδα, 52
Αποκλεισμός νερού και ηλεκτρικού ρεύματος
Καθαρισμός του πλυντηρίου
Καθαρισμός του συρταριού απορρυπαντικών
Φροντίδα της πόρτας και του κάδου
Καθαρισμός της αντλίας
Έλεγχος του σωλήνα τροφοδοσίας του νερού

Προφυλάξεις και συμβουλές, 53
Γενική ασφάλεια
Διάθεση
Χειρονακτικό άνοιγμα της πόρτας

Περιγραφή του πλυντηρίου, 54-55
Πίνακας ελέγχου
Οθόνη

Πως διενεργείται ένας κύκλος πλυσίματος ή στεγνώματος, 56

Προγράμματα και λειτουργίες, 57
Πίνακας των Προγραμμάτων
Λειτουργίες πλυσίματος

Απορρυπαντικά και μπουγάδα, 58
Θήκη απορρυπαντικών
Προετοιμασία της μπουγάδας
Ειδικά προγράμματα
Σύστημα ισοστάθμισης του φορτίου

Ανωμαλίες και λύσεις, 59

Υποστήριξη, 60

Hotpoint ARISTON

Εγκατάσταση

GR

! Είναι σημαντικό να διατηρήσετε το εγχειρίδιο αυτό για να μπορείτε να το συμβουλεύεστε οποιαδήποτε στιγμή. Σε περίπτωση πώλησης, παραχώρησης ή μετακόμισης, βεβαιωθείτε ότι παραμένει μαζί με το πλυντήριο για να πληροφορεί τον νέο ιδιοκτήτη για τη λειτουργία και τις σχετικές προειδοποιήσεις.
! Διαβάστε προσεκτικά τις οδηγίες: υπάρχουν σημαντικές πληροφορίες για την εγκατάσταση, τη χρήση και την ασφάλεια.

Αποσυσκευασία και οριζοντίωση

Αποσυσκευασία

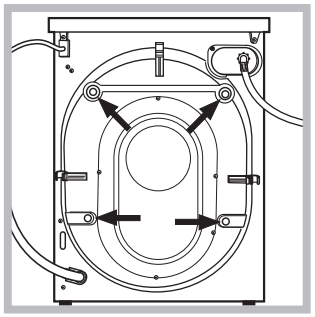

1. Αποσυσκευάστε το πλυντήριο.
2. Ελέγξτε αν το πλυντήριο έχει υποστεί ζημιές κατά τη μεταφορά. Αν έχει υποστεί ζημιές μην το συνδέετε και επικοινωνήστε με τον μεταπωλητή.

3. Αφαιρέστε τις 4 βίδες προστασίας για τη μεταφορά και το λαστιχάκι με το σχετικό διαχωριστικό, που βρίσκονται στο πίσω μέρος (*βλέπε εικόνα*).
4. Κλείστε τις οπές με τα πλαστικά πώματα που σας παρέχονται.
5. Διατηρείστε και τα τρία τεμάχια: αν το πλυντήριο χρειαστεί να μεταφερθεί, θα πρέπει να ξαναμονταριστούν.

! Οι συσκευασίες δεν είναι παιχνίδια για μικρά παιδιά.

Ευθυγράμμιση

1. Εγκαταστήστε το πλυντήριο σε ένα δάπεδο επίπεδο και ανθεκτικό, χωρίς να το ακουμπήσετε σε τοίχους, έπιπλα ή άλλο.

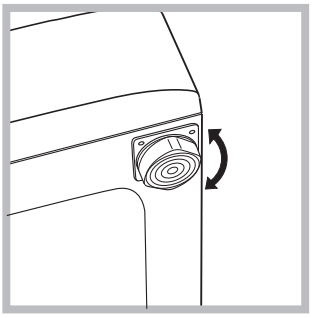

2. Αν το δάπεδο δεν είναι απόλυτα οριζοντιωμένο, αντισταθμίστε τις ανωμαλίες βιδώνοντας ή ξεβιδώνοντας τα πρόσθια ποδαράκια *(βλέπε εικόνα)*.Η γωνία κλίσης, μετρημένη στην επιφάνεια εργασίας, δεν πρέπει να ξεπερνάει τις 2°.

Μια φροντισμένη οριζοντίωση προσδίδει σταθερότητα στη μηχανή και αποσοβεί δονήσεις, θορύβους και μετατοπίσεις κατά τη λειτουργία. Σε περίπτωση μοκέτας ή τάπητα, ρυθμίστε τα ποδαράκια έτσι ώστε να υφίσταται κάτω από το πλυντήριο αρκετός χώρος για τον αερισμό.

Υδραυλικές και ηλεκτρικές συνδέσεις

Σύνδεση του σωλήνα τροφοδοσίας του νερού

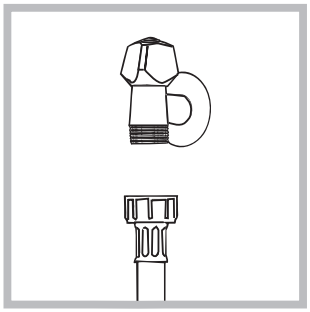

1. Συνδέστε το σωλήνα τροφοδοσίας βιδώνοντάς τον σε ένα κρουνό κρύου νερού με στόμιο σπειρώματος 3/4 gas *(βλέπε εικόνα).*
Πριν τη σύνδεση, αφήστε να τρέξει το νερό μέχρι να γίνει διαυγές.

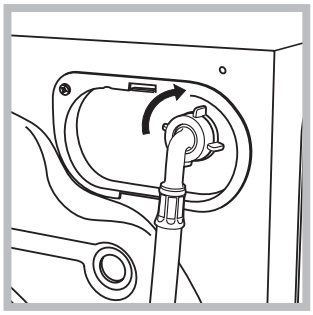

2. Συνδέστε το σωλήνα τροφοδοσίας στο πλυντήριο βιδώνοντάς τον στην αντίστοιχη είσοδο νερού, στο πίσω μέρος επάνω δεξιά *(βλέπε εικόνα).*

3. Προσέξτε ώστε στο σωλήνα να μην υπάρχουν ούτε πτυχώσεις, ούτε στενώσεις.
! Η πίεση νερού του κρουνού πρέπει να κυμαίνεται μεταξύ των τιμών του πίνακα Τεχνικά στοιχεία *(βλέπε σελίδα δίπλα).*

! Αν το μήκος του σωλήνα τροφοδοσίας δεν επαρκεί, απευθυνθείτε σε ένα ειδικευμένο κατάστημα ή σε εξουσιοδοτημένο τεχνικό.

! Μη χρησιμοποιείτε ποτέ χρησιμοποιημένους σωλήνες.

! Χρησιμοποιείτε εκείνους που σας παρέχονται με τη μηχανή.

GR

Σύνδεση του σωλήνα αδειάσματος

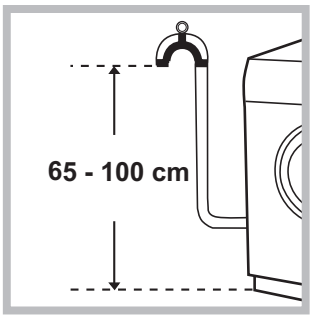

Συνδέστε το σωλήνα αδειάσματος, χωρίς να τον διπλώσετε, σε μια σωλήνωση αδειάσματος ή σε μια παροχέτευση επιτοίχια σε ύψος από το έδαφος μεταξύ 65 και 100 cm.

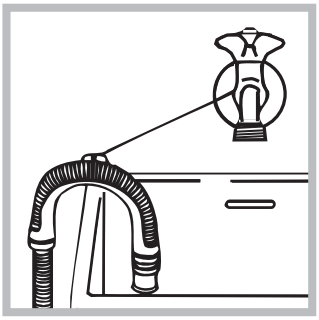

Ή στηρίξτε τον στο χείλος ενός νιπτήρα ή μιας λεκάνης, δένοντας τον οδηγό που σας παρέχεται στον κρουνό (*βλέπε εικόνα*). Το ελεύθερο άκρο του σωλήνα αδειάσματος δεν πρέπει να παραμένει βυθισμένο στο νερό.

! Δεν συνιστάται η χρήση προεκτάσεων σωλήνων. Αν απαιτείται, η προέκταση πρέπει να έχει την ίδια διάμετρο του αρχικού σωλήνα και να μην ξεπερνάει τα 150 cm.

Ηλεκτρική σύνδεση

Πριν εισάγετε το βύσμα στην ηλεκτρική πρίζα, βεβαιωθείτε ότι:
- η πρίζα διαθέτει γείωση και τηρεί τις εκ του νόμου προδιαγραφές.
- Η πρίζα να είναι σε θέση να υποφέρει το μέγιστο φορτίο ισχύος της μηχανής, που αναφέρεται στον πίνακα Τεχνικών στοιχείων *(βλέπε δίπλα)*.
- Η τάση τροφοδοσίας να κυμαίνεται μεταξύ των τιμών που αναφέρονται στον πίνακα Τεχνικών στοιχείων (*βλέπε δίπλα)*.
- Η πρίζα να είναι συμβατή με το βύσμα του πλυντηρίου. Σε αντίθετη περίπτωση, αντικαταστήστε την πρίζα ή το βύσμα.

! Το πλυντήριο δεν εγκαθίσταται σε ανοιχτό χώρο, ακόμη και αν ο χώρος είναι καλυμμένος, διότι είναι πολύ επικίνδυνο να το αφήνετε εκτεθειμένο σε βροχή και κακοκαιρία.
! Με την εγκατάσταση του πλυντηρίου, η πρίζα ρεύματος πρέπει να είναι εύκολα προσβάσιμη.
! Μη χρησιμοποιείτε προεκτάσεις και πολύπριζα.
! Το καλώδιο δεν πρέπει να φέρει πτυχές ή να είναι συμπιεσμένο.
! Το καλώδιο τροφοδοσίας πρέπει να αντικαθίσταται μόνο από εξουσιοδοτημένους τεχνικούς.
Προσοχή! Η επιχείρηση αποποιείται κάθε ευθύνης σε περίπτωση που δεν τηρούνται αυτοί οι κανόνες.

Πρώτος κύκλος πλυσίματος

Μετά την εγκατάσταση, πριν τη χρήση, διενεργήστε ένα κύκλο πλυσίματος με απορρυπαντικό και χωρίς ρούχα θέτοντας το πρόγραμμα ΑΥΤΟ-ΚΑΘΑΡΙΣΜΟΣ *(βλέπε «Καθαρισμός του πλυντηρίου»)*.

Τεχνικά στοιχεία	
Μοντέλο	FDD 9640
Διαστάσεις	πλάτος cm 59,5 ύψος cm 85 βάθος cm 60,5
Χωρητικότητα	από 1 έως 9 kg για το πλύσιμο από 1 έως 6 kg για το στέγνωμα
Ηλεκτρικές συνδέσεις	Βλέπε την πινακίδα χαρακτηριστικών επί της μηχανής
Συνδέσεις νερού	μέγιστη πίεση 1 MPa (10 bar) Ελάχιστη πίεση 0,05 MPa (0,5 bar) χωρητικότητα του κάδου 62 λίτρα
Ταχύτητα στυψίματος	μέχρι 1400 στροφές το λεπτό
Προγράμματα ελέγχου σύμφωνα με τον κανονισμό EN 50229	**πλύσιμο**: πρόγραμμα 2 (60°) (2° πάτημα του κουμπού); κτελούμενο με 9 kg μπουγάδας. **στέγνωμα:** το στέγνωμα του μικρότερου φορτίου (3kg) θα πρέπει να διενεργείται επιλέγοντας το επίπεδο στεγνώματος ''ΕΠΙΠΛΕΟΝ'', το φορτίο της μπουγάδας θα πρέπει να αποτελείται από 3 σεντόνια, 2 μαξιλαροθήκες και 1 πετσέτες; Το στέγνωμα του υπόλοιπου φορτίου θα πρέπει να διενεργείται επιλέγοντας το επίπεδο στεγνώματος ''ΕΠΙΠΛΕΟΝ''.
CE	Η συσκευή αυτή είναι σύμφωνη με τις ακόλουθες Κοινοτικές Οδηγίες: - 2004/108/CE (Ηλεκτρομαγνητική Συμβατότητα) - 2012/19/EU (WEEE) - 2006/95/CE (Χαμηλή Τάση)

Συντήρηση και φροντίδα

GR

Αποκλεισμός νερού και ηλεκτρικού ρεύματος

- Κλείνετε τον κρουνό του νερού μετά από κάθε πλύσιμο. Έτσι περιορίζεται η φθορά της υδραυλικής εγκατάστασης του πλυντηρίου και αποσοβείται ο κίνδυνος απωλειών.
- Να βγάζετε το βύσμα από το ρεύμα όταν καθαρίζετε το μηχάνημα και κατά τις εργασίες συντήρησης.

Καθαρισμός του πλυντηρίου

• Το εξωτερικό μέρος και τα λαστιχένια μέρη μπορούν να καθαρίζονται με ένα πανί βρεγμένο με χλιαρό νερό και σαπούνι. Μη χρησιμοποιείτε διαλύτες ή αποξυστικά.
• Το πλυντήριο διαθέτει ένα πρόγραμμα ΑΥΤΌ-ΚΑΘΑΡΙΣΜΟΣ των εσωτερικών μερών που πρέπει να διενεργείται **χωρίς κανένα τύπο φορτίου στον κάδο**.

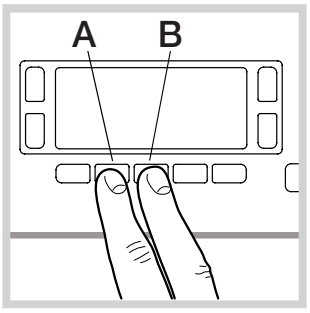

Το απορρυπαντικό (σε ποσότητα ίση με το 10% της προτεινόμενης για ρούχα λίγο λερωμένα) ή πρόσθετα ειδικά για τον καθαρισμό του πλυντηρίου, μπορούν να χρησιμοποιηθούν ως ενισχυτικά στο πρόγραμμα πλύσης. Συνιστάται να διενεργείτε το πρόγραμμα καθαρισμού κάθε 40 κύκλους πλυσίματος.
Για την ενεργοποίηση του προγράμματος πατήστε ταυτόχρονα τα κουμπιά **A** και **B** για 5 δευτερόλεπτα *(βλέπε Εικόνα).*
Το πρόγραμμα θα ξεκινήσει αυτόματα και θα έχει διάρκεια περίπου 70 λεπτών. Για να σταματήσετε τον κύκλο πατήστε το κουμπί START/PAUSE.

Καθαρισμός του συρταριού απορρυπαντικών

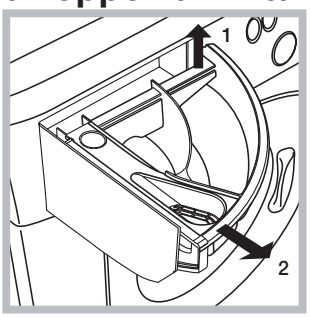

Τραβήξτε το συρτάρι ανασηκώνοντάς το και τραβώντας το προς τα έξω (*βλέπε εικόνα*).
Πλένετέ το κάτω από τρεχούμενο νερό. Ο καθαρισμός αυτός διενεργείται συχνά.

Φροντίδα της πόρτας και του κάδου

- Να αφήνετε πάντα μισόκλειστη την πόρτα για να μην παράγονται δυσοσμίες.

Καθαρισμός της αντλίας

Το πλυντήριο διαθέτει μια αντλία αυτοκαθαριζόμενη που δεν χρειάζεται συντήρηση. Μπορεί, όμως, να τύχει να πέσουν μικρά αντικείμενα (κέρματα, κουμπιά) στον προθάλαμο που προστατεύει την αντλία, που βρίσκεται στο κάτω μέρος αυτής.

! Βεβαιωθείτε ότι ο κύκλος πλυσίματος έχει τελειώσει και βγάλτε το βύσμα.

Για να έχετε πρόσβαση στον προθάλαμο:

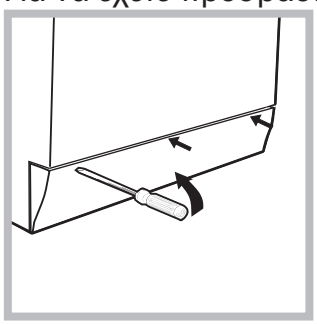

1. αφαιρέστε το ταμπλό κάλυψης στο πρόσθιο πλευρό του πλυντηρίου με τη βοήθεια ενός κατσαβιδιού (*βλέπε εικόνα*).

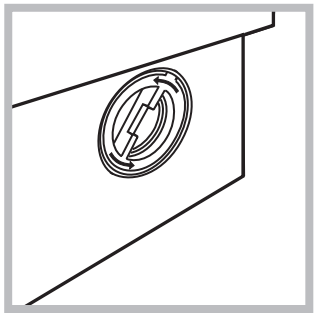

2. Ξεβιδώστε το καπάκι στρέφοντάς το αριστερόστροφα (*βλέπε εικόνα*)*:* είναι φυσικό να βγαίνει λίγο νερό.

3. καθαρίστε επιμελώς το εσωτερικό.
4. ξαναβιδώστε το καπάκι.
5. ξαναμοντάρετε το πάνελ όντας σίγουροι, πριν το σπρώξετε προς τη μηχανή, ότι έχετε εισάγει τα γαντζάκια στις αντίστοιχες εσοχές.

Έλεγχος του σωλήνα τροφοδοσίας του νερού

Ελέγχετε το σωλήνα τροφοδοσίας τουλάχιστον μια φορά ετησίως. Αν παρουσιάζει σκασίματα και σχισμές αντικαθίσταται: κατά τα πλυσίματα οι ισχυρές πιέσεις θα μπορούσαν να προκαλέσουν αναπάντεχα σπασίματα.

! Μη χρησιμοποιείτε ποτέ χρησιμοποιημένους σωλήνες.

Προφυλάξεις και συμβουλές

Hotpoint
ARISTON

GR

! Το πλυντήριο σχεδιάστηκε και κατασκευάστηκε σύμφωνα με τους διεθνείς κανόνες ασφαλείας. Αυτές οι προειδοποιήσεις παρέχονται για λόγους ασφαλείας και πρέπει να διαβάζονται προσεκτικά.

Γενική ασφάλεια

- Η συσκευή αυτή σχεδιάστηκε αποκλειστικά για οικιακή χρήση.
- Η συσκευή αυτή μπορεί να χρησιμοποιηθεί από παιδιά άνω των 8 ετών και από άτομα με μειωμένες φυσικές, αισθητηριακές ή νοητικές ικανότητες ή με εμπειρία και γνώσεις ανεπαρκείς, αν επιτηρούνται ή αν έχουν δεχτεί κατάλληλη εκπαίδευση σχετικά με τη χρήση της συσκευής με τρόπο ασφαλή και κατανοώντας τους σχετικούς κινδύνους. Τα παιδιά δεν πρέπει να παίζουν με τη συσκευή. Συντήρηση και καθαρισμός δεν πρέπει να διενεργούνται από παιδιά χωρίς επιτήρηση.
  – Μη στεγνώνετε ρούχα μη πλυμένα.
  – Τα ρούχα λερωμένα με ουσίες όπως λάδι μαγειρέματος, ακετόνη, οινόπνευμα, βενζίνη, κηροζίνη, ξελεκιαστικά, τρεμεντίνη, κερί και οι ουσίες για την απομάκρυνσή του πρέπει να πλένονται σε ζεστό νερό με μεγαλύτερη ποσότητα απορρυπαντικού πριν τα στεγνώσετε στο στεγνωτήριο.
  – Αντικείμενα όπως το διογκωμένο ελαστικό (αφρώδες ελαστικό), τα σκουφάκια μπάνιου, τα αδιάβροχα υφασμάτινα υλικά, τα είδη με ένα μέρος από ελαστικό και τα ενδύματα ή τα μαξιλάρια που έχουν μέρη από αφρώδες ελαστικό δεν πρέπει να στεγνώνονται στο στεγνωτήριο.
  – Μαλακτικά ή προϊόντα παρόμοια πρέπει να χρησιμοποιούνται σύμφωνα με τις οδηγίες του παραγωγού.
  – Το τελικός μέρος ενός κύκλου στεγνώματος γίνεται χωρίς θερμότητα (κύκλος ψύξης) για να εξασφαλιστεί ότι τα είδη δεν θα υποστούν ζημιά.
  ΠΡΟΣΟΧΗ: Μη σταματάτε ποτέ ένα στεγνωτήριο πριν το τέλος του προγράμματος στεγνώματος. Στην περίπτωση αυτή πάρτε γρήγορα όλα τα ασπρόρουχα και απλώστε τα για να κρυώσουν γρηγορότερα.
- Μην αγγίζετε το μηχάνημα με γυμνά πόδια ή χέρια ή τα πόδια βρεγμένα.
- Μην βγάζετε το βύσμα από την ηλεκτρική πρίζα τραβώντας το καλώδιο, αλλά να πιάνετε την πρίζα.
- Μην αγγίζετε το νερό αδειάσματος, αφού μπορεί να φτάσει σε υψηλές θερμοκρασίες.
- Μην ζορίζετε σε καμία περίπτωση την πόρτα: θα μπορούσε να χαλάσει ο μηχανισμός ασφαλείας που προστατεύει από τυχαία ανοίγματα.
- Σε περίπτωση βλάβης, σε καμία περίπτωση να μην επεμβαίνετε στους εσωτερικούς μηχανισμούς προσπαθώντας να επισκευάσετε.
- Να ελέγχετε πάντα τα παιδιά να μην πλησιάζουν στο μηχάνημα σε λειτουργία.
- Αν πρέπει να μετατοπιστεί, συνεργαστείτε δύο ή τρία άτομα με τη μέγιστη προσοχή. Ποτέ μόνοι σας γιατί το μηχάνημα είναι πολύ βαρύ.
- Πριν εισάγετε τη μπουγάδα ελέγξτε αν ο κάδος είναι άδειος.
- Η πόρτα κατά το στέγνωμα τείνει να θερμαίνεται.
- Μη στεγνώνεις ρούχα πλυμένα με εύφλεκτους διαλύτες (π.χ. τριελίνη).
- Μη στεγνώνεις αφρώδη συνθετικά ή ανάλογα ελαστομερή.
- Βεβαιώσου ότι κατά τις φάσεις του στεγνώματος ο κρουνός του νερού είναι ανοιχτός.
- Τα παιδιά ηλικίας μικρότερης των 3 ετών θα πρέπει να κρατιούνται σε απόσταση από το στεγνωτήριο εκτός κι αν επιτηρούνται συνεχώς.
- Αφαιρέστε όλα τα αντικείμενα από τις τσέπες, όπως αναπτήρες και σπίρτα.

Διάθεση

- Διάθεση του υλικού συσκευασίας: τηρείτε τους τοπικούς κανονισμούς, ώστε οι συσκευασίες να μπορούν να επαναχρησιμοποιηθούν.
- Η ευρωπαϊκή οδηγία 2012/19/EU για τα Απόβλητα Ηλεκτρικού και Ηλεκτρονικού Εξοπλισμού, απαιτεί ότι οι παλαιές οικιακές ηλεκτρικές συσκευές δεν πρέπει να αποβάλονται μαζί με τα υπόλοιπα απόβλητα του δημοτικού δικτύου. Οι παλαιές συσκευές πρέπει να συλλεχθούν χωριστά προκειμένου να βελτιστοποιηθούν η αποκατάσταση και η ανακύκλωση των υλικών που περιέχουν και με σκοπό τη μείωση των βλαβερών επιπτώσεων στην ανθρώπινη υγεία και το περιβάλλον. Το σύμβολο με το διεγραμμένο “δοχείο αποβλήτων” στο προϊόν υπενθυμίζει σε σας την υποχρέωσή σας, πως όταν επιθυμείτε να πετάξετε τη συσκευή ,πρέπει να συλλεχθεί χωριστά. Οι καταναλωτές θα πρέπει να απευθύνονται στις τοπικές αρχές ή στα καταστήματα λιανικής για πληροφορίες που αφορούν τη σωστή διάθεση των παλαιών ηλεκτρικών συσκευών.

Χειρονακτικό άνοιγμα της πόρτας

Στην περίπτωση αδυναμίας ανοίγματος της πόρτας εξ αιτίας απουσίας ηλεκτρικής ενέργειας ενώ θέλετε να απλώσετε την μπουγάδα, προχωρήστε ως ακολούθως:
1. βγάλτε το βύσμα από την ηλεκτρική πρίζα.

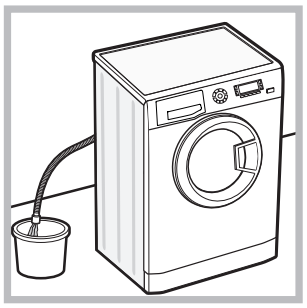

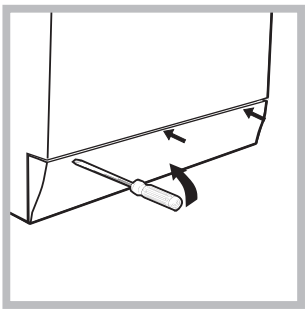

2. βεβαιωθείτε ότι η στάθμη του νερού στο εσωτερικό της μηχανής είναι χαμηλότερη σε σχέση με το άνοιγμα της πόρτας. Σε αντίθετη περίπτωση αφαιρέστε το σε περίσσεια νερό μέσω του σωλήνα αδειάσματος συλλέγοντάς το σε ένα κουβά όπως φαίνεται στην*εικόνα*.
3. αφαιρέστε το ταμπλό κάλυψης στο πρόσθιο πλευρό του πλυντηρίου με τη βοήθεια ενός κατσαβιδιού (*βλέπε εικόνα*).

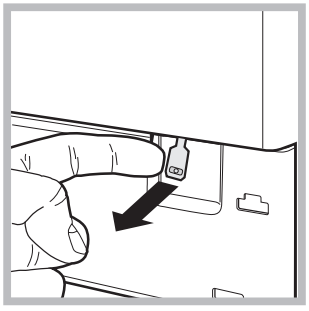

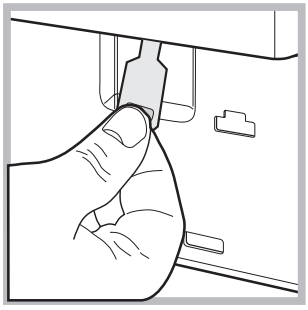

4. χρησιμοποιώντας τη γλωσσίτσα που φαίνεται στην εικόνα τραβήξτε προς τα έξω μέχρι να ελευθερώσετε το πλαστικό από το στοπ. Τραβήξτε το ακολούθως προς τα κάτω και ταυτόχρονα ανοίξτε την πόρτα.
5. ξαναμοντάρετε το πάνελ όντας σίγουροι, πριν το σπρώξετε προς τη μηχανή, ότι έχετε εισάγει τα γαντζάκια στις αντίστοιχες εσοχές.

Περιγραφή του πλυντηρίου

GR

Πίνακας ελέγχου

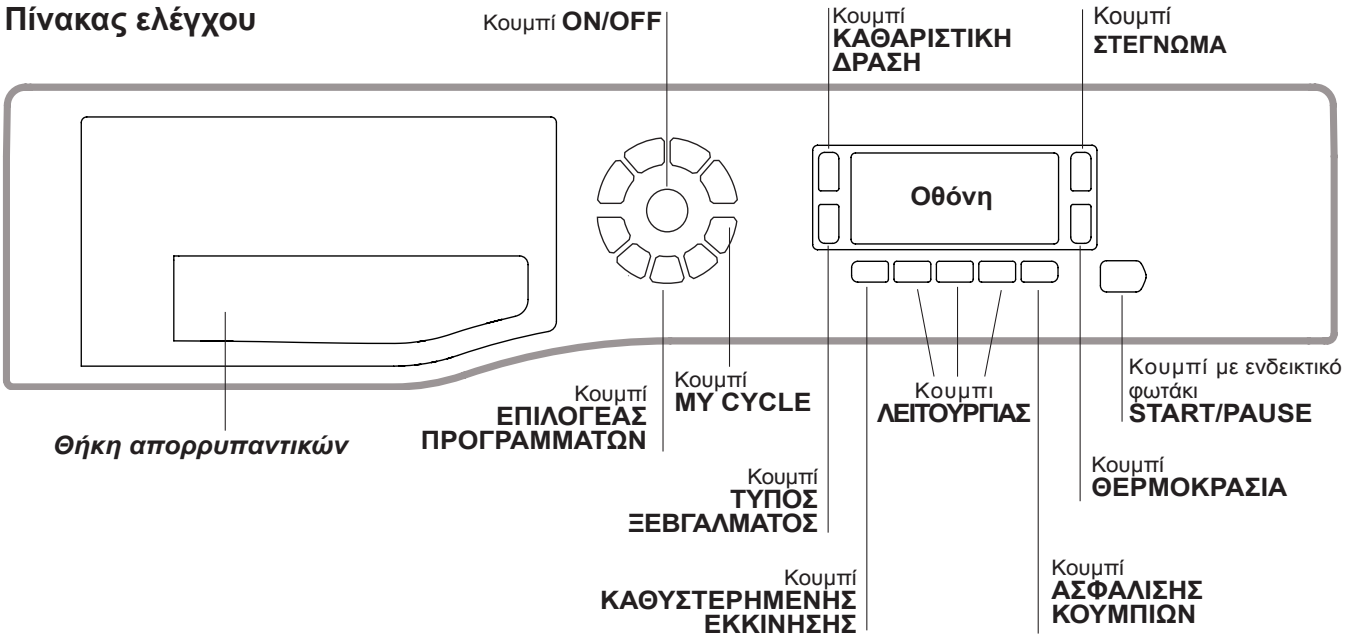

Θήκη απορρυπαντικών: για την προσθήκη απορρυπαντικών και πρόσθετων (*βλέπε «Απορρυπαντικά και μπουγάδα»*).

Κουμπί **ON/OFF** : πιέστε για λίγο το κουμπί για να ανάψετε ή να σβήσετε το πλυντήριο. Το ενδεικτικό φωτάκι START/PAUSE πράσινου χρώματος που αναβοσβήνει αργά δείχνει ότι το πλυντήριο είναι αναμμένη. Για να σβήσετε το πλυντήριο κατά το πλύσιμο πρέπει να κρατάτε πατημένο το κουμπί πιο πολύ, περίπου 3 sec. Στιγμιαίο ή τυχαίο πάτημα δεν επιτρέπει το σβήσιμο του πλυντηρίου. Το σβήσιμο του πλυντηρίου κατά το πλύσιμο σε εξέλιξη ακυρώνει το ίδιο το πλύσιμο

Κουμπί **ΕΠΙΛΟΓΕΑΣ ΠΡΟΓΡΑΜΜΑΤΩΝ:** Για να θέσετε το επιθυμητό πρόγραμμα (*βλέπε τον "Πίνακας των Προγραμμάτων").*

Κουμπί **MY CYCLE:** κρατήστε πατημένο το κουμπί για την αποθήκευση ενός κύκλου και των προσωπικών σας προτιμήσεων. Για την ανάκληση ενός κύκλου που αποθηκεύτηκε προηγουμένως πατήστε το κουμπί MY CYCLE.

Κουμπι **ΛΕΙΤΟΥΡΓΙΑΣ:** πιέστε το πλήκτρο για να επιλέξετε την επιθυμητή λειτουργία. Στην οθόνη θα φωτιστεί το σχετικό ενδεικτικό φωτάκι.

Κουμπι **ΚΑΘΑΡΙΣΤΙΚΗ ΔΡΑΣΗ** : πιέστε για να επιλέξετε την επιθυμητή ένταση πλυσίματος.

Κουμπι **ΤΥΠΟΣ ΞΕΒΓΑΛΜΑΤΟΣ** : πιέστε για να επιλέξετε τον επιθυμητό τύπο ξεβγάλματος.

Κουμπι **ΣΤΕΓΝΩΜΑ** **:** τη ρύθμιση του επιθυμητού στεγνώματος.

Κουμπι **ΘΕΡΜΟΚΡΑΣΙΑ** **:** Πατήστε για να μειώσετε τη θερμοκρασία: η τιμή εμφανίζεται στην οθόνη.

Κουμπι **ΑΣΦΑΛΙΣΗΣ ΚΟΥΜΠΙΩΝ** **:** Για την ενεργοποίηση του μπλοκ του πίνακα ελέγχου, κρατήστε πατημένο το κουμπί για περίπου 2 δευτερόλεπτα. Το αναμμένο σύμβολο δείχνει ότι ο πίνακας ελέγχου είναι ασφαλισμένος. Με τον τρόπο αυτόν παρεμποδίζονται τυχαίες τροποποιήσεις των προγραμμάτων, κυρίως αν στο σπίτι υπάρχουν παιδιά (πλην του κουμπιού ON/OFF). Για την απενεργοποίηση του κλειδώματος του πίνακα ελέγχου, κρατήστε πατημένο το κουμπί για περίπου 2 δευτερόλεπτα.

Κουμπι **ΚΑΘΥΣΤΕΡΗΜΕΝΗΣ ΕΚΚΙΝΗΣΗΣ** **:** Πατήστε για να θέσετε μια εκκίνηση με υστέρηση του προεπιλεγμένου προγράμματος. Η υστέρηση εμφανίζεται στην οθόνη.

Κουμπί με ενδεικτικό φωτάκι **START/PAUSE**: όταν το πράσινο ενδεικτικό φωτάκι αναβοσβήνει αργά, πατήστε το κουμπί για την εκκίνηση πλυσίματος. Με την εκκίνηση του κύκλου το ενδεικτικό φωτάκι σταθεροποιείται. Για να θέσετε μια παύση στο πλύσιμο, πατήστε εκ νέου το κουμπί. Το ενδεικτικό φωτάκι θα αναβοσβήνει με πορτοκαλί χρώμα. Αν το σύμβολο δεν είναι φωτισμένο, μπορείτε να ανοίξετε την πόρτα. Για να ξεκινήσει πάλι το πλύσιμο από το σημείο διακοπής, πατήστε εκ νέου το κουμπί.

Τρόπος stand by
Το πλυντήριο αυτό, σύμφωνα με τις νέες διατάξεις για την εξοικονόμηση ενέργειας, διαθέτει ένα σύστημα αυτόματου σβησίματος (stand by) που τίθεται σε λειτουργία εντός περίπου 30 λεπτών στην περίπτωση μη χρήσης. Πιέστε στιγμιαία το κουμπί ON/OFF και περιμένετε να ενεργοποιηθεί εκ νέου η μηχανή.
Κατανάλωση σε off-mode: 0,5 W
Κατανάλωση σε Left-on: 8 W

GR

Οθόνη

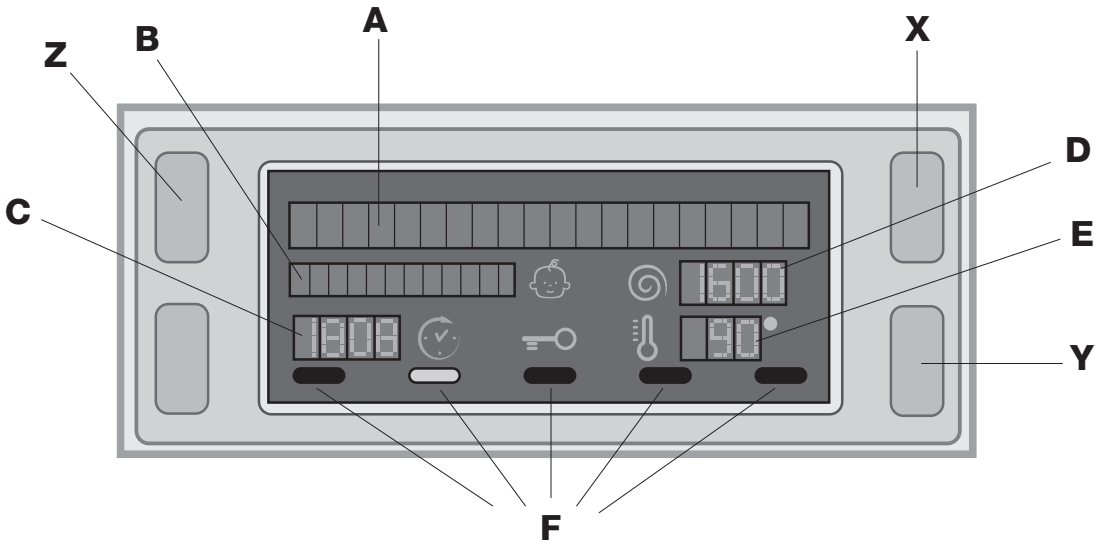

Η οθόνη είναι χρήσιμη για τον προγραμματισμό της μηχανής του πλυντηρίου και παρέχει πολλαπλές πληροφορίες.

Στις δύο επάνω γραμμές **A** και **B** απεικονίζονται το επιλεγμένο πρόγραμμα πλυσίματος ή ο τύπος στεγνώματος, η φάση πλυσίματος σε εξέλιξη (το επιλεγμένο επίπεδο στεγνώματος ή ο χρόνος στεγνώματος) και όλες οι υποδείξεις οι σχετικές με την κατάσταση προώθησης του προγράμματος.

Στη γραμμή **C** απεικονίζεται ο υπολειπόμενος χρόνος για το τέλος του κύκλου πλυσίματος σε εξέλιξη και στην περίπτωση που τεθεί μια ΚΑΘΥΣΤΕΡΗΜΕΝΗ ΕΚΚΙΝΗΣΗ, ο υπολειπόμενος χρόνος για την εκκίνηση του επιλεγμένου προγράμματος.

Στη γραμμή **D** απεικονίζεται η μέγιστη τιμή της ταχύτητας στυψίματος που μπορεί να διενεργήσει το πλυντήριο με βάση το επιλεγμένο πρόγραμμα. Αν το πρόγραμμα δεν προβλέπει το στύψιμο, η γραμμή παραμένει σβηστή.

Στη γραμμή **E** απεικονίζεται η μέγιστη τιμή της θερμοκρασία που μπορεί να επιλεγεί με βάση το τεθέν πρόγραμμα. Αν το πρόγραμμα δεν προβλέπει τη ρύθμιση της θερμοκρασίας, η γραμμή παραμένει σβηστή.

Τα ενδεικτικά φωτάκια **F** σχετίζονται με τις λειτουργίες και ανάβουν όταν η επιλεγμένη λειτουργία είναι συμβατή με το τεθέν πρόγραμμα.

Σύμβολο **ασφαλισμένη Πόρτας**
Το αναμμένο σύμβολο δείχνει ότι η πόρτα είναι ασφαλισμένη για την παρεμπόδιση τυχαίων ανοιγμάτων. Για την αποφυγή ζημιών πρέπει να περιμένετε να σβήσει το σύμβολο πριν ανοίξετε την πόρτα.

ΣΗΜΕΙΩΣΗ: αν είναι ενεργή η λειτουργία ΚΑΘΥΣΤΕΡΗΜΕΝΗ ΕΚΚΙΝΗΣΗ η πόρτα δεν μπορεί να ανοίξει, για να την ανοίξετε θέστε τη μηχανή σε παύση πιέζοντας το κουμπί START/PAUSE.

! Στο πρώτο άναμμα θα ζητηθεί η επιλογή της γλώσσας και η οθόνη θα μπει αυτόματα στο μενού επιλογής γλώσσας. Για να επιλέξετε την επιθυμητή γλώσσα πιέστε τα κουμπιά **X** και **Y**, για να επιβεβαιώσετε την επιλογή πιέστε το κουμπί **Z**. Αν θέλετε να αλλάξετε γλώσσα, σβήστε τη συσκευή, πατήστε ταυτόχρονα τα κουμπιά **X**, **Y**, **Z** μέχρι να ακούσετε ένα ηχητικό σήμα, θα εμφανιστεί εκ νέου το μενού επιλογής γλώσσας.

Πως διενεργείται έας κύκλος πλυσίματος ή στεγνώματος

GR

1. **ΑΝΑΨΤΕ ΤΟ ΠΛΥΝΤΗΡΙΟ.** Πατήστε το κουμπί ⏻, στην οθόνη θα εμφανιστεί η ένδειξη ΕΚΚΙΝΗΣΗ. Το ενδεικτικό φωτάκι START/PAUSE θα αναβοσβήνει αργά με πράσινο χρώμα.
2. **ΦΟΡΤΩΣΗ ΡΟΥΧΩΝ.** Ανοίξτε την πόρτα. Φορτώστε τα ρούχα, προσέχοντας να μην ξεπεράσετε την ποσότητα φορτίου που υποδεικνύεται στον πίνακα προγραμμάτων της επόμενης σελίδας.
3. **ΔΟΣΟΛΟΓΙΑ ΤΟΥ ΑΠΟΡΡΥΠΑΝΤΙΚΟΥ.** Βγάλτε το συρτάρι και χύστε το απορρυπαντικό στις αντίστοιχες λεκανίτσες όπως εξηγείται στο *"Απορρυπαντικά και μπουγάδα"*.
4. **ΚΛΕΙΣΤΕ ΤΗΝ ΠΟΡΤΑ.**
5. **ΕΠΙΛΕΞΤΕ ΤΟ ΠΡΟΓΡΑΜΜΑ.** Στρέψτε ένα από τα κουμπιά του ΕΠΙΛΟΓΕΑΣ ΠΡΟΓΡΑΜΜΑΤΩΝ για να επιλέξετε το επιθυμητό πρόγραμμα. Το όνομα του προγράμματος θα εμφανιστεί στην οθόνη και σε αυτό αντιστοιχίζεται μια θερμοκρασία και μια ταχύτητα στυψίματος που μπορούν να τροποποιηθούν. Στην οθόνη θα εμφανιστεί η διάρκεια του κύκλου.
6. **ΕΞΑΤΟΜΙΚΕΥΣΗ ΤΟΥ ΚΥΚΛΟΥ ΠΛΥΣΙΜΑΤΟΣ.** Ενεργήστε στα αντίστοιχα κουμπιά:

   Τροποποιήστε τη θερμοκρασία. Η μηχανή επιλέγει αυτόματα τη μέγιστη θερμοκρασία και στύψιμο για το τεθέν πρόγραμμα και συνεπώς δεν μπορούν να αυξηθούν. Πατώντας το κουμπί 🌡 μειώνεται προοδευτικά η θερμοκρασία μέχρι το πλύσιμο σε κρύο νερό "OFF". Περαιτέρω πάτημα των κουμπιών επαναφέρει τις τιμές στις μέγιστες προβλεπόμενες.
   ! Εξαίρεση: επιλέγοντας το πρόγραμμα 2 (40°C) *(1° πάτημα του κουμπιού)* η θερμοκρασία μπορεί να αυξηθεί μέχρι 90°.

   Θέστε μια εκκίνηση με υστέρηση.
   Για να θέσετε την εκκίνηση με υστέρηση του προεπιλεγμένου προγράμματος, πατήστε το σχετικό κουμπί μέχρι να επιτευχθεί ο χρόνος της επιθυμητής υστέρησης. Όταν η δυνατότητα αυτή είναι ενεργή, στην οθόνη φωτίζεται το σύμβολο 🕓. Για να απαλείψετε την εκκίνηση με υστέρηση πατήστε το κουμπί μέχρις ότου εμφανιστεί στην οθόνη η ένδειξη OFF.

   Θέστε το στέγνωμα
   Πιέζοντας μια ή περισσότερες φορές το κουμπί ΣΤΕΓΝΩΜΑ ☼ τίθεται ο επιθυμητός τύπος στεγνώματος. Προβλέπονται δύο δυνατότητες:
   A - Με βάση το βαθμό υγρασίας των στεγνωμένων ρούχων:
   ΣΙΔΕΡΩΜΑ: ενδείκνυται για ρούχα που πρέπει μετά να σιδερωθούν. Το επίπεδο υπολειπόμενης υγρασίας μαλακώνει τις πτυχές και διευκολύνει την εξαφάνισή τους.
   ΚΡΕΜΑΣΜΑ**:** ιδανικό για τα ρούχα εκείνα που δεν απαιτούν πλήρες στέγνωμα.
   ΝΤΟΥΛΑΠΑ: κατάλληλο για την μπουγάδα που θα βάλετε στην ντουλάπα χωρίς σιδέρωμα.
   ΕΠΙΠΛΕΟΝ: κατάλληλο για ρούχα που απαιτούν πλήρες στέγνωμα όπως πετσετέ και μπουρνούζια.
   B - Με βάση το χρόνο: Από **20** έως **180** λεπτά.

   Για να αποκλείσετε το στέγνωμα πιέστε το σχετικό κουμπί μέχρι να εμφανιστεί στην οθόνη η ένδειξη OFF.
   Αν, εξαιρετικά, το φορτίο ρούχων για πλύσιμο και στέγνωμα είναι μεγαλύτερο του μέγιστου προβλεπόμενου (βλέπε πίνακα στο πλάι), διενεργήστε το πλύσιμο, και με το πέρας του προγράμματος, χωρίστε το φορτίο και ξαναβάλτε ένα μέρος στο καλαθάκι. Στο σημείο αυτό ακολουθήστε τις οδηγίες για να εκτελέσετε «Μόνο το στέγνωμα». Επανάλαβε τις ίδιες ενέργειες για το υπόλοιπο φορτίο.
   ΠΑΡΑΤΗΡΗΣΗ: στο τέλος του στεγνώματος εκτελείται πάντα μια φάση ψύξης.

   Μόνο στέγνωμα
   Επιλέξτε με τον επιλογέα ΠΡΟΓΡΑΜΜΑΤΑ ένα στέγνωμα (☼ - ☼ 🧺) με βάση τον τύπο του υφάσματος, κατόπιν θέστε τον επιθυμητό τύπο στεγνώματος με τον επιλογέα ΣΤΕΓΝΩΜΑ ☼. Επιλέγοντας με το διακόπτη προγραμμάτων το στέγνωμα βαμβακερών και πατώντας το κουμπί "Eco" θα εκτελεστεί ένα αυτόματο στέγνωμα που επιτρέπει εξοικονόμηση ενέργειας χάρη σε ένα βέλτιστο συνδυασμό θερμοκρασίας του αέρα και της διάρκειας του κύκλου. Στην οθόνη θα εμφανιστεί το επίπεδο στεγνώματος "Eco".

   Θέστε την επιθυμητή ένταση πλυσίματος.
   Η δυνατότητα 🧺 επιτρέπει τη βελτιστοποίηση του πλυσίματος με βάση τον βαθμό λερώματος των υφασμάτων και την επιθυμητή ένταση πλυσίματος.
   Επιλέξτε το πρόγραμμα πλυσίματος, ο κύκλος τίθεται αυτόματα στο επίπεδο "**ΚΑΝΟΝΙΚΟ**", βελτιστοποιημένο για ρούχα μετρίως λερωμένα, (αύτη η ρύθμιση δεν ενδείκνυται για τον κύκλο "Μάλλινα", που τίθεται αυτόματα στο επίπεδο "**ΑΠΑΛΟ**"). Για ρούχα πολύ λερωμένα πατήστε το κουμπί 🧺 μέχρι την επίτευξη του επιπέδου "**ΕΝΤΑΤΙΚΟ**". Το επίπεδο αυτό εξασφαλίζει ένα πλύσιμο υψηλών επιδόσεων χάρη στη χρησιμοποίηση μεγαλύτερης ποσότητας νερού στην αρχική φάση του κύκλου και στη μεγαλύτερη μηχανική κίνηση, και είναι χρήσιμο για την απομάκρυνση των πλέον ανθεκτικών λεκέδων. Μπορεί να χρησιμοποιείται **με** ή **χωρίς** λευκαντικό; Αν επιθυμείτε να κάνετε λεύκανση εισάγετε την πρόσθετη λεκανίτσα **4**, που σας παρέχεται, στη λεκανίτσα **1**. Στη δοσολογία του λευκαντικού μην ξεπεράσετε τη στάθμη «**max**» που υποδεικνύεται στον κεντρικό πείρο *(βλέπε εικόνα της σελ. 58)*. Για ρούχα λίγο λερωμένα ή για μια πιο ευαίσθητη μεταχείριση των υφασμάτων, πατήστε το κουμπί 🧺 μέχρι την επίτευξη του επιπέδου "**ΑΠΑΛΟ**". Ο κύκλος θα μειώσει τη μηχανική κίνηση εξασφαλίζοντας τέλεια αποτελέσματα πλυσίματος για ευαίσθητα υφάσματα.

   Θέστε τον τύπο ξεβγάλματος.
   Η δυνατότητα 🧺 επιτρέπει την επιλογή του επιθυμητού τύπου ξεβγάλματος για τη μέγιστη φροντίδα των ευαίσθητων επιδερμίδων. Με το πρώτο πάτημα του κουμπιού τίθεται το επίπεδο "**ΕΝΤΟΝΟ ΞΕΒΓΑΛΜΑ**" που επιτρέπει την επιλογή ενός πρόσθετου ξεβγάλματος με εκείνα τα στάνταρ του κύκλου, για την απομάκρυνση όλων των ιχνών του απορρυπαντικού. Στο δεύτερο πάτημα του κουμπιού τίθεται το επίπεδο "**ΕΥΑΙΣΘΗΤΗ ΕΠΙΔΕΡΜΙΔΑ**" που επιτρέπει την επιλογή δύο πρόσθετων ξεβγαλμάτων με εκείνα τα στάνταρ του κύκλου και συνιστάται για τις πιο ευαίσθητες επιδερμίδες. Στο τρίτο πάτημα του κουμπιού καταχωρείται το επίπεδο "**ΥΠΟ-ΑΛΛΕΡΓΙΚΟ**" που επιτρέπει την επιλογή 3 πρόσθετων ξεβγαλμάτων πλέον εκείνων των στάνταρ του κύκλου. Η ενεργοποιημένη δυνατότητα με κύκλους σε θερμοκρασία 40° επιτρέπει την απομάκρυνση των κυριοτέρων αλλεργιογόνων όπως τρίχες γάτας και γύρη, με κύκλους σε θερμοκρασία μεγαλύτερη των 40° επιτυγχάνεται ένα εξαιρετικό επίπεδο αντιαλλεργικής προστασίας. Πατήστε πάλι το κουμπί για να επιστρέψετε στον τύπο ξεβγάλματος "**ΚΑΝΟΝΙΚΟ ΞΕΒΓΑΛΜΑ**". Αν δεν είναι δυνατό να θέσετε ή να τροποποιήσετε την υπάρχουσα ρύθμιση, στην οθόνη θα εμφανιστεί η ένδειξη "**ΑΝΕΝΕΡΓΗ**".

   Τροποποίηση των χαρακτηριστικών του κύκλου.
   • Πατήστε το κουμπί για την ενεργοποίηση της λειτουργίας. Το ενδεικτικό φωτάκι του αντίστοιχου κουμπιού θα ανάψει.
   • Πατήστε εκ νέου το κουμπί για την απενεργοποίηση της λειτουργίας. Το ενδεικτικό φωτάκι θα σβήσει.

   ! Αν η επιλεγμένη λειτουργία δεν είναι συμβατή με το τεθέν πρόγραμμα το ενδεικτικό φωτάκι θα αναβοσβήνει και η λειτουργία δεν θα ενεργοποιηθεί.
   ! Αν η επιλεγμένη λειτουργία δεν είναι συμβατή με μια άλλη που επελέγη προηγουμένως, το σχετικό φωτάκι της πρώτης επιλεγμένης λειτουργίας θα αναβοσβήνει και θα ενεργοποιηθεί μόνο η δεύτερη, το ενδεικτικό φωτάκι της ενεργοποιηθείσας λειτουργίας θα φωτιστεί.
   ! Οι λειτουργίες μπορεί να τροποποιούν το προτεινόμενο φορτίο ή/και τη διάρκεια του κύκλου.
7. **ΕΚΚΙΝΗΣΗ ΤΟΥ ΠΡΟΓΡΑΜΜΑΤΟΣ.** Πατήστε το κουμπί START/PAUSE. Το σχετικό ενδεικτικό φωτάκι θα φωτιστεί πράσινο σταθερό και η πόρτα θα μπλοκάρει (σύμβολο ΑΣΦΑΛΙΣΜΕΝΗΣ ΠΟΡΤΑΣ 🔒 αναμμένο). Κατά το πλύσιμο, στην οθόνη θα εμφανιστεί το όνομα της σε εξέλιξη φάσης. Για να αλλάξετε ένα πρόγραμμα ενώ είναι σε εξέλιξη ένας κύκλος, θέστε το πλυντήριο σε παύση πιέζοντας το κουμπί START/PAUSE (το ενδεικτικό φωτάκι START/PAUSE θα αναβοσβήνει αργά με πορτοκαλί χρώμα). Κατόπιν επιλέξτε τον επιθυμητό κύκλο και πατήστε εκ νέου το κουμπί START/PAUSE. Για να ανοίξετε την πόρτα όσο ένας κύκλος είναι σε εξέλιξη πατήστε το κουμπί START/PAUSE. Αν το σύμβολο ΑΣΦΑΛΙΣΜΕΝΗΣ ΠΟΡΤΑΣ 🔒 είναι σβηστό μπορείτε να ανοίξετε την πόρτα. Πατήστε εκ νέου το κουμπί START/PAUSE για να ξεκινήσει πάλι το πρόγραμμα από το σημείο διακοπής.
8. **ΤΕΛΟΣ ΤΟΥ ΠΡΟΓΡΑΜΜΑΤΟΣ.** Επισημαίνεται με την ένδειξη "ΤΕΛΟΣ ΚΥΚΛΟΥ" στην οθόνη, όταν το σύμβολο ΑΣΦΑΛΙΣΜΕΝΗΣ ΠΟΡΤΑΣ 🔒 σβήσει μπορείτε να ανοίξετε την πόρτα. Ανοίξτε την πόρτα, αδειάστε τα ρούχα και σβήστε τη μηχανή.

! Αν επιθυμείτε αν ακυρώσετε έναν ήδη τεθέντα κύκλο, πατήστε επί μακρόν το κουμπί ⏻. Ο κύκλος θα διακοπεί και η μηχανή θα σβήσει.

Προγράμματα και λειτουργίες

Hotpoint
ARISTON

GR

Πίνακας των Προγραμμάτων

Προγράμματα	Περιγραφή του Προγράμματος	Μέγιστη θερμοκρ. (°C)	Μέγιστη ταχύτητα (στροφές ανά λεπτό)	Στέγνωμα	Απορρυπαντικά			Μέγιστο Φορτίο. (Kg)	Διάρκεια κύκλου
					Πλύσιμο	Λευκαντικό	Μαλακτικό		
	CLEAN Plus								Μπορείτε να ελέγξετε τη διάρκεια των προγραμμάτων πλυσίματος στην οθόνη.
1	**ΔΥΣΚΟΛΟΙ ΛΕΚΕΔΕΣ** (1° πάτημα του κουμπιού)	40°	1400	●	●	-	●	5	
1	**ΔΥΣΚΟΛΟΙ ΛΕΚΕΔΕΣ ΓΡΗΓΟΡΟ** (ΔΥΣΚ.ΛΕΚΕΔΕΣ ΓΡΗΓΟΡΟ) (2° πάτημα του κουμπιού)	40°	1200	●	●	-	●	4,5	
2	**ΒΑΜΒΑΚΕΡΑ** (1° πάτημα του κουμπιού): Χρωματιστά ανθεκτικά, λίγο λερωμένα.	40° (Max. 90°)	1400	●	●	●	●	9	
2	**ΟΙΚΟ-ΒΑΜΒΑΚΕΡΑ** 60°C (2° πάτημα του κουμπιού) **(1)**: Λευκά και χρωματιστά ανθεκτικά, πολύ λερωμένα.	60°	1400	●	●	-	●	9	
2	**ΟΙΚΟ-ΒΑΜΒΑΚΕΡΑ** 40°C (2° πάτημα του κουμπιού) **(2)**: Χρωματιστά ανθεκτικά, λίγο λερωμένα.	40°	1400	●	●	-	●	9	
2	**ΒΑΜΒΑΚΕΡΑ** 20°C (3° πάτημα του κουμπιού): Χρωματιστά ανθεκτικά, λίγο λερωμένα.	20°	1400	●	●	●	●	9	
3	**ΑΝΘΕΚΤ. ΣΥΝΘΕΤΙΚΑ**: Χρωματιστά ανθεκτικά, πολύ λερωμένα.	60°	1000	●	●	●	●	4	
	SPECIALS								
4	**ΦΡΟΝΤΙΔΑ ΜΑΛΛΙΝΑ** (ΜΑΛΛΙΝΑ) (1° πάτημα του κουμπιού)**:** Για μάλλινα, cachemire, κλπ.	40°	800	●	●	-	●	2	
4	**ΕΥΑΙΣΘΗΤΑ** (2° πάτημα του κουμπιού)	30°	0	●	●	-	●	1	
M	**MY CYCLE** (ΜΝΗΜΗ)**:** Επιτρέπει την αποθήκευση οποιουδήποτε τύπου πλυσίματος.								
6	**ΓΡΗΓΟΡΗ ΠΛΥΣΗ 30'**: Για το γρήγορο φρεσκάρισμα ρούχων ελαφρά λερωμένων (δεν ενδείκνυται για μάλλινα, μεταξωτά και ρούχα που πλένονται στο χέρι).	30°	800	-	●	-	●	3,5	
	DRYING								
7	**ΠΛΥΣΗ & ΣΤΕΓΝΩΜΑ**	30°	1400	●	●	-	●	1	
8	**ΣΤΕΓΝΩΜΑ ΒΑΜΒΑΚΕΡΑ** (1° πάτημα του κουμπιού)	-	-	●	-	-	-	6	
8	**ΣΤΕΓΝΩΜΑ ΣΥΝΘΕΤΙΚΑ** (2° πάτημα του κουμπιού)	-	-	●	-	-	-	4	
8	**ΣΤΕΓΝΩΜΑ ΜΑΛΛΙΝΩΝ** (3° πάτημα του κουμπιού)	-	-	●	-	-	-	2	
	Επί μέρους								
	ΣΤΥΨΙΜΟ (1° πάτημα του κουμπιού).	-	1400	●	-	-	-	9	
	ΞΕΒΓΑΛΜΑ (2° πάτημα του κουμπιού).	-	1400	●	-	-	●	9	
	ΑΠΟΧΕΤΕΥΣΗ ΝΕΡΟΥ (3° πάτημα του κουμπιού).	-	0	-	-	-	-	9	

Η διάρκεια του κύκλου που φαίνεται στην οθόνη ή στο εγχειρίδιο αποτελεί μια εκτίμηση υπολογισμένη με βάση τις στάνταρ συνθήκες. Ο πραγματικός χρόνος μπορεί να ποικίλει με βάση πολυάριθμους παράγοντες όπως θερμοκρασία και πίεση του εισερχόμενου νερού, θερμοκρασία περιβάλλοντος, ποσότητα απορρυπαντικού, ποσότητα και τύπος φορτίου, ισοστάθμιση του φορτίου, πρόσθετες επιλεγμένες δυνατότητες.

Για όλα τα Test Institutes:
1) Πρόγραμμα ελέγχου σύμφωνα με την προδιαγραφή EN 50229: θέστε το πρόγραμμα "2" 60°C *(2° πάτημα του κουμπιού)***.**
2) Πρόγραμμα βαμβακερών μακρύ: θέστε το πρόγραμμα "2" 40°C *(2° πάτημα του κουμπιού)***.**

Λειτουργίες πλυσίματος

! Αν η επιλεγμένη λειτουργία δεν είναι συμβατή με το τεθέν πρόγραμμα το ενδεικτικό φωτάκι θα αναβοσβήνει και η λειτουργία δεν θα ενεργοποιηθεί.
! Αν η επιλεγμένη λειτουργία δεν είναι συμβατή με μια άλλη που επελέγη προηγουμένως, το σχετικό φωτάκι της πρώτης επιλεγμένης λειτουργίας θα αναβοσβήνει και θα ενεργοποιηθεί μόνο η δεύτερη, το ενδεικτικό φωτάκι της ενεργοποιηθείσας λειτουργίας θα φωτιστεί.

Οικονομία Χρόνου

Επιλέγοντας τη δυνατότητα αυτή μειώνεται η διάρκεια του προγράμματος μέχρι 50% με βάση τον επιλεγμένο κύκλο, εξασφαλίζοντας ταυτόχρονα μια εξοικονόμηση νερού και ενέργειας. Χρησιμοποιείτε τον κύκλο αυτόν για ρούχα όχι υπερβολικά λερωμένα.

½

Πιέζοντας το κουμπί αυτό μειώνεται η ταχύτητα στυψίματος.

Eco wash

Η λειτουργία Eco Wash συμβάλλει στην εξοικονόμηση ενέργειας μη θερμαίνοντας το νερό που χρησιμοποιείται στο πλύσιμο της μπουγάδας – ένα πλεονέκτημα τόσο για το περιβάλλον όσο και για τον λογαριασμό του ηλεκτρικού. Πράγματι, η ενισχυμένη δράση και η βελτιστοποιημένη κατανάλωση εγγυώνται βέλτιστα αποτελέσματα στην ίδια μέση διάρκεια ενός στάνταρ κύκλου. Για να πετύχετε τα βέλτιστα αποτελέσματα πλυσίματος, συστήνεται η χρήση ενός υγρού απορρυπαντικού.

Επιλέγοντας και τη λειτουργία στεγνώματος, στο τέλος του πλυσίματος εκτελείται αυτόματα ένα στέγνωμα που συμβάλλει κι αυτό στην εξοικονόμηση ενέργειας χάρη σε ένα βέλτιστο συνδυασμό θερμοκρασίας του αέρα και της διάρκειας του κύκλου. Στην οθόνη θα εμφανιστεί το επίπεδο στεγνώματος "Eco".

Απορρυπαντικά και μπουγάδα

GR

Θήκη απορρυπαντικών

Το καλό αποτέλεσμα του πλυσίματος εξαρτάται επίσης και από τη σωστή δοσολογία του απορρυπαντικού: υπερβάλλοντας δεν πλένουμε αποτελεσματικότερα και συντελούμε στη δημιουργία κρούστας στα εσωτερικά μέρη του πλυντηρίου και στη μόλυνση του περιβάλλοντος.
! Να χρησιμοποιείτε απορρυπαντικά σε σκόνη για ρούχα λευκά βαμβακερά και για την πρόπλυση και για πλυσίματα σε θερμοκρασία μεγαλύτερη των 60°C.
! Ακολουθήστε τις υποδείξεις που αναγράφονται στη συσκευασία του απορρυπαντικού.
! Μη χρησιμοποιείτε απορρυπαντικά για πλύσιμο στο χέρι, διότι παράγουν πολύ αφρό.

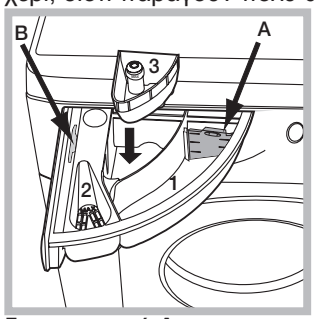

Βγάλτε τη θήκη απορρυπαντικών και εισάγετε το απορρυπαντικό ή το πρόσθετο ως εξής.

θήκη 1: Απορρυπαντικό για πλύσιμο (σε σκόνη ή υγρό)
Σε περίπτωση χρήσης υγρού απορρυπαντικού, συστήνεται να χρησιμοποιείτε το δοσομετρητή **A** που σας παρέχεται για σωστή δοσολογία. Για τη χρησιμοποίηση του απορρυπαντικού σε σκόνη αποθέστε το δοσομετρητή στην κοιλότητα **B**.
θήκη 2: Πρόσθετα (μαλακτικό, κλπ.)
θήκη πρόσθετη 3: Λευκαντικό

Προετοιμασία της μπουγάδας

- Χωρίστε τη μπουγάδα ανάλογα:
- με το είδος του υφάσματος/ το σύμβολο της ετικέτας.
- τα χρώματα: χωρίστε τα χρωματιστά ρούχα από τα λευκά.
- Εκκενώστε τις τσέπες και ελέγξτε τα κουμπιά.
- Μην ξεπερνάτε τις υποδεικνυόμενες τιμές στον *"Πίνακας Προγραμμάτων"* σε σχέση με το βάρος της στεγνής μπουγάδας.

Πόσο ζυγίζει η μπουγάδα;

1 σεντόνι 400-500 gr.
1 μαξιλαροθήκη 150-200 gr.
1 τραπεζομάντιλο 400-500 gr.
1 μπουρνούζι 900-1.200 gr.
1 πετσέτα 150-250 gr.

Ειδικά προγράμματα

ΔΥΣΚΟΛΟΙ ΛΕΚΕΔΕΣ: το πρόγραμμα είναι κατάλληλο για το πλύσιμο ρούχων πολύ λερωμένων, με χρώματα ανθεκτικά. Το πρόγραμμα εγγυάται μια κλάση πλυσίματος ανώτερη της κλάσης στάνταρ (κλάση A). Μην εκτελείτε το πρόγραμμα αναμιγνύοντας ρούχα διαφορετικού χρώματος. Συνιστάται η χρήση απορρυπαντικού σε σκόνη. Για λεκέδες δύσκολους συνιστάται η προκαταρκτική περιποίηση με ειδικά πρόσθετα.
Επιλέγοντας τη λειτουργία στεγνώματος, στο τέλος του πλυσίματος εκτελείται αυτόματα ένα στέγνωμα όπως έξω στον αέρα με το πλεονεκτήματα να μην ευνοείται το κιτρίνισμα εξ αιτίας των ηλιακών ακτίνων και την αποφυγή της απώλειας της λευκότητας εξ αιτίας της ενδεχόμενης σκόνης που υπάρχει στον αέρα. Μπορούν να τεθούν μόνο τα στεγνώματα με επίπεδα. Συστήνεται η χρήση του επιπέδου στεγνώματος «ΚΡΕΜΑΣΜΑ».
ΔΥΣΚΟΛΟΙ ΛΕΚΕΔΕΣ ΓΡΗΓΟΡΟ: το πρόγραμμα σχεδιάστηκε για να πλένει σε μια ώρα τα ρούχα ακόμα και με επίμονους καθημερινούς λεκέδες. Κατάλληλο για ρούχα χρωματιστά με ανάμικτες ίνες, εξασφαλίζοντας τη μέγιστη φιλικότητα στις ίνες.
Επιλέγοντας τη λειτουργία στεγνώματος, στο τέλος του πλυσίματος εκτελείται αυτόματα ένα στέγνωμα όπως έξω στον αέρα με το πλεονεκτήματα να μην ευνοείται το κιτρίνισμα εξ αιτίας των ηλιακών ακτίνων και την αποφυγή της απώλειας της λευκότητας εξ αιτίας της ενδεχόμενης σκόνης που υπάρχει στον αέρα. Μπορούν να τεθούν μόνο τα στεγνώματα με επίπεδα. Συστήνεται η χρήση του επιπέδου στεγνώματος «ΚΡΕΜΑΣΜΑ».
ΒΑΜΒΑΚΕΡΑ 20°C: ιδανικό για φορτία λερωμένων βαμβακερών. Οι καλές επιδόσεις και σε χαμηλή θερμοκρασία, συγκρίσιμες με ένα πλύσιμο στους 40°, εξασφαλίζονται από μια μηχανική δράση που λειτουργεί με μεταβολή ταχύτητας σε επαναλαμβανόμενες και κοντινές αυξομειώσεις.
ΜΑΛΛΙΝΑ *(1° πάτημα του κουμπιού)* **-** ***Woolmark Apparel Care - Green:*** Ο κύκλος πλυσίματος "Μάλλινα" αυτού του πλυντηρίου εγκρίθηκε από την Woolmark Company για το πλύσιμο μάλλινων ρούχων που ταξινομούνται ως "πλενόμενα στο χέρι", αρκεί το πλύσιμο να εκτελείται σύμφωνα με τις οδηγίες της ετικέτας του ενδύματος και τις υποδείξεις του κατασκευαστή του πλυντηρίου αυτού. (M1127)



ΕΥΑΙΣΘΗΤΑ: χρησιμοποιήστε το πρόγραμμα 4 *(2° πάτημα του κουμπιού)* για το πλύσιμο ρούχων πολύ ευαίσθητων που φέρουν πρόσθετα όπως στρας ή παγέτες.
Συνιστάται να γυρίζετε από την ανάποδη τα ρούχα πριν το πλύσιμο και να βάζετε τα μικρά ρούχα στο ειδικό σακίδιο για το πλύσιμο των ευαίσθητων ρούχων.
Για καλύτερα αποτελέσματα συνιστάται η χρήση υγρού απορρυπαντικού για ευαίσθητα ρούχα.
Επιλέγοντας τη λειτουργία στεγνώματος αποκλειστικά με χρόνο, στο τέλος του πλυσίματος εκτελείται ένα στέγνωμα ιδιαίτερα απαλό χάρη σε μια ελαφρά κίνηση και από ένα ρεύμα αέρα σε μια θερμοκρασία κατάλληλα ελεγχόμενη.
Οι προτεινόμενοι χρόνοι είναι:
1 kg συνθετικών --> 160 min.
1 kg συνθετικών και βαμβακερών --> 180 min.
1 kg βαμβακερών --> 180 min.
Ο βαθμός στεγνώματος εξαρτάται από το φορτίο και από τη σύνθεση του υφάσματος.

Για το πλύσιμο **μεταξωτών** ρούχων και **κουρτινών**, επιλέξτε τον κύκλο 4 *(2° πάτημα του κουμπιού)* και θέστε το επίπεδο "**ΑΠΑΛΟ**" της δυνατότητας .
ΠΛΥΣΗ & ΣΤΕΓΝΩΜΑ: χρησιμοποιήστε το πρόγραμμα 7 για να πλύνετε και να στεγνώσετε ρούχα (Βαμβακερά και Συνθετικά) ελαφρά λερωμένα σε λίγο χρόνο. Επιλέγοντας τον κύκλο αυτόν μπορείτε να πλύνετε και να στεγνώσετε μέχρι 1 kg μπουγάδας σε μόνο 45 λεπτά. Για να πετύχετε τα βέλτιστα αποτελέσματα χρησιμοποιείτε υγρό απορρυπαντικό. Προπλύνετε μανικέτια, λαιμούς και λεκέδες.

Σύστημα ισοστάθμισης του φορτίου

Πριν από κάθε στύψιμο, για να αποφύγετε δονήσεις υπερβολικές και για να κατανείμετε ομοιόμορφα το φορτίο, ο κάδος διενεργεί περιστροφές σε μια ταχύτητα ελαφρά ανώτερη εκείνης του πλυσίματος. Αν στο τέλος των διαδοχικών προσπαθειών το φορτίο δεν έχει ακόμη εξισορροπηθεί σωστά η μηχανή διενεργεί το στύψιμο σε μια ταχύτητα χαμηλότερη της προβλεπόμενης. Παρουσία υπερβολικής αστάθειας, το πλυντήριο διενεργεί την κατανομή αντί του στυψίματος. Για να ευνοηθεί καλύτερη κατανομή του φορτίου και της σωστής εξισορρόπησης συνιστάται η ανάμιξη ρούχων μεγάλων και μικρών διαστάσεων.

Ανωμαλίες και λύσεις

Hotpoint
ARISTON

GR

Μπορεί να συμβεί το πλυντήριο να μη λειτουργεί. Πριν τηλεφωνήσετε στην Υποστήριξη (βλέπε *"Υποστήριξη"*), ελέγξτε αν δεν πρόκειται για πρόβλημα που επιλύεται εύκολα με τη βοήθεια του ακόλουθου καταλόγου.

Ανωμαλίες:	**Δυνατά αίτια / Λύση:**
Το πλυντήριο δεν ανάβει.	• Το βύσμα δεν έχει εισαχθεί στην ηλεκτρική πρίζα ή τουλάχιστον όχι αρκετά για να κάνει επαφή. • Στο σπίτι δεν υπάρχει ρεύμα.
Ο κύκλος πλυσίματος δεν ξεκινάει.	• Η πόρτα δεν κλείνει καλά. • Το κουμπί ON/OFF δεν πατήθηκε. • Το κουμπί START/PAUSE δεν πατήθηκε. • Η βρύση του νερού δεν είναι ανοιχτή. • Τέθηκε μια καθυστέρηση στον χρόνο εκκίνησης (*βλέπε «Πως διενεργείται ένας κύκλος πλυσίματος»*).
Το πλυντήριο δεν φορτώνει νερό (Στην οθόνη θα εμφανιστεί η ένδειξη "ΑΠΟΥΣΙΑ ΝΕΡΟΥ, ΑΝΟΙΞΤΕ ΤΗΝ ΠΑΡΟΧΗ").	• Ο σωλήνας τροφοδοσίας του νερού δεν είναι συνδεδεμένος στον κρουνό. • Ο σωλήνας είναι διπλωμένος. • Η βρύση του νερού δεν είναι ανοιχτή. • Στο σπίτι λείπει το νερό. • Δεν υπάρχει αρκετή πίεση. • Το κουμπί START/PAUSE δεν πατήθηκε.
Το πλυντήριο φορτώνει και αδειάζει νερό συνεχώς.	• Ο σωλήνας αδειάσματος δεν έχει εγκατασταθεί μεταξύ 65 και 100 cm από το έδαφος (*βλέπε «Εγκατάσταση»*). • Το άκρο του σωλήνα αδειάσματος είναι βυθισμένο στο νερό (*βλέπε "Εγκατάσταση"*). • Το επιτοίχιο άδειασμα δεν έχει απαέρωση. Αν μετά από αυτούς τους ελέγχους το πρόβλημα δεν λύνεται, κλείστε τη βρύση του νερού, σβήστε το πλυντήριο και καλέστε την υποστήριξη. Αν η κατοικία βρίσκεται στους τελευταίους ορόφους ενός κτιρίου, μπορεί να διαπιστωθούν φαινόμενα σιφωνισμού, οπότε το πλυντήριο φορτώνει και αδειάζει νερό συνεχώς. Για την αντιμετώπιση του προβλήματος διατίθενται στο εμπόριο κατάλληλες βαλβίδες αντι-σιφωνισμού.
Το πλυντήριο δεν φορτώνει ή δεν στύβει.	• Το πρόγραμμα δεν προβλέπει το άδειασμα: με ορισμένα προγράμματα πρέπει να το εκκινήσετε χειρονακτικά(*βλέπε "Προγράμματα και λειτουργίες").* • Ο σωλήνας αδειάσματος είναι διπλωμένος *(βλέπε «Εγκατάσταση»).* • Ο αγωγός εκκένωσης είναι βουλωμένος.
Το πλυντήριο δονείται πολύ κατά το στύψιμο.	• Ο κάδος, τη στιγμή της εγκατάστασης, δεν ξεμπλόκαρε σωστά (*βλέπε "Εγκατάσταση"*). • Το πλυντήριο δεν είναι οριζοντιωμένο (*βλέπε "Εγκατάσταση"*). • Το πλυντήριο είναι πολύ στενά μεταξύ τοίχου και επίπλων (*βλέπε "Εγκατάσταση"*).
Το πλυντήριο χάνει νερό.	• Ο σωλήνας τροφοδοσίας του νερού δεν είναι καλά βιδωμένος (*βλέπε "Εγκατάσταση"*). • Η θήκη των απορρυπαντικών είναι βουλωμένη (για να την καθαρίσετε *βλέπε "Συντήρηση και φροντίδα"*). • Ο σωλήνας αδειάσματος δεν έχει στερεωθεί καλά (*βλέπε «Εγκατάσταση»*).
Η μηχανή είναι ασφαλισμένη, η οθόνη αναβοσβήνει και επισημαίνει έναν κωδικό ανωμαλίας (π.χ.: F-01, F-..).	• Σβήστε τη μηχανή και βγάλτε το βύσμα από την πρίζα, περιμένετε περίπου 1 λεπτό μετά ξανανάψτε τη. Αν η ανωμαλία επιμένει, καλέστε την Υποστήριξη.
Σχηματίζεται πολύς αφρός.	• Το απορρυπαντικό δεν είναι ειδικό για πλυντήριο (πρέπει να υπάρχει η ένδειξη "για πλυντήριο", "για πλύσιμο στο χέρι και στο πλυντήριο", ή παρόμοια). • Η δοσολογία υπήρξε υπερβολική.
Το Πλυντήριο με Στεγνωτήριο δεν στεγνώνει.	• Το βύσμα δεν έχει εισαχθεί στην ηλεκτρική πρίζα, ή τουλάχιστον όχι αρκετά για να κάνει επαφή. • Στο σπίτι δεν υπάρχει ρεύμα. • Η πόρτα δεν είναι καλά κλειστή. • Τέθηκε μια καθυστέρηση στον χρόνο εκκίνησης. • Το ΣΤΕΓΝΩΜΑ είναι στη θέση **OFF**.

Υποστήριξη

GR

Πριν επικοινωνήσετε με την Υποστήριξη:
- Ελέγξτε αν η ανωμαλία μπορείτε να την αντιμετωπίσετε μόνοι σας *(βλέπε "Ανωμαλίες και λύσεις");*
- Επανεκκινήστε το πρόγραμμα για να ελέγξετε αν το πρόβλημα αντιμετωπίστηκε;
- Σε αρνητική περίπτωση, επικοινωνήστε με την εξουσιοδοτημένη Τεχνική Υποστήριξη στον τηλεφωνικό αριθμό που υπάρχει στο πιστοποιητικό εγγύησης.

! Μην καταφεύγετε ποτέ σε μη εξουσιοδοτημένους τεχνικούς.

Γνωστοποιήστε:
- το είδος της ανωμαλίας;
- το μοντέλο του μηχανήματος (Mod.);
- τον αριθμό σειράς (S/N).

Οι πληροφορίες αυτές βρίσκονται στην ταμπελίτσα που υπάρχει στο πίσω μέρος του πλυντηρίου και στο πρόσθιο μέρος ανοίγοντας την πόρτα.

Kullanma Kılavuzu

ÇAMAŞIR MAKİNESİ

! Bu sembol size bu talimatlar kılavuzunu okumayı hatırlatır.

TR

Türkçe

FDD 9640

İçindekiler

Montaj, 62-63
Ambalajın çıkartılması ve seviye ayarı getirilmesi
Su ve elektrik bağlantıları
İlk yıkama
Teknik veriler

Bakım ve özen, 64
Su ve elektrik kesilmesi
Çamaşır makinesin temizlenmesi
Deterjan haznesinin temizlenmesi
Kapak ve hazne bakımı
Pompanın temizlenmesi
Su besleme hortumunun kontrol edilmesi

Önlemler ve öneriler, 65
Genel güvenlik uyarıları
Atıkların tasfiye edilmesi
Cam kapağın açılması

Çamaşır makinesinin tanımı, 66-67
Kontrol paneli
Ekran

Bir yıkama veya kurutma işlemi nasıl yapılır, 68

Programlar ve işlevler, 69
Program tablosu
Yıkama işlevleri

Deterjan ve çamaşır, 70
Deterjan haznesi
Çamaşırın hazırlanması
Özel programlar
Yük dengeleme sistemi

Arızalar ve onarımlar, 71

Teknik Servis, 72

Hotpoint ARISTON

Montaj

TR

! Bu kitapçığı gerektiği her an danışabilmeniz için özenle saklayınız. Çamaşır makinesinin satılması, devri veya nakli durumlarında da, yeni sahibinin faydalanabilmesi için bu kılavuz makineyle beraber saklanmalıdır.
! Talimatları dikkatlice okuyunuz; montaj, kullanım ve güvenliğe ilişkin önemli bilgiler içermektedir.
! Taşıma ve Nakliye Sırasında Dikkat Edilecek Konular
Taşıma ve nakliye sırasında ambalajın tamamen kapalı olduğundan emin olunuz,
Taşıma ve nakliye işlemini orijinal ambalajı ile yapınız.
Taşıma esnasında üründe hasar ve arıza oluşmamasına, vurma, çarpma, düşürme vb. dış etkenler nedeniyle ürünün zarar görmemesine dikkat ediniz.
Ambalajı zarar verebilecek nem, su, v.b. dış etkenlere karşı koruyunuz.
Cihazın montajı yetkili servis tarafından gerçekleştirilecektir.

Ambalajın çıkartılması ve aynı seviyeye getirilmesi

Ambalajdan çıkartılması

1. Çamaşır makinesinin ambalajdan çıkartılması.
2. Çamaşır makinesinin taşıma esnasında hasar görmemiş olduğunu kontrol ediniz. Hasar görmüş ise monte etmeyiniz. Satıcıya başvurunuz.

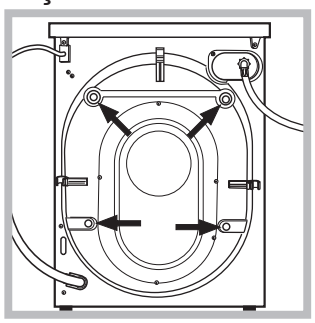

3. Taşıma sırasında arka tarafta bulunan **4** adet koruyucu vidayı ve ara parçasıyla birlikte buradaki lastiği de çıkartınız (*bakınız şekil*).

4. Delikleri ambalajda bulacağınız plastik kapaklarla kapayınız.
5. Tüm parçaları muhafaza ediniz: çamaşır makinesinin nakli gerektiği takdirde takılmaları gerekmektedir.
! Ambalajlar çocuk oyuncağı değildir.

Cihazın aynı seviyeye getirilmesi

1. çamaşır makinesini düz ve sert bir zemine yerleştiriniz, duvar veya mobilyalara dayamayınız.

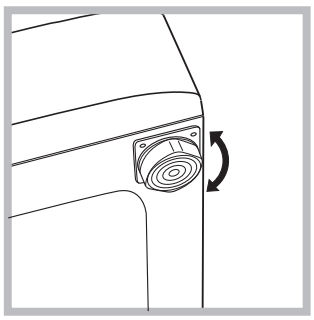

2. Yerleştirilecek zemin tam düz değilse çamaşır makinesinin vidalı ön ayaklarını sıkarak veya gevşeterek dengeyi sağlayınız *(bkz. şekil)*; eğim açısı, makinenin üst tezgahına göre 2° den fazla olmamalıdır.
Sağlıklı bir dengeleme, çamaşır makinesine sağlam bir duruş kazandıracağı gibi, çalışması esnasındaki sarsıntı, gürültü ve hareketlilikleri de önleyecektir. Zeminde moket veya halı olması halinde, ayarı makinenin altında havalandırma olabilecek şekilde yapınız .

Su ve elektrik bağlantıları

Su besleme hortumunun takılması

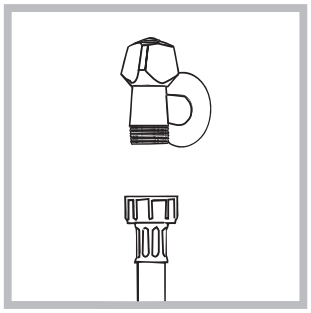

1. Tedarik borusunu 3/4 gaz vidalı bağlantı kullanarak bir soğuk su musluğuna bağlayın *(bkz. şekil)*.
Bağlantıyı yapmadan önce, suyu berraklaşana kadar akıtınız.

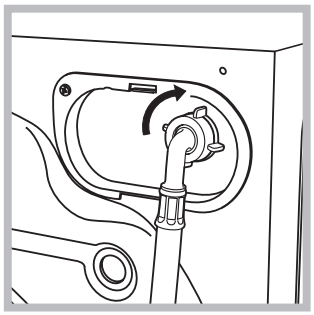

2. Su besleme hortumunu arka kısımının üst sağ köşesinde bulunan su girişine vidalayarak makineye bağlayınız *(bkz. şekil)*.

3. Hortumda katlanma ve ezilme olmamasına dikkat ediniz.
! Musluğun su basıncının Teknik Veriler tabelasında belirtildiği gibi olması gerekir *(bkz. yan sayfa)*.
! Besleme hortumunun boyu yetersizse yetkili bir satıcı mağaza veya teknisyene başvurunuz.
! Kesinlikle daha önceden kullanılmış hortum kullanmayınız.
! Makine ile birlikte verilen hortumları kullanınız.

Tahliye hortumunun bağlanması

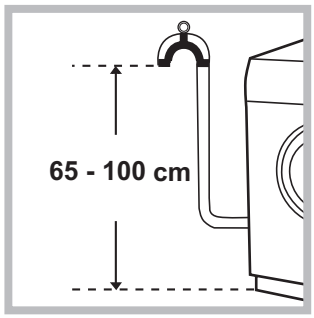

Tahliye hortumunu bükmeden zeminden 65 ila 100 cm yukarıda yer alan pis su borusuna veya duvar tahliyesine bağlayın;

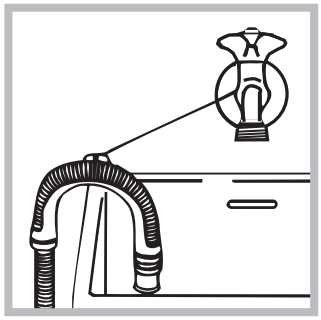

Buna alternatif olarak, makine ile birlikte verilen pis su borusunu musluğa (şekle bakınız) bağlayarak lavabo veya küvetin kenarına yerleştirin. Hortumun serbest kalan ucu suya daldırılmamalıdır.

! Hortum eklerinin kullanımı önermiyoruz; kesinlikle gerekliyse ek hortum orijinal hortum ile aynı çapta olmalı ve uzunluğu 150 cm. aşmamalıdır.

Elektrik bağlantıları

Cihazı elektrik prizine takmadan önce, aşağıdakilerden emin olun:
- Prizin topraklandıgından ve ilgili mevzuata uygun oldugundan;
- Prizin teknik veri tablosunda gösterilmekte olan maksimum cihaz elektrik yüküne dayanıp dayanamayacagından *(teknik veri tablosuna bakiniz);*
- Güç kaynagı voltajının teknik veri tablosunda gösterilen degerlere uygun olup olmadigindan (*teknik veri tablosuna bakiniz*);
- Elektrik prizinin çamaşır makinesinin fişi ile uyumlu olup olmadığından emin olun. Muhafazalı değilse, priz veya fişi değiştirin.

! Çamaşır makinesi kapalı alan olsa bile, evin dışına yerleştirilmemelidir. Cihazın yağmur, fırtına ve diğer hava koşullarına maruz bırakılması son derece tehlikelidir.
! Çamaşır makinesi yerleştirildiğinde, elektrik prizi kolay ulaşılabilir bir durumda olmalıdır.
! Uzatma kablosu veya çoklu priz kullanmayın.
! Kablo bükülmemeli veya sıkıştırılmamalıdır.
! Güç kablosu ve fisi sadece yetkili teknisyenler tarafından degistirilmelidir.

Uyarı! Bu standartlara uyulmaması durumunda sirket sorumlu tutulamaz.
! Cihazın montajı yetkili servis tarafından gerçekleştirilecektir.

İlk yıkama

Ilk kullanimdan önce programlar tablosundaki "Kendi kendini temizleme" Programi kullanarak çamasir olmadan deterjanla bir yikama yapin (*"Çamaşır makinesinin temizlenmesi" bakınız*).

Teknik bilgiler	
Model	FDD 9640
Ölçüler	genişlik 59,5 cm yükseklik 85 cm derinlik 60,5 cm
Kapasite	yıkama için 1 kg'dan 9 kg'a; kurutma için 1 kg dan 6 kg'a.
Elektrik bağlantıları	makine üstünde takılı olan teknik veriler plakasına bakınız.
Su bağlantıları	max. su basıncı 1 MPa (10 bar) min. su basıncı 0,05 MPa (0,5 bar) tambur kapasitesi 62 litre
Sıkma hızı	maksimum dakikada 1400 devire kadar
EN 50229 standartları uyarınca kontrol programları	**yıkama:** Program 2 (60°) *(tuşa 2 kez basınız)*; 9 kg çamaşırla. **kurutma:** daha az yükün (3kg) kurutulması "EKSTRA KURU" kurutma seviyesi seçilerek gerçekleştirilmelidir, çamaşır yükü 3 çarşaf, 2 yastık kılıfı ve 1 havludan oluşmalıdır; kalan yükün kurutulması, "EXTRA KURU" kurutma seviyesi seçilerek gerçekleştirilmelidir.
CE 	Bu makina aşağıda belirtilen AB normlarına uygundur: - 2004/108/CE (Elektromanyetik Uyum) - 2012/19/EU (WEEE) - 2006/95/CE (Alçak gerilim)

Bakım ve özen

TR

Su ve elektrik kesilmesi

- Su musluğunu her yıkamadan sonra kapatınız. Böylece çamaşır makinesinin su tesisatının eskimesi engellenir, su kaçağı tehlikesi ortadan kalkar.
- Bakım ve temizlik işlemleri esnasında çamaşır makinesinin fişini çekiniz.

Çamaşır makinesinin temizlenmesi

• Dış gövde ve plastik aksam ılık su ve sabunla ıslatılmış bir bez vasıtasıyla temizlenebilir. Çözücü ve aşındırıcı maddeler kullanmayınız.
• Çamaşır makinesinde tambur boşken çalıştırılması gereken “Kendi kendini temizleme” programı bulunmaktadır.
Deterjan (az kirli çamaşırlar için tavsiye edilen miktarın %10’u kadar) veya çamaşır makinesinin temizliği için kullanılan özel katkı maddeleri, yıkama programında yardımcı olarak kullanılabilir. 40 yıkamada bir “Kendi kendini temizleme” programını çalıştırmanız önerilir.

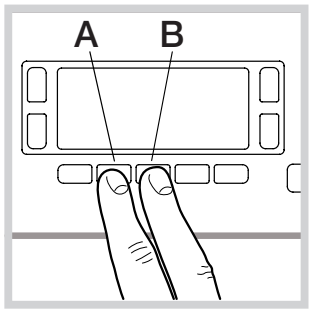

Programı devreye sokmak için 5 saniye boyunca **A** ve **B** tuşlarına aynı anda basınız *(bakınız Şekil).*
Program, otomatik olarak başlayacak ve yaklaşık 70 dakika sürecektir. Devreyi durdurmak için START/PAUSE tuşuna basınız.

Deterjan haznesinin temizlenmesi

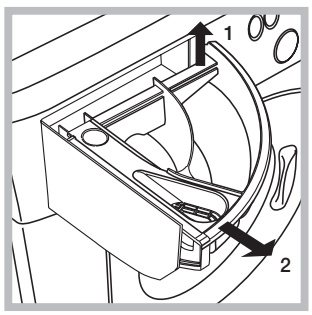

Hazneyi kaldırarak, dışarıya doğru çekmek suretiyle çıkartınız (*bkz. şekil*). Akar su altında yıkayınız, bu çekmecenin temizliği sık sık yapılmalıdır.

Kapak ve hazne bakımı

• Kötü kokuların oluşmasını engellemek için kapağı daima aralık bırakınız.

Pompanın temizlenmesi

Çamaşır makinesinin pompası kendini temizleyen bir özelliğe sahip olup, ayrıca temizlik gerektirmez. Ancak, bazı küçük cisimler (madeni para, düğme) pompanın alt kısmındaki koruyucu bölmeye düşebilirler.

! Yıkama devresinin bitmiş olup olmadığını kontrol ediniz ve fişini çekiniz.

Pompa koruyucu bölgesine erişebilmek için:

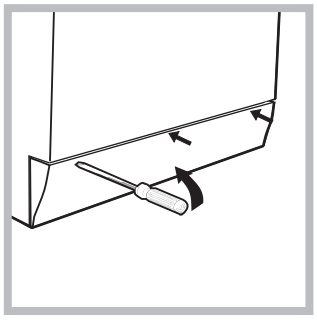

1. çamaşır makinesinin ön kapama panelini, bir tornavida vasıtasıyla çıkartınız (*bkz. şekil*);

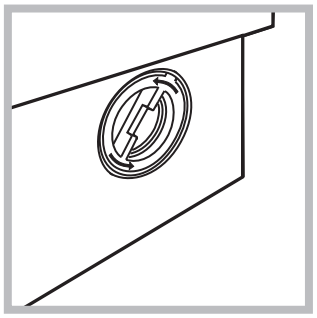

2. makine kapağını saatin ters yönünde çevirerek sökünüz (*bkz. şekil*). bir miktar su gelmesi normaldir;

3. içini dikkatlice temizleyiniz;
4. kapağı vidalayınız;
5. paneli takarken, tam yerleştirmeden evvel, kancaların yuvalara gelip gelmediğini kontrol ediniz.

Su besleme hortumunun kontrol edilmesi

Su besleme hortumunu, en azından senede bir defa kontrol ediniz. Yarık veya çatlaklar varsa değiştiriniz: yıkama esnasındaki yüksek basınçlar ani patlamalara yol açabilirler.

! Kesinlikle daha önceden kullanılmış hortum kullanmayınız.

Önlemler ve öneriler

Hotpoint ARISTON

TR

! Çamaşır makinesi uluslararası güvenlik standartlarına uygun olarak projelendirilmiş ve üretilmiştir. Bu uyarılar güvenlik amaçlı olup dikkatlice okunmalıdır.

Genel güvenlik uyarıları

- Makine meskenlerde kullanılmak üzere tasarlanmış olup profesyonel kullanım amaçlı değildir.
- Bu cihaz, eğer gözetim altında bulunuyorlar ise veya güvenli şekilde ve ilişkin tehlikeler göz önünde bulundurularak, cihazın kullanımı hakkında uygun eğitim almışlar ise, 8 yaşından büyük çocuklar ve fiziksel, duyusal veya mental kapasitelerden yoksun veya yetersiz tecrübe ve bilgiye sahip kişiler tarafından kullanılabilir. Çocuklar, cihaz ile oynamamalıdır. Bakım ve temizlik işlemleri, denetimsiz çocuklar tarafından gerçekleştirilmemelidir.
  – Yıkanmayan malzemeleri kurutmayınız.
  – Besinsel yağ, aseton, alkol, benzin, parafin, leke çıkarıcı, terebentin, cila ve bunları çıkarıtıcı maddeler ile kirlenen malzemelerin çamaşır kurutma makinasında kurutulmadan önce yüksek miktarda deterjan ile sıcak suda yıkanması gerekmektedir.
  – Genişlemiş lastik (köpük kauçuk) gibi maddeler, duş bonesi, su geçirmez tekstil ürünleri, bir bölümünde lastik olan malzemeler ve köpük kauçuk parçası olan yastıklar ve kıyafetler çamaşır kurutma makinasında kurutulmamalıdır.
  – Yumuşatıcılar ve benzeri ürünler, üreticinin talimatlarına göre kullanılmalıdır.
  – Çamaşır kurutma makinasının bir devrinin son aşaması, ürünlerin zarar görmemesini garantilemek amacıyla sıcaklık olmadan (soğutucu devirde) gerçekleşir.
  DİKKAT: Çamaşır kurutma makinasını, kurutma programı sona ermeden asla açmayınız. Böyle bir durumda bütün çamaşırları geri çıkarınız ve çabuk soğumaları için onları seriniz.
- Cihaza ayaklarınız çıplakken yada elleriniz veya ayaklarınız ıslak yada nemliyken dokunmayınız.
- Fişi prizden çekerken kablosundan değil fişin kendisinden tutarak çekiniz.
- Makine çalışırken deterjan haznesini açmayınız.
- Tahliye suyuna el sürmeyiniz, yüksek ısıda olabilir.
- Kapağı, hiçbir şekilde zorlamayınız: istenmedik açılmalara karşı olan güvenlik mekanizması arıza yapabilir.
- Arıza halinde onarmak amacıyla iç mekanizmaları kurcalamayınız.
- Çocukların çalışır vaziyetteki makineye yaklaşmalarına mani olunuz.
- Çalışma esnasında kapak ısınabilir.
- Taşınması gerektiğinde, bu işlemin, iki veya üç kişi tarafından, azami dikkatle yapılması gerekir. Kesinlikle tek başınıza yapmayınız, çünkü makine çok ağırdır.
- Çamaşırları yerleştirmeden evvel, sepetin boş olduğundan emin olunuz.
- Kurutma esnasında kapak ısınabilir.
- Yanıcı çözücülerle (örn. Trikloreten) yıkanmış çamaşırları kurutmayınız.
- Süngeri veya benzer elastomer ürünleri kurutmayınız.
- Kurutma safhası esnasında su musluğunun açık olmasını sağlayınız.
- 3 yaşından küçük çocuklar sürekli gözetim altından olmadıkları sürece cihazdan uzak tutulmalıdır.
- Çakmak, kibrit gibi her türlü cismi ceplerden çıkarın.

Atıkların tasfiye edilmesi

- Ambalaj malzemelerinin tasfiye edilmesi: yerel yasalara uyunuz, bu şekilde ambalajların geri dönüşümü mümkün olur.
- Elektrik ve elektronik cihazların atıklarını değerlendirme 2012/19/EU sayılı Avrupa Konseyi direktifinde; beyaz eşyaların kentsel katı atık genel yöntemi ile tasfiye edilmemesi öngörülmüştür. Kullanılmayan cihazların, madde geri kazanım ve geri dönüşüm oranını en yüksek seviyeye yükseltmek, çevre ve insan sağlığına olası zararları engellemek için ayrı ayrı toplanması gerekir. Tüm ürünlerin üzerinde; ayrı toplama hükümlerini hatırlatmak amacıyla üstünde çarpı işareti olan sepet sembolü verilmiştir.
  Cihazların tasfiye edilmesi konusunda daha geniş bilgi almak için cihaz sahiplerinin mevcut müşteri hizmetine veya satış noktalarına başvurulması gerekir.
- Atık Elektrikli ve Elektronik Eşyaların (AEEE) Kontrolü Yönetmeliği.
- AEEE Yönetmeliğine uygundur.

Cam kapağın açılması

Elektrik kesildiğinde makine kapağını açamadığınız zaman çamaşırları çıkarıp asmak istediğinizde aşağıdaki gibi yapınız:
1. fişi prizden çekiniz.

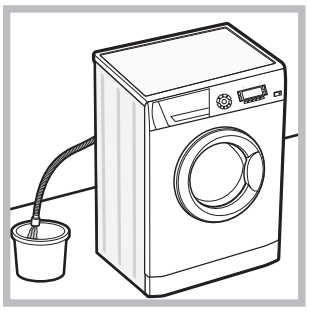

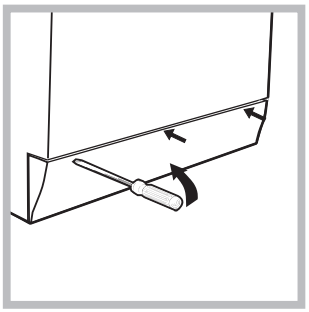

2. makinenin içindeki su seviyesinin makine kapağından daha alçak olmasını sağlayınız, aksi takdirde *A şeklinde* gösterildiği gibi bir kapta toplanacak şekilde boşaltma hortumu vasıtasıyla içindeki suyu gideriniz.
3. çamaşır makinesinin ön panelini, bir tornavida vasıtasıyla, çıkartınız (*bkz. şekil*).

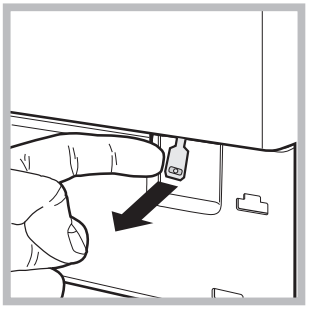

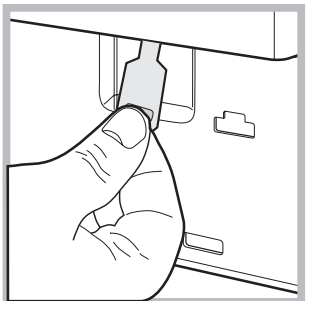

4. şekilde gösterilen dilciğinden tutarak blokajından çıkıncaya kadar dışarıya doğru çekiniz; aynı anda aºağı doğru çekerek kapıyı açınız.
5. paneli takarken, tam yerleştirmeden evvel, kancaların yuvalara gelip gelmediğini kontrol ediniz.

Çamaşır makinesinin tanımı

TR

Kontrol paneli

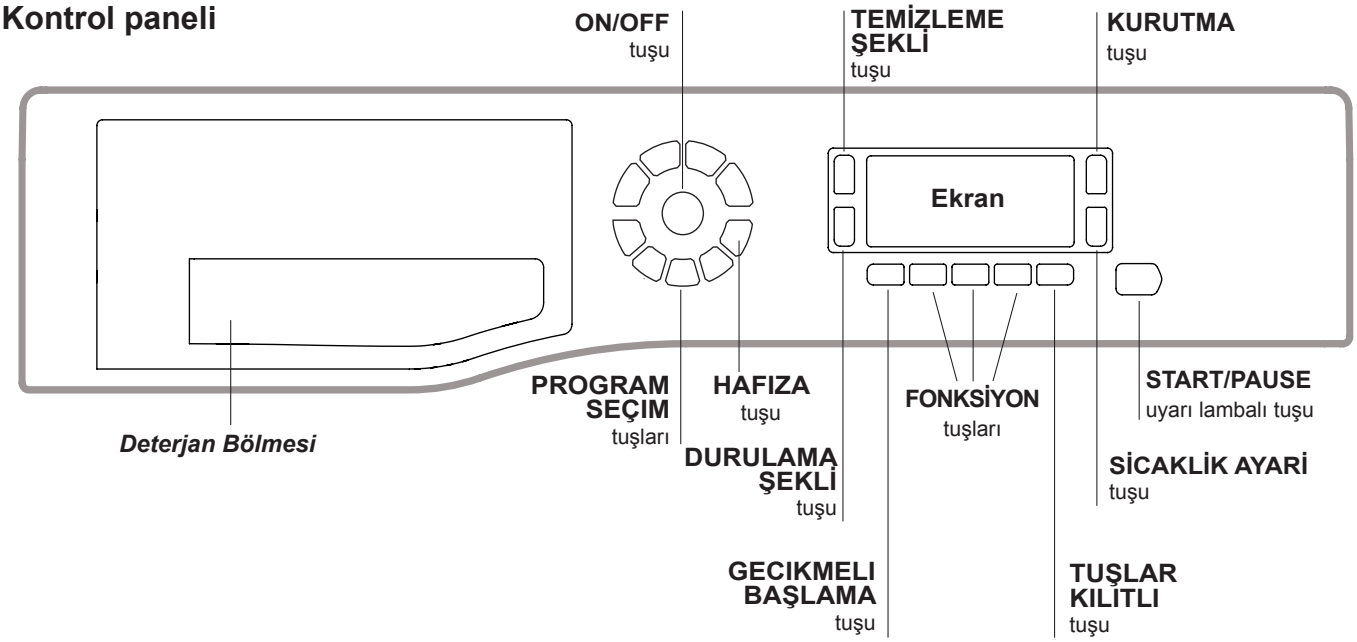

Deterjan Bölmesi: ve diğer katkıları koyunuz (*"Deterjanlar bölümüne" bakınız*).

ON/OFF tuşu ⏻**:** makineyi açmak ya da kapatmak için bu tuşa kısa süreli basınız. Yeşil renkte yanıp sönen START/PAUSE uyarı lambası makinenin açık olduğunu gösterir. Makineyi çalışır vaziyetteyken kapatmak için tuşu daha uzun, yaklaşık 3 saniye, basılı tutmanız gerekir;hafifçe ya da yanlışlıkla basıldığında makine kapanmaz. Makinenin çalışır vaziyetteyken kapatılması devrede olan yıkama programını iptal eder.

PROGRAM SEÇIM tuşları**:** istenilen programı ayarlamak için *(bkz. Program tablosu)*.

HAFIZA tuşu**:** bir devir ve en çok kullanılan kişisel ayarları kaydetmek için tuşa basılı tutunuz. Daha önce kaydedilmiş olan bir devir seçmek için HAFIZA tuşuna basınız.

FONKSİYON tuşları**:** İstenilen işlevi seçmek için mode tuşuna basarak ayarlayınız. Ekranda ilgili uyarı lambası yanacaktır.

TEMİZLEME ŞEKLİ tuşu**:** arzu edilen yıkama yoğunluğunu seçmek için bu tuşa basınız

DURULAMA ŞEKLİ tuşu**:** arzu edilen durulama tipini seçmek için bu tuşa basınız.

KURUTMA tuşu **:** bir kurutma devresi ayarlamak için basınız.

SİCAKLİK AYARİ tuşu **:** sıcaklık derecesini azaltmak için basınız: seçilen değer ekranda belirtilir.

TUŞLAR KILITLI tuşu **:** kontrol paneli etkin haline getirmek için tuşu yaklaşık 2 saniye basılı tutmanız gerekir. Sembol açık ise; kontrol panelinin kilitli olduğunu gösterir. Böylece özellikle çocuklarınız varsa programın yanlışlıkla değiştirilmesi engellenir. kontrol panelini etkisiz haline getirmek için tuşu yaklaşık 2 saniye basılı tutmanız gerekir.

GECIKMELI BAŞLAMA tuşu **:** seçilen programı geciktirmeli çalıştırmak için basınız. Gecikme ekranda belirtilecektir.

START/PAUSE uyarı lambalı tuşu: yeşil lamba yavaşça yanıp sönünce istediğiniz yıkama programını başlatmak için tuşa basınız. Yıkama programı başladıktan sonra uyarı lambası yanık kalır. Seçilen bir programın beklemeye alınması için aynı tuşa tekrar basınız; uyarı lambası turuncu renkte yanıp sönecektir. Sembol yanık değilse makine kapağı açılabilir. Yıkama programının kaldığı yerden devam etmesi için aynı tuşa tekrar basınız.

Bekleme modu
Yeni enerji tasarrufu düzenlemeleri ile uyumlu bu çamaşır makinesine herhangi bir faaliyet algılanmadığında 30 dakika içinde devreye sokulan otomatik bekleme sistemi yerleştirilmiştir ON/OFF düğmesine bir süre basın ve makinenin tekrar çalışmasını bekleyin.
Off-mode'da tüketim: 0,5 W
Left-on'da tüketim: 8 W

TR

Ekran

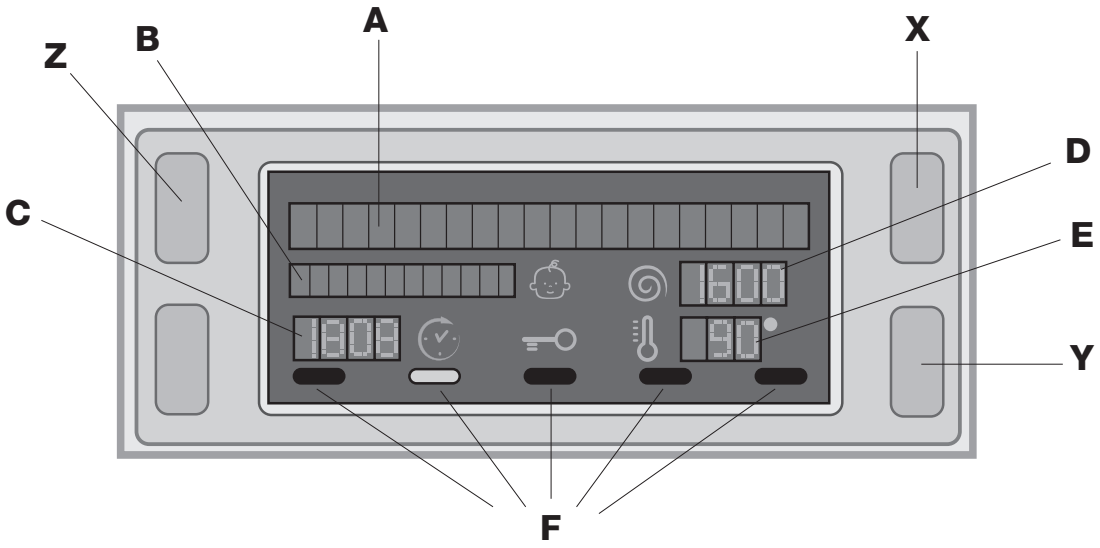

Makineyi programlamak için yararlı bir gereç olmasının yanı sıra ekranda değişik bilgiler verilmektedir.

A ve **B** olmak üzere üst iki sırada, yıkama programı veya seçilen kurutma tipi, gerçekleşmekte olan yıkama fazı (kurutma seviyesi veya seçilen kurutma süresi) ve programın ilerleme durumuna ilişkin tüm bilgiler görüntülenir

C satırında programın bitmesine ne kadar süre kaldığı ve GECIKMELI BAŞLATMA ayarlandıysa yıkamanın başlamasına ne kadar süre kaldığı görüntülenir.

D satırı ise ayarlanan programa göre santrifüjün maksimum hız değeri görüntüler. Eğer santrifüj seçili değilse satır sönük kalır.

E satırı ise ayarlanan programa göre santrifüjün maksimum ısı değerini görüntülenir. Eğer ısı ayarı programda mevcut değilse bu satır sönük kalır.

F uyarı lambaları işlevler ile ilgili olup seçili işlev ayarlanan programa uygunsa yanar.

KAPAK KILITLI sembolü
Işıklı göstergenin yanıyor olması kapağın, istenmeyen açılmalara karşı, kapalı olduğunu gösterir. Herhangi bir arızaya yol açmamak için ışıklı göstergenin sönmesini beklemek gerekir.

Not: Makine çalışırken GECIKMELI BAŞLATMA etkin ise makine kapağı açılamaz, kapağı açabilmek için START/PAUSE tuşuna basarak makineyi beklemeye alınız.

! İlk çalıştırıldığında dil seçimi istenecektir ve ekran otomatik olarak ‘’Dil seçimi” menüsüne girecektir.
İstenilen dili seçmek için **X** ve **Y** tuşlarına basınız. Onaylamak için **Z** tuşuna basınız.
Dil değiştirilmek istenir, çamaşır makinesi kapatmak, ise sesli bir sinyal duyana kadar aynı anda **X**, **Y**, **Z** tuşlarına basınız, yeniden dil seçim menüsü görüntülenecektir.

Bir yıkama devri nasıl yapılır

TR

1. **MAKINENIN ÇALIŞTIRILMASI.** ⏻ tuşuna bastıktan sonra ekranda AÇMA yazısı görüntülenecek ve START/PAUSE uyarı lambası yeşil renkte yanıp sönmeye başlayacaktır.
2. **MAKİNANIN DOLDURULMASI.** Kapağı açınız. Sonraki sayfada bulunan program tabelasında belirtilen yük miktarını geçmeyecek şekilde tamburu çamaşırlarınızla doldurunuz.
3. **DETERJAN KONULMASI.** Deterjan haznesini açınız ve deterjanı *"Deterjan ve çamaşır"* bölümünde açıklandığı gibi koyunuz.
4. **MAKINE KAPAĞININ KAPATILMASI.**
5. **PROGRAMIN SEÇILMESI.** İstenilen programı seçmek için PROGRAM SEÇIM tuşlarından birine basınız. Programın ismi ekranda görüntülenecektir, seçilen programa bağlı değiştirilemeyecek sıcaklık derecesi ve sıkma devir hızı vardır. Ekranda program süresi görüntülenecektir.
6. **YIKAMA DEVRININ KIŞISEL AYARLARINI** mevcut olan tuşları kullanarak yapınız:

   Sıcaklık derecesi değiştirilmesi. Seçilen programa göre makine sıcaklık derecesi otomatik olarak ayarlar, bu yüzden bu değerler değiştirilemez. 🌡 tuşuna basıldığında OFF soğuk yıkama programındaki sıcaklık derecesine ulaşıncaya kadar sıcaklık derecesi düşer. Tuşlara bir daha basıldığında fabrika değerlerine dönülecektir.
   ! İstisna: 2 (40°C) *(tuşa 1 kez basınız)* programı seçildiğinde sıcaklık derecesi 90°C ye kadar yükseltilebilir.

   Gecikmeli başlatma ayarı.
   Seçilmiş olan programın gecikmeli başlamasını ayarlamak için istenilen gecikme süresi ayarlanıncaya kadar tuşa basınız. Bu opsiyon açık olduğunda ekranda ⏲ sembolü görüntülenecektir. Gecikmeli başlatmayı iptal etmek için ekranda OFF yazısı görüntüleninceye kadar tuşa basınız.

   Kurutmanın ayarlanması.
   KURUTMA tuşuna -☼- bir kere veya daha fazla basarak istenilen kurutma tipi ayarlanır. İki seçenek mevcuttur:
   A - Daha önceki nemli giysilerin kurutulma şekline göre:
   Ütü: Hafif nemli giysiler, ütülenmesi kolaydır.
   Askı: tamamen kuruması gerekmeyen çamaşırlar için idealdir.
   Gardrop: ütülenmeden tekrar dolaba konulacak çamaşır için uygundur.
   Ekstra Kuru: sünger ve bornoz gibi tamamen kurutulması gereken giysiler için uygundur.
   B - Ayarlanan süreye bağlı: **20** ila **180** dakika arasında.
   Kurutma işlemini devre dışı bırakmak amacıyla ekranda OFF yazısı görüntüleninceye kadar ilgili tuşa basınız.
   İstisnai olarak yıkanacak ve kurutulacak çamaşır yükü öngörülen maksimum miktarın üzerinde ise, yıkama işlemini başlatınız, seçtiğiniz program sona erdiğinde çamaşırları çıkarınız ve ikiye bölerek yarısını yeniden sepete koyunuz. Şimdi '**Sadece kurutma**' işlemini yapmak için verilmiş olan talimatları uygulayınız. Geri kalan çamaşır yükü için de aynı işlemi tekrarlayınız. **Not:** kurutma işlemi sona erdikten sonra her seferinde makine bir soğutma arası verir.

   Sadece kurutma
   PROGRAMLAR düğmesini kumaş tipine göre kurutma konumlarından birine (☼-☼-☼) igetiriniz ve sonra da KURUTMA tuşu -☼- ile istediğiniz kurutma tipini seçiniz. Pamuklu kurutmayı programlar düğmesi ile seçince ve "Eco" tuşuna basınca, havanın en ideal sıcaklık kombinasyonu ve devrenin süresi sayesinde bir enerji tasarrufuna olanak tanıyacak olan otomatik bir kurutma işlemi gerçekleşecektir; ekran üzerinde, "Eco" kurutma seviyesi görüntülenecektir.

   Arzu edilen yıkama yoğunluğunu ayarlayınız.
   opsiyonu, çamaşırların kirlilik derecesine göre ve arzu edilen yıkama yoğunluğunda yıkama işlemini en uygun hale getirmemize olanak tanır.
   Yıkama programını seçiniz, yıkama devri aynı derecede kirli olan çamaşırlar için en uygun olan "**NORMAL**" seviyede otomatik olarak ayarlanır, (otomatik olarak "**NARİN**" seviyede ayarlanan "Yünlüler" için geçerli olmayan ayar).
   Çok kirli çamaşırlar için cihaz "**SÜPER YIKAMA**" seviyeye ulaşana kadar tuşuna basınız. Bu seviye, yıkama programının başlangıç aşamasında daha çok su ve daha fazla mekanik hareket kullanılması sayesinde yüksek verimde yıkama performansı sağlamaktadır ve en inatçı lekeleri bile ortadan kaldırmaya elverişlidir. Çamaşır suyu ile ya da çamaşır suyu olmadan kullanılabilir.
   Eğer beyazlatma işlemi gerçekleştirilmek istenir ise makine ile birlikte verilen ilave hazneyi **4**, hazne **1** içine koyunuz. Çamaşır suyu dozajını ayarlarken orta seviyede gösterilen "max" seviyeyi geçmeyiniz *(bakınız şekil syf. 70)*.
   Az kirli çamaşırlar veya en hassas kumaşlar için "**NARİN**" seviyesine ulaşana kadar tuşuna basınız. Hassas çamaşırlar için kusursuz yıkama sonuçlarını garanti etmek için mekanik hareket azaltılacaktır.

   Durulama tipini seçiniz.
   Opsiyonu , hassas ciltlere maksimum özen için arzu edilen durulama tipini seçmemize olanak tanır. Tuşa ilk basışta, tüm deterjan izlerini ortadan kaldırmak için standart durulamaya ilave yeni bir durulama seçmemize olanak tanıyan "EKSTRA DURULAMA" seviyesi ayarlanır. Tuşa ikinci basışta, standart durulamaya ilave iki durulama seçmemize olanak tanıyan ve hassas ciltler için tavsiye edilen "HASSAS CİLTLER İÇİN" seviyesi ayarlanır. Düğmeye üçüncü kez basıldığında, ""ANTİ ALERJİ DURULAMA"" seviyesi ayarlanır ve böylece standart devir durulamalarına 3 durulama seçiminin daha eklenmesi mümkün olur. Seçenek - 40°C sıcaklıktaki devirlerle başlayan - polen, kedi ve köpek kılı gibi alerji yapan maddelerin temizlenmesini mümkün kılar. 40°'den daha yüksek sıcaklıklardaki devirlerde, üst düzey antialerjik koruma elde edilir. "NORMAL DURULAMA" durulama tipine geri dönmek için tuşa yeniden basınız. Eğer ayarlamak veya mevcut olan ayarı değiştirmek mümkün değil ise ekranın üzerinde "İZİN VERLMYR" yazısı görüntülenecektir.

   Yıkama özelliklerinin değiştirilmesi.
   - Fonksiyonu çalıştırmak için tuşa basınız; ilgili uyarı lambası yanacaktır.
   - İşlevi kapatmak için aynı tuşa tekrar basınız; ilgili uyarı lambası sönecektir.

   ! Seçilen işlem yürütülen programla uyumlu olmadığı takdirde, uyarı lambası yanıp sönecek ve işlem başlamayacaktır.
   ! Seçilen fonksiyon ayarlanmış olan programla uyumlu olmadığı takdirde, ilk işlevle ilgili uyarı lambası yanıp sönecek ve etkinleştirilmiş işlev yanıp sönmesi sona erecektir.
   ! Fonksiyonlar önerilen yük seviyesi ve yıkama süresini değiştirebilirler.
7. **PROGRAMIN ÇALIŞTIRILMASI.** BAŞLAT/BEKLE tuşuna basınız. İlgili uyarı lambası yeşil renkte sabit yanacak ve makinenin kapağı kilitlenecektir (MAKINE KAPAĞI KILITLI 🔒 uyarı lambası açıktır). Yıkama süresince ekranda seçilmiş olan program safhasının ismi görüntülenir. Devrede olan bir programı değiştirmek için START/PAUSE tuşuna basarak çamaşır makinesini beklemeye alınız (START/PAUSE uyarı lambası turuncu renkte yavaşça yanmaya başlayacaktır), istenilen programı seçiniz ve START/PAUSE tuşuna tekrar basınız. Yıkama esnasında makine kapağını açmak için BAŞLAT/BEKLE düğmesine basınız; MAKINE KAPAĞI KILITLI 🔒 sembolü kapalı ise, kapak açılabilecektir. Yıkama programının kaldığı yerden devam etmesi için START/PAUSE tuşuna tekrar basınız.
8. **PROGRAMIN BITMESI.** "PROGRAM SONU" yazısıyla belirtilir. MAKINE KAPAĞI KILITLI 🔒 uyarı lambası kapağın açılabilir hale geldiğini belirtmek için söner. Makine kapağını açtıktan sonra çamaşırları boşaltıp makineyi kapatınız.

! Devrede olan bir programı iptal etmek için ⏻ tuşunu uzun süre basılı tutunuz. Program bitirilecek ve makine kapanacaktır.

Programlar ve işlevler

Hotpoint
ARISTON

TR

Program tablosu

Programlar	Program açıklaması	Maks. Isı derecesi (°C)	Maks Hız (Dakikada devir)	Kurutma	Deterjan ve katkı maddeleri			Maks yük (Kg)	Devir süresi
					Yıkama	Çamaşır suyu	Yumuşatıcı		
	CLEAN Plus								
1	**LEKE ÇIKARMA** *(tuşa 1 kez basınız)*	40°	1400	●	●	-	●	5	Yıkama programalarının süresi ekrandan kontrol edilebilir.
1	**HIZLI LEKE ÇIKARMA** *(tuşa 2 kez basınız)*	40°	1200	●	●	-	●	4,5	
2	**PAMUKLU** *(tuşa 1 kez basınız)*: az kirli beyazlar ve nazik renkliler.	40° (Max. 90°)	1400	●	●	●	●	9	
2	**EKO PAMUKLU** 60°C *(tuşa 2 kez basınız)* **(1)**: çok kirli dayanıklı beyaz ve renkliler.	60°	1400	●	●	-	●	9	
2	**EKO PAMUKLU** 40°C *(tuşa 2 kez basınız)* **(2)**: az kirli beyazlar ve nazik renkliler.	40°	1400	●	●	-	●	9	
2	**PAMUKLU** 20°C *(tuşa 3 kez basınız)*: az kirli beyazlar ve nazik renkliler.	20°	1400	●	●	●	●	9	
3	**SENTETİKLER** (DAYANIKLI SENTETİKLER)**:** çok kirli dayanıklı renkli çamaşırlar.	60°	1000	●	●	●	●	4	
	SPECIALS								
4	**YÜNLÜLER** (Woolmark Platinum) *(tuşa 1 kez basınız)***:** yün ve kaşmir için kullanılır.	40°	800	●	●	-	●	2	
4	**NARİNLER** (HASSAS ÇAMAŞIRLAR) *(tuşa 2 kez basınız)*	30°	0	●	●	-	●	1	
M	**HAFIZA:** herhangi bir yıkama tipini hafızaya almayı sağlar.								
6	**HIZLI YIKAMA:** az kirli çamaşırları kısa sürede yıkamak üzere kullanılır (yünlü, ipekli, ve elde yıkanacak çamaşırlara uygun değildir).	30°	800	-	●	-	●	3,5	
	DRYING								
7	**YIKA & KURUT**	30°	1400	●	●	-	●	1	
8	**PAMUKLU KURUTMA** *(tuşa 1 kez basınız)*	-	-	●	-	-	-	6	
8	**SENTETİK KURUTMA** *(tuşa 2 kez basınız)*	-	-	●	-	-	-	4	
8	**YÜNLÜ KURUTMA** *(tuşa 3 kez basınız)*	-	-	●	-	-	-	2	
	Ek								
	SIKMA *(tuşa 1 kez basınız)*	-	1400	●	-	-	-	9	
	DURULAMA *(tuşa 2 kez basınız)*	-	1400	●	-	-	●	9	
	SU BOŞALTMA *(tuşa 3 kez basınız)*	-	0	-	-	-	-	9	

Ekran veya kitapçık üzerinde gösterilen devre süresi, standart şartlara göre hesaplanmış tahmini bir süredir. Geçerli olan süre, girişteki sıcaklık derecesi ve suyun basıncı, ortam sıcaklığı, deterjan miktarı, yük miktarı ve tipi, yükün dengesi, seçilen ilave seçenekler gibi sayısız faktörlere göre değişiklik gösterebilmektedir.

Bütün Test merkezleri için:
1) EN 50229 düzenlemesine uygun test yıkama çevrimi: 60°C sıcaklıkta yıkama çevrimi "2" 60°C yi seçin *(tuşa 2 kez basınız)***.**
2) Pamuklular için uzun yıkama çevrimi: 40°C sıcaklıkta yıkama çevrimi "2" 40°C yi seçin *(tuşa 2 kez basınız)***.**

Yıkama işlevleri

! Seçilen işlem yürütülen programla uyumlu olmadığı takdirde, uyarı lambası yanıp sönecek ve işlem başlamayacaktır.
! Seçilen fonksiyon ayarlanmış olan programla uyumlu olmadığı takdirde, ilk işlevle ilgili uyarı lambası yanıp sönecek ve etkinleştirilmiş işlev yanıp sönmesi sona erecektir.

Hızlı Yıkama
Bu opsiyonu seçince, aynı zamanda su ve enerji tasarrufu sağlayarak, programın süresi seçilen devreye göre % 50'ye kadar azalır. Bu devreyi aşırı derecede kirli olmayan çamaşırlar için kullanınız.

½
Sıkma hızını azaltır.

Eco wash
Eco fonksiyonu, hem çevre hem de elektrikli giriş için bir avantaj olan - çamaşırları yıkamak için kullanılan suyu ısıtmadan enerji tasarrufuna katkıda bulunmaktadır. Aslına bakılırsa, güçlendirilmiş etki ve en iyi şekilde kullanılan su tüketimi ortalama standart bir devre süresinde mükemmel sonuçların elde edilmesini garanti etmektedir. Daha iyi yıkama sonuçları elde etmek için, sıvı deterjan kullanımı tavsiye edilmektedir.

Kurutma fonksiyonunu da seçince, yıkama işlemi sonunda havanın en ideal sıcaklık kombinasyonu ve devrenin süresi sayesinde bir enerji tasarrufuna katkıda bulunan bir kurutma işlemi otomatik olarak gerçekleşir; ekran üzerinde, "Eco" kurutma seviyesi görüntülenecektir.

Deterjanlar ve çamaşır

TR

Deterjan haznesi

Yıkamanın iyi sonuç vermesi doğru dozda deterjan kullanılmasına da bağlıdır: aşırı deterjan kullanmak suretiyle daha temiz çamaşırlar elde edilemeyeceği gibi makinenin aksamına zarar verilerek, çevre kirliliğine sebebiyet verilir.
! Elde yıkama deterjanları kullanmayınız, çünkü aşırı köpük yaparlar.

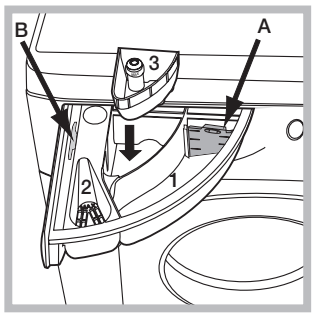

Deterjan haznesini açınız ve deterjan ile katkı maddelerini aşağıdaki şekilde koyunuz.

Bölüm 1: Yıkama deterjanı (toz veya sıvı)
Sıvı deterjan kullanılması halinde doğru doz ayarlaması için makinede gösterilen **A** kademesini kullanmanız önerilir. Toz deterjan ile yıkamalarda **B** kademesini kullanınız.
Bölüm 2: Katkı maddeleri (yumuşatıcı vs.)
Yumuşatıcı ızgaranın dışına taşmamalıdır.
ilave bölme 3: Çamaşır suyu

Çamaşır hazırlanması

- Çamaşırları aşağıdaki gibi ayırınız:
  - kumaş tipi / etiketteki işaret.
  - renkler: renkli çamaşırları beyazlardan ayırınız.
- Ceplerini boşaltınız ve düğmeleri kontrol ediniz.
- Kurulama sırasında çamaşırın ağırlığını gösteren *"Programlar Tablosu"*'daki değerleri aşmayın.

Çamaşırların ağırlığı nedir?

1 çarşaf 400-500 gr.
1 yastık kılıfı 150-200 gr.
1 masa örtüsü 400-500 gr.
1 bornoz 900-1.200 gr.
1 havlu 150-250 gr.

Özel programlar

LEKE ÇIKARMA: program, renkleri solmayan ve çok kirli çamaşırların yıkanması için uygundur. Program, standart sınıftan yüksek bir yıkama sınıfını garanti eder (A sınıfı). Farklı renkteki çamaşırları bu programda yıkamayınız. Toz deterjan kullanılması ve inatçı lekeler için özel katkı maddeleri ile ön yıkama yapmanız önerilir.
Kurutma fonksiyonunu seçince, yıkama işlemi sonunda güneş ışınları nedeniyle sararmaya neden olmayan ve havada mevcut olan olası toz nedeniyle beyazlığın kaybını önleyen avantajlar ile açık alandaki gibi otomatik olarak bir kurutma işlemi gerçekleştirilir. Sadece seviyeli kurutmalar ayarlanabilir. Kuruluk seviyesi "**Askı**" önerilir.
HIZLI LEKE ÇIKARMA: bu program en zorlu günlük lekeleri 1 saat içerisinde temizlemek için idealdir. Karma kumaşlar ve renkli giysiler için idealdir, yıkama sırasında çamaşırlarınıza özen gösterir.
Kurutma fonksiyonunu seçince, yıkama işlemi sonunda güneş ışınları nedeniyle sararmaya neden olmayan ve havada mevcut olan olası toz nedeniyle beyazlığın kaybını önleyen avantajlar ile açık alandaki gibi otomatik olarak bir kurutma işlemi gerçekleştirilir. Sadece seviyeli kurutmalar ayarlanabilir. Kuruluk seviyesi "**Askı**" önerilir.
PAMUKLU 20°C: kirli pamuklu çamaşırlar için idealdir. 40°'de bir yıkama ile mukayese edilebilen, soğuk suda da etkili olan performanslar, yinelenen ve karşılaştırılan en yüksek hız varyasyonu ile çalışan mekanik bir hareket ile sağlanır.
YÜNLÜLER *(tuşa 1 kez basınız)* - *Woolmark Apparel Care - Green:* bu makinenin yünlü yıkama devri The Woolmark Company tarafından ürünler giysi etiketinde yer alan ve bu çamaşır makinesinin üreticisi tarafından verilen talimatlara göre yıkandıkları taktirde "elde yıkama" olarak etiketlenen yün giysilerin yıkanması için onaylanmıştır. (M1127)



HASSAS ÇAMAŞIRLAR: Taşlı veya pullu giysiler gibi çok hassas çamaşırları yıkamak için 4 *(tuşa 2 kez basınız)* programını kullanınız.
Çamaşırları yıkamadan önce ters çevirmeniz ve küçük parçaları hassas çamaşırların yıkanması için kullanılan özel torba içerisine koymanız önerilir.
Daha iyi sonuçlar elde etmek için hassas çamaşırlara özel sıvı deterjanın kullanılması önerilir.
Sadece süreli kurutma fonksiyonunu seçince, yıkama işlemi sonunda yavaş bir hareket sayesinde ve uygun şekilde kontrol edilen bir sıcaklık derecesine sahip bir hava püskürtmesi tarafından özel bir hassas kurutma işlemi gerçekleştirilir.
Tavsiye edilen süreler:
1 kg sentetik --> 160 dak.
1 kg sentetik ve pamuklu --> 180 dak.
1 kg pamuklu --> 180 dak.
Kurutma derecesi, yüke ve kumaşın bileşimine bağlı olacaktır.
İpekli kumaşları ve **perdeleri** yıkamak için programı 4 *(tuşa 2 kez basınız)* seçiniz ve opsiyonunun "**NARİN**" seviyesini ayarlayınız.
Yıka & Kurut: kısa sürede hafif kirli çamaşırları (Pamuklu ve Sentetik) yıkamak ve kurutmak için, 7 programını kullanınız. Bu çevrim 45 dakika içerisinde 1 kg'a kadar çamaşırı yıkamak ve kurutmak için kullanılabilir.En iyi sonucu almak için, sıvı deterjan kullanın ve kol, yaka ve lekeleri çitileyin.

Yük dengeleme sistemi

Aşırı titremenin engellenmesi ve yükün düzenli dağılması için her sıkma devrinden önce iç sepet normal yıkama hızından biraz daha hızlı döner. Farklı şekillerde çamaşırları makineye doldurduktan sonra yük dengeli hale gelmediyse makine daha yavaş bir sıkma devrini uygular. Yük çok dengesiz ise çamaşır makinesi sıkma devrini gerçekleştirmeden çamaşırları dağıtır. Yükün daha iyi yerleştirilmesi ve dengeli olması için küçük giysilerle büyük giysileri karıştırınız.

Arızalar ve onarımlar

Hotpoint
ARISTON

TR

Çamaşır makinesi çalışmıyor olabilir. Teknik Servise başvurmadan önce (*Teknik Servis bölümüne bakınız*) aşağıdaki liste yardımıyla kolay çözülebilecek bir problem olup olmadığını kontrol ediniz.

Arızalar:	**Olası nedenler / Çözümler:**
Çamaşır makinesi çalışmıyor.	• Fiş prize takılı değil veya tam temas etmiyor. • Evde elektrik yok.
Yıkama işlemi başlamıyor.	• Makinanın kapağı tam kapanmamış. • ON/OFFdüğmesine basılmamış. • START/PAUSE düğmesine basılmamış. • Su musluğu açık değil. • Gecikmeli başlatmada bir gecikme süresi ayarlanmış.
Çamaşır makinesi su almıyor (Ekranda ''SU BAĞLANTISI YOK'' yazısı görüntülenecektir).	• Su besleme hortumu musluğa takılı değil. • Hortum bükülmüş. • Su musluğu açık değil. • Evde su kesik. • Basınç yetersiz. • START/PAUSE düğmesine basılmamış.
Çamaşır makinesi devamlı su alıp veriyor.	• Tahliye hortumu yerden 65 ile 100 cm arasında yerleştirilmemiş (*bkz. "Montaj").* • Tahliye hortumunun başı suya girmiş (*bkz. "Montaj").* • Duvardaki tahliyenin hava boşluğu yok. Bu kontrollerden sonra olumlu sonuç alınamazsa, musluğu ve kapatıp, çamaşır makinesini durdurarak Servise haber veriniz. Daire, binanın üst katlarındaysa, sifon olayı meydana gelerek çamaşır makinesi devamlı su alıp, veriyor olabilir. Bu sorunun çözümü için piyasada sifon önleyici valflar satılmaktadır.
Çamaşır makinesi su boşaltmıyor veya santrifüj yapmıyor.	• Program su boşaltmayı öngörmüyor: bazı programlarda su boşaltma işlemini elle müdahale ederek başlatmak gerekir (*bkz. "Programlar ve işlevler").* • Tahliye hortumu bükülmüş (*bkz. "Montaj").* • Tahliye kanalı tıkalı.
Çamaşır makinesi santrifüj esnasında aşırı sarsılıyor.	• Hazne, çamaşır makinesinin montajı esnasında düzgün çözülmemiş (*bkz. "Montaj"*). • Çamaşır makinesinin bulunduğu zemin düz değil (*bkz. "Montaj").* • Çamaşır makinesi mobilyalarla duvar arasında sıkışmış (*bkz. "Montaj"*).
Çamaşır makinesi su kaçırıyor.	• Su giriş hortumu tam sıkılmamış (*bkz. "Montaj"*). • Deterjan haznesi tıkanmış (temizlemek için *bkz. "Bakım ve özen"*). • Tahliye hortumu düzgün takılmamıº (*bkz. "Montaj"*).
MAKINE KİLİTLİ, ekran yanıp sönerek bir arıza oluştuğunu gösterir (ör. F-01, F-..).	• Makineyi kapatınız, prizden fişi çekiniz ve 1 dakika sonra tekrar açınız. Arıza çözülmüyorsa Teknik Servisine başvurunuz.
Aşırı köpük oluşuyor.	• Deterjan çamaşır makinesi için uygun değil ("çamaşır makinesi için", elde yıkama ve çamaşır makinesi için" veya benzer ibareler olmalıdır). • Aşırı doz kullanıldı.
Çamaşır makinesi kurutmuyor.	• Fiş prize takılı değil veya tam temas etmiyor. • Evde elektrik yok. • Makinanın kapağı tam kapanmamış. • Gecikmeli başlatmada bir gecikme süresi ayarlanmış. • KURUTMA düğmesi (OFF) pozisyonunda.

Teknik Servis

195139795.00
11/2015

TR

Servise başvurmadan önce:
- Servise başvurmadan çözülebilecek bir ariza olup olmadığını kontrol ediniz (*"Arızalar ve onarımlar" bölümüne bakınız*);
- Programı tekrar başlatarak, sorunun çözülüp çözülmediğini görünüz;
- Aksi takdirde, garanti belgesinde belirtilen telefon numaralarından teknik servisi arayınız.

! Kesinlikle, yetkili olmayan tamircilere müracaat etmeyiniz.

Şunları bildiriniz:
- arıza tipini;
- cihazın modeli (Mod.);
- seri numarası (S/N).

Bu bilgiler, çamaşır makinesinin arkasındaki plakada bulunurlar.

Cihazın ömrü 10 yıldır.

Tüm Türkiye'de; Yetkili Teknik Servis, Orijinal Yedek Parça, Bakım Ürünlerimiz ve Garanti ile ilgili bilgi için:
☎ 0 212 444 50 10

Tüketicilerin Seçimlik Hakları
• Tüketicinin Korunması Hakkındaki Kanun'un 11. maddesi çerçevesinde malın ayıplı olduğunun anlaşılması durumunda tüketici, satıcıdan (i) satılanı geri vermeye hazır olduğunu bildirerek sözleşmeden dönme, (ii) satılanı alıkoyup ayıp oranında satış bedelinden indirim isteme, (iii) aşırı bir masraf gerektirmediği takdirde, bütün masrafları satıcıya ait olmak üzere satılanın ücretsiz onarılmasını isteme, (iv) imkan varsa, satılanın ayıpsız bir misli ile değiştirilmesini isteme seçimlik haklarına sahiptir. Ücretsiz onarım veya malın ayıpsız misli ile değiştirilmesi hakları üretici veya ithalatçıya karşı da kullanılabilir.
• Ücretsiz onarım hakkının seçilmesi durumunda işçilik masrafı, değiştirilen parça bedeli ya da başka herhangi bir ad altında hiçbir ücret talep etmeksizin malın onarımı yapılacak veya yaptırılacaktır.
• Ücretsiz onarım hakkının kullanması halinde malın, garanti süresi içinde tekrar arızalanması, tamiri için gereken azami sürenin aşılması, tamirinin mümkün olmadığının, yetkili servis istasyonu, satıcı, üretici veya ithalatçı tarafından bir raporla belirlenmesi durumlarında, malın bedel iadesi, ayıp oranında bedel indirimi veya imkan varsa malın ayıpsız misli ile değiştirilmesi (mevzuattaki istisnalar saklı kalmak kaydıyla) talep edilebilecektir.
Sözleşmeden dönme veya ayıp oranında bedelden indirim hakkının seçildiği durumlarda, satıcı, malın bedelinin tümünü veya bedelden yapılan indirim tutarını derhal tüketiciye iade edecektir.
Malın ayıpsız misli ile değiştirilmesi hakkının seçilmesi durumunda talep kendilerine bildirilmesinden itibaren satıcı veya üretici tarafından azami otuz iş günü içerisinde, bu talep yerine getirilecektir.

Kullanım Hataları
• Cihazın kullanma kılavuzunda yer alan hususlara aykırı kullanılmasından kaynaklanan arızalar garanti kapsamı dışındadır.

Tüketici Şikayetleri
• Çıkabilecek sorunlar için tüketiciler şikayet ve itirazları konusundaki başvurularını tüketici mahkemelerine ve tüketici hakem heyetlerine yapabilirler.

İthalatçı Firma:
Indesit Company Beyaz Eşya PAZARLAMA A.Ş.
Balmumcu Cad. Karahasan Sok.
No: 11, 34349 – Balmumcu Beşiktaş – İstanbul
Tel: (0212) 355 53 00

Üretici Firma:
Indesit Company Spa
Viale Aristide Merloni, 47
60044 Fabriano Italy
Tel: +39 0732 66 11

Indesit Company Spa
Viale Aristide Merloni, 47
60044 Fabriano (AN)
Italy
www.hotpoint.eu