Bauknecht
Mehr als Technik

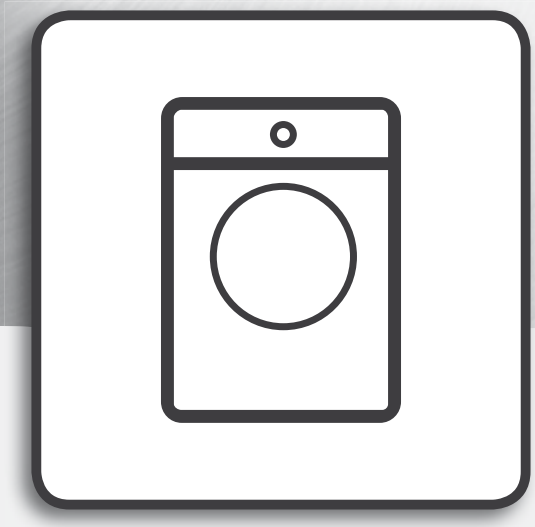

Gezondheid & Veiligheid, **Gebruiksaanwijzing** en **Installatie**gids

www.bauknecht.eu/register

NEDERLANDS . . . . . p. 3

NEDERLANDS

GEZONDHEID & VEILIGHEID, GEBRUIKSAANWIJZING en INSTALLATIEGIDS



DANK U WEL VOOR UW AANKOOP VAN EEN BAUKNECHT PRODUCT.
Voor verdere assistentie kunt u het apparaat registeren op
www.bauknecht.eu/register

Index

Gids voor Gezondheid en Veiligheid

VEILIGHEIDSVOORSCHRIFTEN 5

MILIEUTIPS 8

CONFORMITEITSVERKLARING 9

Gids voor Gebruik en Verzorging

PRODUCTBESCHRIJVING 11

APPARAAT 11

WASMIDDELDOSEERBAKJE 11

BEDIENINGSPANEEL 12

TECHNISCHE GEGEVENS VOOR WATERAANSLUITING 13

DEUR 14

TROMMELVERLICHTING (indien beschikbaar) 14

ACCESSOIRES 14

GEBRUIK VAN HET APPARAAT 15

B-LIVE FUNCTIE 15

EERSTE GEBRUIK 16

DAGELIJKS GEBRUIK 17

SORTEREN VAN HET WASGOED 17
GEBRUIK VAN DE WASMACHINE 18
PROGRAMMA'S EN OPTIES 21
FUNCTIES 29
INDICATOREN 31
DOSEERHULP/ EERSTE GEBRUIK 32
DOSEERHULP/ DAGELIJKS GEBRUIK 34
B-LIVE FUNCTIE / INSTALLATIEPROCEDURE 35
B-LIVE AFSTANDSBEDIENING / DAGELIJKS GEBRUIK 39
B-LIVE FUNCTIE / FAQ 40
BESPAARTIPS 42
ONDERHOUD EN REINIGING 43
DE WASMACHINE SCHOONMAKEN 43
DE WATERTOEVOERSLANG CONTROLEREN 44
DE MAZENFILTERS IN DE WATERTOEVOERSLANG REINIGEN 45
HET WASMIDDELDOSEERBAKJE SCHOONMAKEN 46
HET WATERFILTER REINIGEN / RESTWATER AFPOMPEN 47
TRANSPORT EN BEHANDELING 49
PROBLEEMOPLOSSING 50
DEUR – HOE TE OPEN BIJ EEN STORING, OM DE WAS ER UIT TE HALEN 54
KLANTENSERVICE 55

Installatiegids 56

VEILIGHEIDSVOORSCHRIFTEN

BELANGRIJK MOET WORDEN GELEZEN EN IN ACHT GENOMEN

Lees voordat u de wasmachine gaat gebruiken zorgvuldig de gids voor Gezondheid & Veiligheid en Gebruik.

Bewaar deze instructies dicht bij de hand voor toekomstige raadpleging.

UW VEILIGHEID EN DE VEILIGHEID VAN ANDEREN IS ERG BELANGRIJK.

Deze handleiding en de wasmachine zelf zijn voorzien van belangrijke veiligheidsaanwijzingen, die te allen tijde moeten worden gelezen en opgevolgd.



Dit is het veiligheidswaarschuwingssymbool.

Dit symbool maakt u attent op mogelijke gevaren die u en anderen kunnen doden of verwonden.

Alle veiligheidsberichten volgen het veiligheidswaarschuwingssymbool of het woord **GEVAAR** of **WAARSCHUWING**. Deze woorden betekenen:

⚠ GEVAAR

Geeft een gevaarlijke situatie aan, die ernstig letsel veroorzaakt als deze niet wordt vermeden.

⚠ WAARSCHUWING

Duidt op een gevaarlijke situatie die tot ernstig letsel kan leiden.

Alle veiligheidsberichten geven het mogelijke gevaar aan en geven aan hoe het risico op letsel, schade en elektrische schokken voortvloeiend uit het onjuiste gebruik van de wasmachine beperkt kan worden. Houd u strikt aan de volgende aanwijzingen:.

Het niet naleven van deze instructies kan risico's met zich meebrengen. De fabrikant aanvaardt geen enkele aansprakelijkheid voor schade aan voorwerpen of letsel aan personen of dieren die/dat veroorzaakt is door het niet in acht nemen van het advies en de voorzorgsmaatregelen.

Heel jonge (0-3 jaar) en jonge kinderen (3-8 jaar) dienen op afstand gehouden te worden, tenzij ze onder voortdurend toezicht staan.

Kinderen vanaf 8 jaar en personen met verminderde fysieke, sensorische of mentale vermogens of gebrek aan ervaring en kennis, mogen deze wasmachine gebruiken indien ze onder toezicht staan of instructies hebben ontvangen over het gebruik van de wasmachine en de mogelijke gevaren ervan begrijpen. Kinderen mogen niet met de wasmachine spelen. Reiniging en gebruikersonderhoud mogen niet door kinderen zonder toezicht worden uitgevoerd.

Verwijder de transportschroeven.

De wasmachine is uitgerust met transportschroeven, om mogelijke interne schade tijdens het vervoer te voorkomen. Voordat u de machine in gebruik neemt moeten de transportschroeven verwijderd worden.

Dek de openingen af met de 4 bijgesloten plastic doppen.

Open de deur nooit met kracht en ga er niet op staan.

BEOOGD GEBRUIK VAN HET PRODUCT

Deze wasmachine is alleen bestemd voor huishoudelijk gebruik. Professioneel gebruik van de wasmachine is verboden. De fabrikant aanvaardt geen enkele aansprakelijkheid voor oneigenlijk gebruik van het apparaat of onjuiste instelling van de bedieningsknoppen.

WAARSCHUWING: Het is niet de bedoeling dat de wasmachine in werking gesteld kan worden met een externe timer of met een afzonderlijke afstandsbediening.

Gebruik de wasmachine niet buitenshuis.

Geen ontplofbare of brandbare stoffen zoals spuitbussen opslaan en geen benzine of andere brandbare materialen gebruiken in of in de buurt van de wasmachine: als de wasmachine onbedoeld in werking zou worden gesteld, kan er brand ontstaan.

Deze wasmachine is uitsluitend bestemd voor wasgoed dat geschikt is om in een wasmachine gewassen te worden in hoeveelheden die gebruikelijk zijn in een privé huishouden.

INSTALLATIE

Installatie en reparaties moeten worden uitgevoerd door een gespecialiseerd monteur, volgens de instructies van de fabrikant en in overeenstemming met de plaatselijke veiligheidsvoorschriften. Repareer of vervang geen enkel onderdeel van de wasmachine, behalve als dit expliciet aangegeven wordt in de gebruikershandleiding.

De installatie mag niet door kinderen worden uitgevoerd. Tijdens het installeren van de wasmachine moeten kinderen er vandaan worden gehouden. Houd verpakkingsmaterialen (plastic zakken, polystyreen delen enz.) buiten het bereik van kinderen, tijdens en na het installeren van de wasmachine.

Gebruik beschermende handschoenen voor het uitpakken en installeren.

Controleer na het uitpakken van de wasmachine of deze tijdens het transport geen beschadigingen heeft opgelopen. Neem in geval van problemen contact op met uw leverancier of de dichtstbijzijnde Consumenten Service.

De wasmachine moet door twee of meer personen worden verplaatst en geïnstalleerd.

Tijdens het installeren van de wasmachine moeten kinderen er vandaan worden gehouden.

De wasmachine moet worden losgekoppeld van het elektriciteitsnet voordat u installatiewerkzaamheden uitvoert.

Zorg er tijdens de installatie voor dat de wasmachine het netsnoer niet beschadigt.

De wasmachine alleen activeren als de installatie is voltooid.

Na het installeren van het apparaat een paar uur wachten met starten, om het te laten acclimatiseren aan de omgevingsomstandigheden van de ruimte.

Uw wasmachine niet installeren daar waar het kan worden blootgesteld aan extreme omstandigheden, zoals: slechte ventilatie, temperatuur beneden 5 °C of boven 35 °C.

Controleer bij de installatie van de wasmachine of de vier pootjes stevig op de vloer rusten, stel ze naar wens af en controleer of de wasmachine exact horizontaal staat en gebruik hiervoor een waterpas.

Bij houten of zogenaamde "zwevende" vloeren (bijvoorbeeld bepaalde parket- of laminaatvloeren) moet de wasmachine op een stevig aan de vloer bevestigde hardboard plaat van 60 x 60 cm en met een minimale dikte van 3 cm worden geplaatst.

Gebruik alleen nieuwe slangen om de wasmachine aan te sluiten op de watertoevoer. Oude slangen mogen niet meer worden gebruikt en moeten worden weggegooid.

Verplaats de wasmachine zonder het aan het bovenblad op te tillen.

Sluit de watertoevoerslang(en) op de waterleiding aan, volgens de voorschriften van het Waterleidingbedrijf.

Voor modellen die alleen zijn bestemd voor koud water: Niet op de warmwatervoorziening aansluiten.

Voor modellen met warmwatertoevoer: de temperatuur van de warmwatertoevoer mag niet hoger zijn dan 60°C.

Zorg ervoor dat de ventilatieopeningen in de onderkant van de wasmachine (indien aanwezig op uw model) niet worden geblokkeerd door tapijt of ander materiaal.

De waterdruktoevoer moet tussen het 0,1-1 MPa bereik vallen.

Als u een droger bovenop uw wasmachine wilt plaatsen, neem dan eerst contact op met de klantenservice of met uw speciaalzaak om te verifiëren of dit mogelijk is. Dit is alleen toegestaan als de droger door middel van een daarvoor bestemde stapelset op de wasmachine wordt bevestigd; deze set is verkrijgbaar bij de klantenservice of uw speciaalzaak.

ELEKTRISCHE WAARSCHUWINGEN

Controleer of de spanning op het typeplaatje overeenkomt met de netspanning in uw woning.

Om ervoor te zorgen dat de installatie voldoet aan de geldende veiligheidsvoorschriften, is een omnipolaire schakelaar met een afstand van minstens 3 mm benodigd.

De aarding van de wasmachine is wettelijk verplicht.

Voor wasmachines voorzien van een stekker, als de stekker niet geschikt voor uw

wandcontactdoos is, contact opnemen met een gekwalificeerde technicus.

Gebruik geen verlengkabels, meervoudige contactdozen of adapters. Sluit niet de wasmachine niet aan op een stopcontact dat met een afstandsbediening kan worden bediend.

Het netsnoer van de wasmachine moet lang genoeg zijn om het apparaat vanuit de inbouwpositie in het meubel te kunnen aansluiten op het stopcontact van de netvoeding.

Trek niet aan het netsnoer.

Een beschadigd netsnoer moet door een soortgelijk exemplaar worden vervangen. De stroomkabel mag alleen worden vervangen door een gespecialiseerd technicus, in overeenstemming met de aanwijzingen van de fabrikant en in naleving van de geldende veiligheidsnormen. Neem contact op met een erkend Servicecentrum.

Gebruik de wasmachine niet als het netsnoer of de stekker beschadigd is, als het apparaat niet goed werkt of als het beschadigd of gevallen is. Dompel het netsnoer of de stekker niet onder in water. Houd het snoer uit de buurt van hete oppervlakken.

Na de installatie mogen de elektrische onderdelen niet meer toegankelijk zijn voor de gebruiker.

Raak de wasmachine niet aan met vochtige lichaamsdelen en gebruik het niet op blote voeten.

ELEKTRISCHE AANSLUITING, ALLEEN VOOR GROOT-BRITTANNIË EN IERLAND

Vervanging van de zekering

Als de elektriciteitskabel van deze wasmachine een stekker met een zekering van het type BS 1363A 13 ampère heeft, vervang de zekering in dit type stekker dan door een door de A.S.T.A. goedgekeurde zekering voor het stekkertype BS 1362 en ga als volgt te werk:

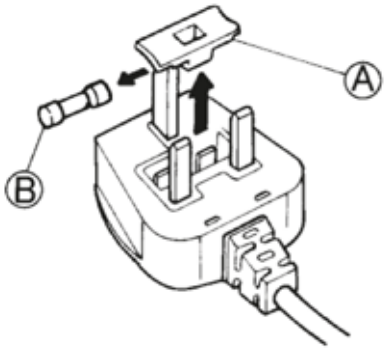

1. Verwijder het zekeringsdeksel (A) en de zekering (B).
2. Breng de vervangende 13A zekering in het zekeringdeksel aan.
3. Breng beide aan in de stekker.

Belangrijk:

Na vervanging van een zekering moet het zekeringdeksel weer worden teruggeplaatst; als het zekeringdeksel kwijtraakt, mag de stekker pas weer worden gebruikt nadat het juiste vervangende deksel is aangebracht. De juiste vervanging wordt geïdentificeerd door het gekleurde inzetstuk of de gekleurde woorden in reliëf op de onderkant van de stekker. Vervangende zekeringafdekkingen zijn verkrijgbaar bij uw plaatselijke elektriciteitswinkel.

Alleen voor de Republiek Ierland

De informatie die gegeven is voor Groot-Brittannië zal vaak van toepassing zijn, maar er wordt nog een derde type stekker en stopcontact gebruikt: met 2 pinnen en zijdelingse aarding.

Stopcontact/stekker (geldig voor beide landen)

Als de bijgeleverde stekker niet geschikt is voor uw stopcontact, neem dan contact op met de Klantenservice voor verdere instructies. Probeer de stekker niet zelf aan te passen. Deze procedure moet uitgevoerd worden door een gekwalificeerde technicus, in overeenstemming met de instructies van de fabrikant en de geldende veiligheidsvoorschriften.

CORRECT GEBRUIK

Overschrijd de maximale toegestane belading niet. Controleer de maximale toegestane belading in de programmatabel.

Draai de kraan dicht als u het apparaat niet gebruikt.

Gebruik geen oplosmiddelen (bijv. terpentijn, benzeen), geen wasmiddelen die oplosmiddelen bevatten, schuurpoeder, glas of schoonmaakmiddelen voor algemeen gebruik en brandbare vloeistoffen; Was geen stoffen in de wasmachine die behandeld zijn met oplosmiddelen of ontvlambare vloeistoffen.

REINIGING EN ONDERHOUD

De wasmachine moet worden losgekoppeld van het elektriciteitsnet voordat u reinigings- of onderhoudswerkzaamheden uitvoert.

Gebruik nooit stoomreinigers.

MILIEUTIPS

VERWERKING VAN DE VERPAKKINGSMATERIALEN

De verpakking kan volledig gerecycled worden, zoals door het recyclingsymbool wordt aangegeven:



De diverse onderdelen van de verpakking mogen daarom niet bij het gewone huisvuil worden weggegooid, maar moeten worden afgevoerd volgens de plaatselijke voorschriften.

AFVALVERWERKING VAN HUISHOUDELIJKE APPARATEN

Bij het afdanken van de wasmachine dient u het onbruikbaar te maken door de stroomkabel af te snijden en de deuren en schappen te verwijderen (indien aanwezig), zodat kinderen niet in het apparaat kunnen klauteren en vast komen te zitten.

Deze wasmachine is vervaardigd van recyclebaar



of herbruikbare materiaal. Dank het apparaat af in overeenstemming met plaatselijke milieuvoorschriften voor afvalverwerking.

Voor meer informatie over behandeling, terugwinning en recycling van huishoudelijke apparaten kunt u contact opnemen met uw plaatselijke instantie, de vuilnisophaaldienst of de winkel waar u de wasmachine hebt gekocht.

Deze wasmachine is voorzien van het merkteken volgens de Europese Richtlijn 2012/19/EU inzake Afgedankte elektrische en elektronische apparaten (AEEA).

Door ervoor te zorgen dat dit product op de juiste manier als afval wordt verwerkt, helpt u mogelijke schadelijke gevolgen voor het milieu en de volksgezondheid te voorkomen, die veroorzaakt zouden kunnen worden door onjuiste verwerking van dit product als afval.

Het symbool



op het product of op de begeleidende documentatie geeft aan dat dit apparaat niet als huishoudelijk afval behandeld mag worden, maar dat het ingeleverd moet worden bij een speciaal inzamelingscentrum voor de recycling van elektrische en elektronische apparatuur.

CONFORMITEITS-VERKLARING

Deze wasmachine is ontworpen, vervaardigd en gedistribueerd in overeenstemming met de veiligheidsvoorschriften van de Europese richtlijnen:

- 2006/95/EC Laagspanningsrichtlijn
- 2004/108/EC Richtlijn m.b.t. Elektromagnetische compatibiliteit.

Whirlpool Europe s.r.l. - Socio Unico, verklaart hierbij dat dit draadloos ingeschakelde apparaat voor thuisgebruik in overeenstemming is met de essentiële eisen en andere relevante bepalingen van Richtlijn 1999/5/EG van 9 maart 1999, betreffende radioapparatuur en telecommunicatie-eindapparatuur en de wederzijdse erkenning van hun conformiteit (de R & TTE-richtlijn).
Een kopie van de volledige originele verklaring van overeenstemming met de R & TTE-Richtlijn is verkrijgbaar door contact op te nemen met de Klantenservice (zie garantie voor contactpersonen).

The following statements refer to the portions of this software based in part on FreeRTOS v7.0.2, http://www.freertos.org. The use of this software is governed by the terms of GNU General Public License v. 2, which is available at: http://www.gnu.org/licenses/gpl-2.0.html. A copy of the source code may be obtained by written request for the software by name to opensource@whirlpool.com, along with the address for delivery.

The following statements refer to those portions of the software copyrighted by Eclipse Foundation, Inc.
Copyright (c) 2007, Eclipse Foundation, Inc. and its licensors.
All rights reserved.
Redistribution and use in source and binary forms, with or without modification, are permitted provided that the following conditions are met:

- Redistributions of source code must retain the above copyright notice, this list of conditions and the following disclaimer.
- Redistributions in binary form must reproduce the above copyright notice, this list of conditions and the following disclaimer in the documentation and/or other materials provided with the distribution.
- Neither the name of the Eclipse Foundation, Inc. nor the names of its contributors may be used to endorse or promote products derived from this software without specific prior written permission.

THIS SOFTWARE IS PROVIDED BY THE COPYRIGHT HOLDERS AND CONTRIBUTORS "AS IS" AND ANY EXPRESS OR IMPLIED WARRANTIES, INCLUDING, BUT NOT LIMITED TO, THE IMPLIED WARRANTIES OF MERCHANTABILITY AND FITNESS FOR A PARTICULAR PURPOSE ARE DISCLAIMED. IN NO EVENT SHALL THE COPYRIGHT OWNER OR CONTRIBUTORS BE LIABLE FOR ANY DIRECT, INDIRECT, INCIDENTAL, SPECIAL, EXEMPLARY, OR CONSEQUENTIAL DAMAGES (INCLUDING, BUT NOT LIMITED TO, PROCUREMENT OF SUBSTITUTE GOODS OR SERVICES; LOSS OF USE, DATA, OR PROFITS; OR BUSINESS INTERRUPTION) HOWEVER CAUSED AND ON ANY THEORY OF LIABILITY, WHETHER IN CONTRACT, STRICT LIABILITY, OR TORT (INCLUDING NEGLIGENCE OR OTHERWISE) ARISING IN ANY WAY OUT OF THE USE OF THIS SOFTWARE, EVEN IF ADVISED OF THE POSSIBILITY OF SUCH DAMAGE.

Portions of this software are copyright (c) Sawtooth Consulting Ltd. 2006-2015 All rights reserved.

Portions of this software are copyright (c) Arrayent, Inc. 2015 All rights reserved.

The following statements refer to those portions of the software copyrighted by Swedish Institute of Computer Science.
Copyright (c) 2001-2004 Swedish Institute of Computer Science.
All rights reserved.
Redistribution and use in source and binary forms, with or without modification, are permitted provided that the following conditions are met:
1. Redistributions of source code must retain the above copyright notice, this list of conditions and the following disclaimer.
2. Redistributions in binary form must reproduce the above copyright notice, this list of conditions and the following disclaimer in the documentation and/or other materials provided with the distribution.
3. The name of the author may not be used to endorse or promote products derived from this software without specific prior written permission.

THIS SOFTWARE IS PROVIDED BY THE COPYRIGHT HOLDERS AND CONTRIBUTORS "AS IS" AND ANY EXPRESS OR IMPLIED WARRANTIES, INCLUDING, BUT NOT LIMITED TO, THE IMPLIED WARRANTIES OF MERCHANTABILITY AND FITNESS FOR A PARTICULAR PURPOSE ARE DISCLAIMED. IN NO EVENT SHALL THE AUTHOR BE LIABLE FOR ANY DIRECT, INDIRECT, INCIDENTAL, SPECIAL, EXEMPLARY, OR CONSEQUENTIAL DAMAGES (INCLUDING, BUT NOT LIMITED TO, PROCUREMENT OF SUBSTITUTE GOODS OR SERVICES; LOSS OF USE, DATA, OR PROFITS; OR BUSINESS INTERRUPTION) HOWEVER CAUSED AND ON ANY THEORY OF LIABILITY, WHETHER IN CONTRACT, STRICT LIABILITY, OR TORT (INCLUDING NEGLIGENCE OR OTHERWISE) ARISING IN ANY WAY OUT OF THE USE OF THIS SOFTWARE, EVEN IF ADVISED OF THE POSSIBILITY OF SUCH DAMAGE.

The following statements refer to those portions of the software copyrighted by Marvell International Ltd.
Copyright (c) Marvell International Ltd.
All rights reserved.

DISCLAIMER. THIS SOFTWARE IS PROVIDED BY THE COPYRIGHT HOLDERS AND CONTRIBUTORS "AS IS" AND ANY EXPRESS OR IMPLIED WARRANTIES, INCLUDING, BUT NOT LIMITED TO, THE IMPLIED WARRANTIES OF MERCHANTABILITY AND FITNESS FOR A PARTICULAR PURPOSE ARE DISCLAIMED. IN NO EVENT SHALL THE COPYRIGHT OWNER OR CONTRIBUTORS BE LIABLE FOR ANY DIRECT, INDIRECT, INCIDENTAL, SPECIAL, EXEMPLARY, OR CONSEQUENTIAL DAMAGES (INCLUDING, BUT NOT LIMITED TO, PROCUREMENT OF SUBSTITUTE GOODS OR SERVICES; LOSS OF USE, DATA, OR PROFITS; OR BUSINESS INTERRUPTION) HOWEVER CAUSED AND ON ANY THEORY OF LIABILITY, WHETHER IN CONTRACT, STRICT LIABILITY, OR TORT (INCLUDING NEGLIGENCE OR OTHERWISE) ARISING IN ANY WAY OUT OF THE USE OF THIS SOFTWARE, EVEN IF ADVISED OF THE POSSIBILITY OF SUCH DAMAGE.

PRODUCT-BESCHRIJVING

APPARAAT

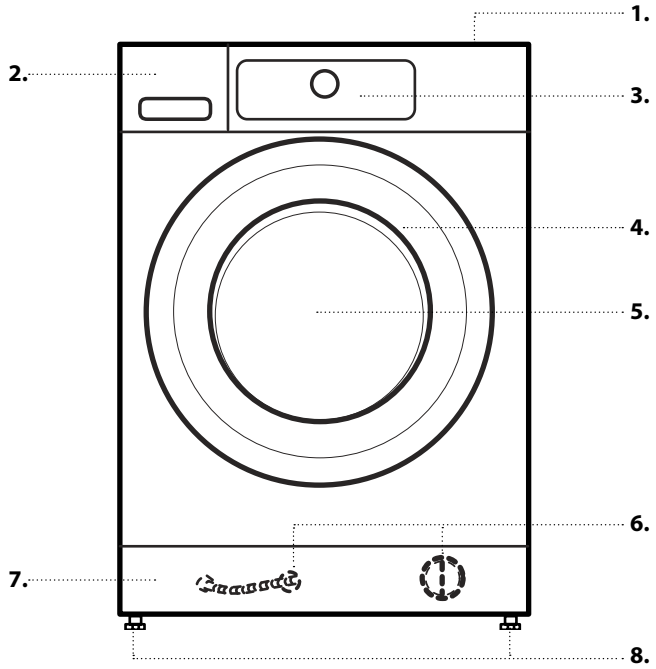

1. Werkblad
2. Wasmiddeldoseerbakje
3. Bedieningspaneel
4. Deurknop
5. Deur
6. Waterfilter/noodafvoerslang (indien beschikbaar) - achter de plint -
7. Plint (verwijderbaar)
8. Verstelbare pootjes (4)

WASMIDDELDOSEERBAKJE

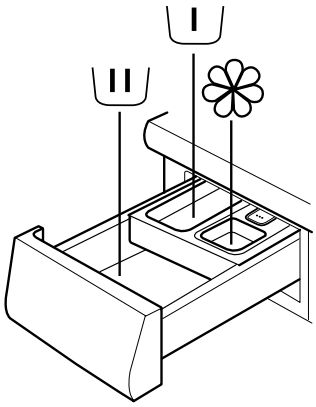

1. Hoofdwasvakje
- Hoofdwasmiddel
- Vlekkenmiddelen
- Waterontharder *

2. Voorwasvakje
- Voorwasmiddel

3. Wasverzachtervakje
- Wasverzachter
- Vloeibaar stijfsel

Schenk wasverzachter of stijfseloplossing tot maximaal het teken "MAX" in het bakje.

4. De toets loslaten
(Indrukken om het wasmiddeldoseerbakje te verwijderen voor reiniging

Bauknecht
Mehr als Technik

AANBEVOLEN WASMIDDELEN VOOR DE VERSCHILLENDE SOORTEN WASGOED

Stevige witte was	(Koud -95 °C)	Zwaar wasmiddel
Fijne witte was	(koud -40 °C)	Mild wasmiddel met witmaker
Lichte kleuren/pasteltinten	(koud -60 °C)	Wasmiddel met witmaker en/of optische heldermakers
Intensieve kleuren	(koud -60 °C)	Kleurwasmiddel zonder witmaker/optische heldermakers
Zwarte/donkere kleuren	(koud -60 °C)	Speciale wasmiddelen voor zwart/donker wasgoed

* Zoek een waterontharder die geschikt is voor uw wasmachine op www.bauknecht.eu.

BEDIENINGSPANEEL

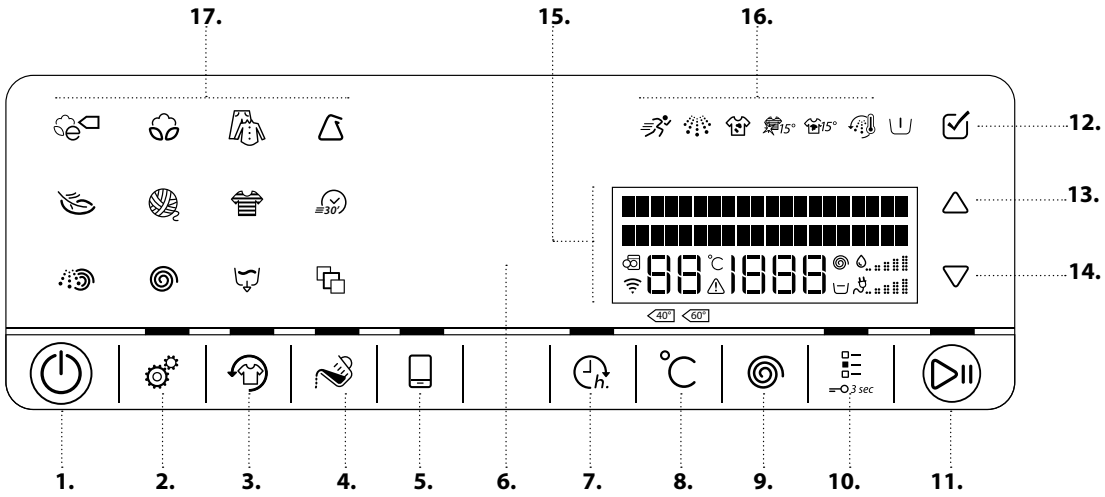

1. Aan/uit-toets (Resetten/Aftappen indien het ingedrukt wordt gehouden)
2. Instellingen
3. Fresh Care toets
4. Toets "Doseerhulp"
5. Toets afstandsbediening
6. Controlelampje detectie
7. Klaar in-toets
8. Temperatuurtoets
9. Toets centrifugeersnelheid
10. Optie-toets (Toetsenvergrendeling indien het ingedrukt wordt gehouden)
11. Start / Pauze-knop
12. Ok-toets (om te bevestigen)
13. UP-toets
14. DOWN-toets
15. Display
16. Optie-controlelampjes
17. Programmatoetsen

TECHNISCHE GEGEVENS VOOR WATERAANSLUITING

WATERAANSLUITING	
WATERTOEVOER	Koud
WATERKRAAN	schroefdraadaansluiting voor slang van 3/4"
MINIMALE TOEVOERDRUK WATER	100 kPa (1 bar)
MAXIMALE TOEVOERDRUK WATER	1000 kPa (10 bar)

DEUR

Trek aan de hendel om de deur te openen

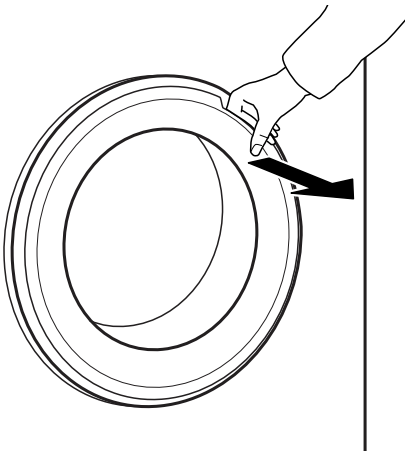

Voor het sluiten van de deur de hendel vasthouden en aanduwen, zodanig dat u de sluitklik hoort.

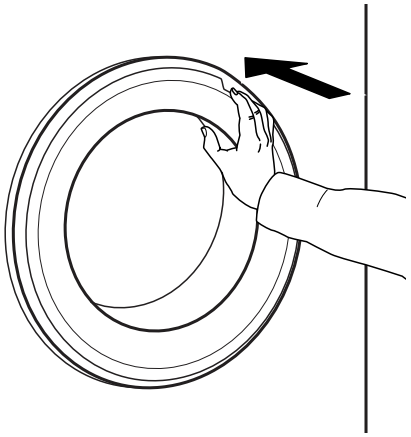

TROMMELVERLICHTING (indien beschikbaar)

- Tijdens de programmakeuze: het licht gaat aan voor het laden van het wasgoed
- Nadat het programma is gestart flakker het licht aan en uit terwijl het wasgoed wordt geïnspecteerd.
- Nadat het programma is beëindigd en de deur wordt geopend gaat het licht even aan om het wasgoed er uit te kunnen halen. Daarna gaat het licht uit, om energie te besparen; raak een willekeurige toets aan om het weer in te schakelen.

ACCESSOIRES

Neem contact op met onze klantenservice om te controleren of het volgende accessoire voor uw model wasmachine (en droger) verkrijgbaar is

PLANK VOOR STAPELSET
waarmee uw droger bovenop uw wasmachine geïnstalleerd kan worden om ruimte te besparen en om het in- en uitladen van uw droger te vergemakkelijken.

GEBRUIK VAN HET APPARAAT

B-LIVE FUNCTIE

Door de B-Live functie kan uw applicatie worden verbonden met het internet.

Wanneer u de B-Live app op uw smartphone / tablet gebruikt kunt u:
- de status van het apparaat bewaken
- informatie over de programmastatus ontvangen
- een programma instellen en starten
- een lopend programma veranderen, aanpassen of resetten
- toegang tot extra inhoud krijgen.

Technische vereisten:
- Een draadloze router 2.4Ghz WiFi b/g/n, aangesloten op het internet. Let op: het apparaat moet worden geïnstalleerd op een plaats die goed gedekt wordt door uw draadloze netwerk (goede signaalsterkte).
- Voor Android-gebruikers: een smartphone met Android 4.3 (of hoger) met een 1280x720 schermresolutie (of hoger).
- Voor iOS-gebruikers: een smartphone of een tablet met iOS 8 (of hoger).

Voor deze functie moet u de B-Live app downloaden en installeren op uw externe apparaat, uw wasmachine registreren met behulp van de applicatie en aansluiten op uw draadloze thuisnetwerk.

Gedetailleerde informatie over het gebruik van B-Live is te vinden in het hoofdstuk B-Live Functie / Installatieprocedure of in de B-Live app.

EERSTE GEBRUIK

Wanneer u de stekker van de wasmachine in het stopcontact steekt zal deze automatisch worden ingeschakeld. Er zal gevraagd worden om de gewenste taal van het display in te stellen.
Druk op de UP of DOWN toets om de gewenste taal te selecteren, en bevestigen met de OK-toets.

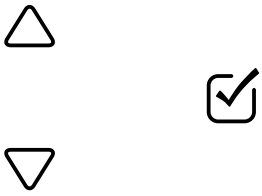

Daarna kunt u de instelling van de waterhardheid van uw wasmachine aanpassen aan uw regionale waterhardheid. Dit is raadzaam, om de functie Doseerhulp te optimaliseren. Kies tussen zacht/ gemiddeld/hard, en bevestigen door de OK-toets in te drukken.

Voor het verwijderen van resten uit het fabricageproces:

1. Kies het programma "Katoen" op een temperatuur van 95 °C.

2. Doe een klein beetje wasmiddel (maximaal 1/3 van de hoeveelheid die aanbevolen wordt door de fabrikant voor licht vervuild wasgoed) in het hoofdwasvakje II van het wasmiddeldoseerbakje.

3. Het programma starten zonder wasgoed.

Zie de paragraaf "DAGELIJKS GEBRUIK" voor informatie over het selecteren en starten van een programma.

DAGELIJKS GEBRUIK

SORTEREN VAN HET WASGOED

1. ALLE VOORWERPEN UIT DE ZAKKEN HALEN



- Munten, pennen etc. kunnen uw wasgoed en onderdelen van de wasmachine beschadigen.
- Voorwerpen als papieren zakdoekjes zullen in kleine stukjes uiteenvallen en handmatig moeten worden verwijderd na het wassen.

2. RITSEN, KNOPEN OF HAKEN SLUITEN. LOSSE RIEMEN OF LINTEN VASTKNOPEN.



- Was kleine stukken (bijv. panty's, ceintuurs e.d.) en wasgoed met haakjes (bijv. bh's) in een waszak of een kussensloop met rits. Haal de ringen van de gordijnen of doe de gordijnen met ringen in een katoenen zak.

3. SORTEREN VOLGENS SOORT WEEFSEL / SYMBOOL OP VERZORGINGSLABEL

Katoen, gemengde vezels, strijkvrij/synthetisch, wol, wasgoed dat met de hand moet worden gewassen.

- Bonte was
  Bonte en witte was scheiden. Nieuwe gekleurde artikelen apart wassen.
- Afmeting
  Was stukken van verschillende afmetingen samen voor betere wasresultaten en een verdeling van de stukken in de trommel.
- Fijne was
  Tere weefsels apart wassen; ze vereisen een zachte behandeling.

GEBRUIK VAN DE WASMACHINE

1. WAS IN DE MACHINE DOEN



- Maak de deur open en doe de was in de machine.
  Plaats de stukken wasgoed één voor één in de trommel zonder de machine te overladen. Houd u aan de maximale belading die te vinden is in de programmatabel.
  Als de wasmachine te vol wordt gestopt, wordt het wasgoed minder goed gewassen en kreukt het meer.

2. DEUR SLUITEN



- Zorg ervoor dat er geen was vast komt te zitten tussen het deurglas en de rubberen sluitband.
- De deur zodanig sluiten dat u de sluitklik hoort.

3. KRAAN OPENDRAAIEN



- Zorg ervoor dat de wasmachine is aangesloten op het netsnoer.
- Draai de kraan open.

4. DE WASMACHINE INSCHAKELEN



- Druk op de toets Aan/Uit. Er wordt een animatie weergegeven en er is een geluid. Wanneer op het display een programma wordt aangegeven is de wasmachine bedrijfsklaar.
- De programma-instellingen die u het laatst hebt gebruikt zullen op het bedieningspaneel verschijnen.

5. HET GEWENSTE PROGRAMMA INSTELLEN

K euze van het programma
Het toetssymbool op het bedieningspaneel indrukken. Programmanaam, standaard duur, temperatuur en centrifugeersnelheid, en ook de maximale waslading verschijnen op het display. Kijk voor meer informatie over programma's in de paragraaf PROGRAMMA'S EN OPTIES en in de Snelle Referentiegids.

Wijzig de temperatuur, indien nodig



De temperatuurtoets indrukken; het display geeft aan dat de temperatuur kan worden ingesteld.
- De temperatuurtoets herhaalde malen indrukken,
- of de UP of DOWN-toets indrukken

totdat de gewenste temperatuur op het display verschijnt.





De centrifugeersnelheid wijzigen, indien nodig



De centrifugeertoets indrukken; het display geeft aan dat de centrifugeersnelheid kan worden ingesteld.
- De centrifugeertoets herhaalde malen indrukken
- of de UP of DOWN-toets indrukken

totdat de gewenste centrifugeersnelheid of Spoelstop op het display verschijnt.





Als u centrifugeersnelheid "0" kiest eindigt het programma met het afpompen van het spoelwater. Er zal geen centrifugeercyclus aan het einde worden toegepast.
Als je "Spoelstop" kiest, zal het programma na de spoelfase stoppen. Het wasgoed blijft ondergedompeld in het laatste spoelwater staan. Kijk voor meer informatie in de paragraaf **PROGRAMMA'S EN OPTIES / Spoelstop.**

Selecteer opties, indien nodig

De optietoets indrukken. De opties die voor het programma geselecteerd kunnen worden verschijnen op het display.

- De UP of DOWN toets indrukken om door de lijst met opties te navigeren.





- Druk op de OK toets om een optie te selecteren; het optiesymbool op het bedieningspaneel brandt.



Opties zijn mogelijk niet met elkaar te combineren. Wanneer u een optie selecteert,wordt de niet-combineerbare optie automatisch uitgeschakeld als dit het geval is.

Een aantal opties / functies kunnen worden geselecteerd door rechtstreeks op de toets te drukken:



Als een dergelijke optie niet voor het programma geselecteerd kan worden wordt het automatisch uitgeschakeld wanneer de toets wordt ingedrukt. Raadpleeg de paragraaf **PROGRAMMA'S EN OPTIES** voor meer informatie.

6. WASMIDDEL TOEVOEGEN



- Wanneer u **niet** gebruik maakt van de functie "Doseerhulp", het wasmiddeldoseerbakje uitlichten en nu wasmiddel (en nabehandelingsproducten/ wasverzachter) toevoegen, zoals staat aangegeven in de paragraaf **WASMIDDELDOSEERBAKJE.** volg de aanwijzingen op de verpakking van het wasmiddel. Wanneer u **VOORWAS** of **KLAAR-IN** hebt geselecteerd volg dan de aanwijzingen in de paragraaf **FUNCTIES.** Daarna het wasmiddeldoseerbakje weer zorgvuldig sluiten.
- Als u gebruik maakt van de functie "**Doseerhulp" het wasmiddel later toevoegen**, nadat u het programma hebt gestart. Raadpleeg paragraaf **DOSEERHULP/DAGELIJKS GEBRUIK.**

Correcte dosering van wasmiddel / nabehandelingsproducten is belangrijk, omdat

- het wasresultaat wordt geoptimaliseerd
- het irritante resten van overtollige wasmiddel in uw wasgoed voorkomt
- het geld bespaart door het voorkomen van verspilling van overtollig wasmiddel
- het de machine beschermt door het voorkomen van verkalking van onderdelen
- het aandacht heeft voor het milieu door het voorkomen van onnodige belasting voor het milieu

7. PROGRAMMA STARTEN



- "Start/Pauze" indrukken en ingedrukt houden, totdat de toets ononderbroken brandt; het programma wordt gestart.
- De trommel draait, en de lading wordt gedetecteerd. Het display geeft de detectie belading aan, terwijl op het bedieningspaneel een animatie wordt afgespeeld.
- Als u '**Doseerhulp**' heeft geselecteerd geeft de wasmachine u de aanbevolen hoeveelheid wasmiddel voor uw lading was aan, kort nadat het programma is gestart. – Wasmiddel in het hoofdwasvakje van het wasmiddeldoseerbakje doen, of rechtstreeks in de trommel in een wasmiddelbol.



- Wanneer u "**Doseerhulp" en ook "Voorwas**" heeft geselecteerd geeft de wasmachine beurtelings de aanbevolen hoeveelheid wasmiddel voor het Voorwasvakje (I) en het Hoofdwasvakje (II).



De aanbevolen hoeveelheden wasmiddel in de vakjes doen en "Start/Pauze" indrukken om het programma te vervolgen.



- Het wasmiddeldoseerbakje tijdens een programma in uitvoering niet meer openen, om overstromingen te voorkomen.
- De resterende programmaduur die op het display wordt aangegeven kan variëren. Factoren als onbalans in de lading van het wasgoed of schuimvorming kan een effect hebben op de duur van het programma. Wanneer de resterende programmaduur opnieuw wordt berekend geeft het display de detectie aan en verschijnt er een animatie op het display.



- Als de wasmachine een onbalans in de waslading detecteert probeert de wasmachine automatisch een evenwicht tot stand te brengen. Het display geeft het evenwicht van de lading aan. Raadpleeg de Gids voor Probleemoplossing voor meer informatie over de onbalans in de waslading.

8. DE INSTELLINGEN VAN EEN PROGRAMMA IN UITVOERING WIJZIGEN, INDIEN NODIG

U kunt de instellingen nog steeds wijzigen terwijl een programma wordt uitgevoerd. De wijzigingen zullen worden toegepast, mits de betreffende programmafase nog niet voltooid is. Als de wijziging niet mogelijk is zal er bij het indrukken van de toets een storingsgeluid klinken.

- **Temperatuur of centrifugeersnelheid wijzigen:**
  De toets voor temperatuur of centrifugeersnelheid indrukken; het display geeft aan dat de temperatuur of centrifugeersnelheid kan worden ingesteld. De toets herhaaldelijk indrukken, totdat de gewenste waarde op het display verschijnt. Of selecteer de gewenste waarde door op UP of DOWN te drukken.

- **Toevoegen of verwijderen van een optie:**
  De optietoets indrukken; de opties die voor het programma geselecteerd kunnen worden, worden op het display aangegeven. Druk op de OK-toets om een optie te selecteren of uit te schakelen.
  Druk op de knop om de opties die direct door een toets te selecteren zijn te selecteren of uit te schakelen.



- **Om de "Klaar-in" vertraging te veranderen:**
  De Klaar-in toets indrukken; de geselecteerde vertraging knippert op het display. Terwijl het knippert kan de waarde worden gewijzigd door op UP of DOWN te drukken.

Het programma loopt automatisch door nadat de instelling is veranderd. Gebruik de "Toetsenvergrendeling", om te voorkomen dat een lopend programma per ongeluk (bijvoorbeeld door kinderen) wordt gewijzigd (zie paragraaf **PROGRAMMA'S, OPTIES EN FUNCTIES**).

Om de instellingen van een programma in uitvoering te wijzigen kunt u ook
- "Start/Pauze" indrukken om het programma in uitvoering te onderbreken
- Uw Instellingen wijzigen
- Druk opnieuw op "Start/Pauze" om het programma te vervolgen.

Als u het programma heeft gewijzigd geen wasmiddel voor het nieuwe programma toevoegen.

9. ONDERBREEK EEN PROGRAMMA IN UITVOERING EN OPEN DE DEUR OPEN, INDIEN GEWENST

Nadat het programma is gestart geeft het display aan wanneer het programma nog kan worden onderbroken om kleding toe te voegen.
- "Start/Pauze" ingedrukt houden om een programma in uitvoering te onderbreken
- Mits het waterpeil of de temperatuur niet te hoog is, zal het controlelampje voor deur open oplichten. U kunt de deur openen, bijvoorbeeld om was toe te voegen om was er uit te halen die per ongeluk in de wasmachine is gedaan.
- Druk op "Start/Pauze" om het programma te vervolgen

10. EEN PROGRAMMA IN UITVOERING RESETTEN, INDIEN NODIG

- De "Aan/Uit" toets ingedrukt houden totdat het display geeft aan dat het programma is gewist. Het water wordt afgepompt. Het programma wordt beëindigd en de deur wordt ontgrendeld.

11. DE WASMACHINE UITSCHAKELEN NADAT HET PROGRAMMA IS BEËINDIGD

- Het display geeft aan dat de cyclus is voltooid, en het indicatorlampje voor "Deur geopend" brandt- u kunt uw was er uit halen.
- "Aan/Uit" indrukken om de wasmachine uit te schakelen. Wanneer u de machine niet uitschakelt wordt, ongeveer een kwartier nadat het programma is beëindigd, de wasmachine automatisch uitgeschakeld, om energie te besparen.
- De deur open laten staan, zodat de binnenkant van de wasmachine kan drogen.

PROGRAMMA'S EN OPTIES

Om het juiste programma voor uw soort wasgoed te kiezen, altijd de instructies op de waslabels van het wasgoed in acht nemen.

PROGRAMMA	***Soort was en aanbevelingen***	***Waslabels***	***Instellingen***
ECO KATOEN	Normaal vervuild katoenen wasgoed. Bij 40 °C en 60 °C standaard katoenprogramma en meest gewenst programma in termen van gecombineerd water- en energieverbruik. Basis voor de aangegeven waarden op het energielabel.		**MAX.** BELADING TEMPERATUURBEREIK **Koud tot 60 °C** **MAX.** CENTRIFUGEERSNELHEID max. TE SELECTEREN OPTIES **Intensief spoelen, Snelwas, Kleuren 15°, Fresh Care**
KATOEN	Normaal tot sterk vervuilde en stevig wasgoed van katoen en linnen, zoals handdoeken, ondergoed, beddengoed enz.		MAX.BELADING **max** TEMPERATUURBEREIK **Koud tot 95 °C** **MAX.** CENTRIFUGEERSNELHEID max. TE SELECTEREN OPTIES **Voorwas, Warm spoelen, Vlekken 15 °, Zware vlekken, Intensief spoelen, Snelwas, Kleuren 15°, Fresh Care**
GEMENGDE WAS	Licht tot normaal vervuild stevig wasgoed van katoen, linnen, synthetische vezels en gemengde weefsels. Effectief programma van één uur. Alleen soortgelijke kleuren samen in één wasbeurt wassen.		MAX. BELADING **4,0 kg** TEMPERATUURBEREIK **Koud tot 60 °C** **max.** centrifugeersnelheid max. TE SELECTEREN OPTIES **Warm spoelen, Vlekken 15 °, Intensief spoelen, Snelwas, Kleuren 15°, Fresh Care**
SYNTHETISCH	Normaal vervuild wasgoed van synthetische vezels (zoals polyester, polyacryl, viscose enz.) of gemengde weefsels met katoen.		MAX. BELADING **3,0 kg** TEMPERATUURBEREIK **Koud tot 60 °C** **max.** centrifugeersnelheid max. TE SELECTEREN OPTIES **Voorwas, Vlekken 15 °, Zware vlekken, Intensief spoelen, Snelwas, Kleuren 15°,Fresh Care**
FIJNE WAS	Fijne was van tere stoffen, die met zachtheid behandeld moeten worden.		MAX. BELADING **1,5 kg** TEMPERATUURBEREIK **Koud tot 40 °C** MAX. CENTRIFUGEERSNELHEID **1000** TE SELECTEREN OPTIES **Voorwas, Kleuren 15°, Snelwas, Fresh Care**

PROGRAMMA	*Soort was en aanbevelingen*	*Wasla-bels*	*Instellingen*
WOL 	Wollen kleding met het wolmerk die in de machine gewassen mag worden, evenals wasgoed van zijde, linnen, wol en viscose dat volgens het etiket met de hand gewassen moet worden. Houd u aan de aanwijzingen van de fabrikant op het waslabel.		MAX. BELADING **1,0 kg** TEMPERATUURBEREIK **Koud tot 40 °C** MAX. CENTRIFUGEERSNELHEID **1000** TE SELECTEREN OPTIES **Snelwas, Kleuren 15°, Fresh Care**
SNELWAS 30' 	Licht vervuild wasgoed zonder vlekken, van katoen en/of synthetische stoffen. Opfrisprogramma.		MAX. BELADING **3.0 kg** TEMPERATUURBEREIK **Koud tot 30 °C** MAX. CENTRIFUGEERSNELHEID **max.** TE SELECTEREN OPTIES **Kleuren 15°, Fresh Care**
KLEUREN 	Licht tot normaal vervuild wasgoed van katoen, synthetische stoffen of hun mengsels; ook tere weefsels. Draagt bij tot de bescherming van de kleuren van uw wasgoed. Gebruik een wasmiddel dat geschikt is voor de kleuren van uw wasgoed.		MAX. BELADING **4,0 kg** TEMPERATUURBEREIK **Koud tot 60 °C** MAX. CENTRIFUGEERSNELHEID **1000** TE SELECTEREN OPTIES **Voorwas, Vlekken 15 °, Zware vlekken,Snelwas, Kleuren 15°**
CENTRIFUGE-REN 	Apart intensief centrifugeerprogramma. Geschikt voor robuust wasgoed.		MAX. BELADING **max** TEMPERATUURBEREIK **--** MAX. CENTRIFUGEERSNELHEID **max.** TE SELECTEREN OPTIES **Fresh Care**
SPOELEN EN CENTRIFUGE-REN 	Programma met apart spoelen en intensief centrifugeren. Geschikt voor robuust wasgoed.		MAX.BELADING **max** TEMPERATUURBEREIK **--** MAX. CENTRIFUGEERSNELHEID **max.** TE SELECTEREN OPTIES **Intensief spoelen, Fresh Care**
AFPOMPEN 	Afzonderlijk programma voor het afpompen van het water, zonder centrifugeren. Kan worden geselecteerd als uw was in Spoelstop staat, en u het water wilt afpompen zonder de natte was te centrifugeren. Als alternatief voor het Afpomp programma kunt u centrifugeersnelheid "0" selecteren om de Spoelstop zonder centrifugeren te beëindigen. Geschikt voor tere was, zoals fijne kleding of gordijnen.		

PROGRAMMA	*Soort was en aanbevelingen*	*Waslabels*	*Instellingen*
SPECIALE PROGRAMMA'S	Om een van de volgende programma's in te stellen de positie van de speciale programma's selecteren. De DOWN en UP toetsen indrukken om een van de hieronder vermelde programma's te selecteren. Het geselecteerde programma is gemarkeerd met ">". De OK-toets indrukken om het geselecteerde programma te bevestigen.		
OVERHEMDEN	Overhemden en bloezen en tere zakenkleding, gemaakt van katoen,synthetische weefsels of gemengde weefsels. Zorgt voor zachte behandeling van fijne kleding.		MAX. BELADING **1,5 kg** TEMPERATUURBEREIK **Koud tot 40 °C** MAX. CENTRIFUGEERSNELHEID **1000** rpm TE SELECTEREN OPTIES **Voorwas, Kleuren 15°, Snelwas, Fresh Care**
DEKBED	Grote artikelen zoals slaapzakken, wasbare dekens, badmatten, kussens en dekbedden, gevuld met veren of synthetisch materiaal. Geschikt voor het wassen en centrifugeren van grote stukken wasgoed. Houd u aan de aanwijzingen van de fabrikant op het waslabel		MAX. BELADING **3.0 kg** TEMPERATUURBEREIK **Koud tot 60 °C** MAX. CENTRIFUGEERSNELHEID **1000 rpm** TE SELECTEREN OPTIES **Voorwas, Vlekken 15°, Intensief spoelen, Warm spoelen, Kleuren 15°, Snelwas, Fresh Care**
BEDDENGOED	Wit of bont beddengoed van katoen en synthetische weefsels, of gemengde weefsels van beide. Vermindert microben en reinigt voorzichtig (ook delicaat beddengoed). Via een grondige spoelfase worden wasmiddel- en pollenrestanten voorkomen. Gebruik bij voorkeur wasmiddel in poedervorm bij dit programma.		MAX. BELADING **3,5 kg** TEMPERATUURBEREIK **Koud tot 95 °C** **MAX. CENTRIFUGEERSNELHEID** max. TE SELECTEREN OPTIES **Voorwas, Vlekken 15°, Intensief spoelen, Warm spoelen, Kleuren 15°, Snelwas, Fresh Care**
KASJMIER	Kasjmier kledingstukken van hoge kwaliteit die in de wasmachine of op de hand kunnen worden gewassen. Gebruik vloeibaar wasmiddel voor wollen was. Houd u aan de aanwijzingen van de fabrikant op het waslabel.		MAX. BELADING **1.0 kg** TEMPERATUURBEREIK **Koud tot 40 °C** MAX. CENTRIFUGEERSNELHEID **400** rpm TE SELECTEREN OPTIES **Kleuren 15°, Snelwas, Fresh Care**

PROGRAMMA	*Soort was en aanbevelingen*	*Wasla-bels*	*Instellingen*
SPORTKLE-DING	Normaal vervuilde en bezwete sportkleding van katoenen jersey of microvezels. Met voorwascyclus - u dient ook wasmiddel in het voorwasbakje te doen, voor het wassen van vuile sportkleding. Gebruik geen wasverzachter dit kan schade aanbrengen aan de elastische weefsels die vaak in sportkleding zitten.	 	MAX. BELADING **3.0 kg** TEMPERATUURBEREIK **Koud tot 40 °C** **MAX. CENTRIFUGEERSNELHEID** max. TE SELECTEREN OPTIES **Voorwas, Vlekken 15°, Intensief spoelen, Kleuren 15°, Snelwas, Fresh Care**
SPIJKERBROE-KEN	Normaal vervuild katoenen wasgoed van spijkerstof of kledingstukken van zwaar, op spijkerstof lijkend, materiaal zoals broeken en jacks. Voor donkere jeans wordt een speciaal wasmiddel voor donkere was aanbevolen.		MAX. BELADING **4.0 kg** TEMPERATUURBEREIK **Koud tot 60 °C** **MAX. CENTRIFUGEERSNELHEID** max. TE SELECTEREN OPTIES **Voorwas, Vlekken 15°, Zware vlekken, Intensief spoelen, Warm spoelen, Kleuren 15°, Snelwas, Fresh Care**
BABYKLEER-TJES	Normaal vervuilde babykleren van katoen en/of linnen. Het schuim wordt nog grondiger uitgespoeld, waardoor de gevoelige babyhuid beter wordt beschermd.		MAX. BELADING **4.0 kg** TEMPERATUURBEREIK **Koud tot 60 °C** **MAX.** CENTRIFUGEERSNELHEID max. TE SELECTEREN OPTIES **Intensief spoelen, Kleuren 15°, Snelwas, Fresh Care**
MINI LADING	Katoen en/of synthetisch wasgoed gemaakt van stabiele weefseltypen. Ideaal voor het zuinig wassen van een kleine waslading. Voorbehandeling van vlekken aanbevolen. Niet geschikt voor delicaat wasgoed.	 	MAX. BELADING **1.0 kg** TEMPERATUURBEREIK **Koud tot 40 °C** **MAX.** CENTRIFUGEERSNELHEID max. TE SELECTEREN OPTIES **Intensief spoelen, Kleuren 15°, Snelwas, Fresh Care**

TE SELECTEREN OPTIES MET BEHULP VAN DE TOETS OPTIES

De programmatabel geeft een overzicht van mogelijke combinaties van programma's en opties. Niet alle combinaties van programma's en opties kunnen worden geselecteerd. Ook zijn bepaalde opties niet te combineren. In dat geval gaat het controlelampje van de niet te combineren optie knipperen en wordt weer uitgeschakeld, en klinkt er een signaal.

VOORWAS

Voegt een voorwascyclus toe aan het gekozen programma.
Voor Zware vlekken wasgoed (bijv. met zand of korrelig vuil). - Het wasgoed grondig uitschudden voordat u het in de wasmachine doet.

U kunt ook een kleine hoeveelheid wasmiddel in het voorwasvakje van het wasmiddeldoseerbakje doen, of rechtstreeks in de trommel.

-Bij het kiezen van "Voorwas" poederwasmiddel voor de hoofdwas gebruiken, om er zeker van te zijn dat het wasmiddel tot het begin van de hoofdwasfase in het wasmiddeldoseerbakje blijft. Houd u aan de aanwijzingen van de fabrikant over de dosering van het wasmiddel, of gebruik de optie "Doseerhulp". Verlengt het programma met ongeveer 20 minuten.

WARM SPOELEN

De spoelfase eindigt met warm spoelen, wat de stoffen rust geeft en gaat over naar een zachte en kortere centrifugeerfase.

De was voelt comfortabel warm aan wanneer het kort na de beëindiging van het programma er uit wordt gehaald.

VLEKKEN 15°

15°

Help bij het verwijderen van alle soorten vlekken met uitzondering van vet/olie.
Het programma begint met een fase van wassen met koud water.

Het programma wordt met ongeveer 10 minuten verlengd.
Voorbehandeling aanbevolen voor hardnekkige vlekken.
Niet te kiezen voor Katoen 95 °C

ZWARE VLEKKEN



Helpt bij het reinigen van zwaar vervuilde was met vlekken, door het optimaliseren van de goede werking van nabehandelingsproducten voor het verwijderen van vlekken.
Voeg de juiste hoeveelheid vlekkenverwijderaar (poeder) toe in het hoofdwasvakje, samen met uw wasmiddel. Bij deze optie alleen waspoeder gebruiken. Houd u aan de doseeraanwijzingen van de fabrikant.

Deze functie kan het programma met maximaal 15 minuten verlengen.
BELANGRIJK: Geschikt voor gebruik van vlekkenverwijderaars en bleekmiddelen op basis van zuurstof. **Bleekmiddelen op basis van chloor of perboraat mogen niet worden gebruikt!.**

INTENSIEF SPOELEN



Helpt te voorkomen dat er resten wasmiddel in het wasgoed achterblijven, door verlenging van de spoelfase.
Vooral geschikt voor het wassen van babywas, voor mensen die lijden aan allergieën en voor gebieden met zacht water.

SNELWAS



Maakt sneller wassen mogelijk.
Verkort de duur van het programma, terwijl een goed wasresultaat behouden blijft.
Aanbevolen voor slechts licht vervuild wasgoed.
Niet te kiezen voor Katoen 95 °C.

OPTIES DIE DIRECT TE SELECTEREN ZIJN DOOR HET INDRUKKEN VAN DE BETREFFENDE TOETS

KLEUREN 15°



Draagt bij tot de bescherming van de kleuren van uw wasgoed, door ze te wassen met koud water (15 °C). Bespaart energie voor het verwarmen van water terwijl tevens een goed wasresultaat gewaarborgd is.

Geschikt voor licht vervuild gekleurd wasgoed zonder vlekken.

Controleer of uw wasmiddel bij koude wastemperaturen (15 of 20 °C) kan worden gebruikt.

Niet te kiezen voor Katoen 95 °C.

FRESH CARE



Helpt uw wasgoed fris te houden als u deze niet snel na afloop van het programma uit de machine kan worden gehaald.

Een paar minuten na het einde van het programma begint de wasmachine regelmatig te draaien.

Dit draaien duurt tot ongeveer 6 uur na het einde van uw wasprogramma. U kunt het op elk gewenst moment stoppen door een willekeurige toets in te drukken; de deur wordt ontgrendeld en u kunt uw wasgoed er uit halen.

TEMPERATUUR

°C

Als u de temperatuur wilt wijzigen, de temperatuurtoets indrukken en de UP of DOWN-toets indrukken om de gewenste temperatuur te selecteren.

Wanneer u de wasmachine inschakelt verschijnt het laatst gebruikte programma en de temperatuurinstelling op het bedieningspaneel.
Als u het programma wijzigt verschijnt de standaard temperatuur van het geselecteerde programma op het display.

CENTRIFUGEREN



Als u de centrifugeersnelheid wilt wijzigen, de centrifugeertoets indrukken en de UP of DOWN-toets indrukken om de gewenste centrifugeersnelheid te selecteren.
Als u centrifugeersnelheid "0" kiest wordt het spoelwater afgetapt aan het einde van het programma en zal er geen centrifugeercyclus aan het einde zijn.

Wanneer u de wasmachine inschakelt verschijnt het laatst gebruikte programma en de instelling van de centrifugeersnelheid op het bedieningspaneel.
Als u het programma wijzigt verschijnt de standaard centrifugeersnelheid van het geselecteerde programma op het display.

SPOELSTOP



(te selecteren met de centrifugeertoets)

Voorkomt automatisch centrifugeren van de was aan het einde van het programma. De was blijft in het laatste spoelwater staan en het programma wordt niet meer voortgezet. Het display geeft aan wanneer de wasmachine bij de spoelstop is aangekomen.
Geschikt voor fijne was die niet geschikt is voor centrifugeren, of met een lagere centrifugeersnelheid gedraaid moet worden.
Niet geschikt voor zijde.
Ter afsluiting van de "Spoelstop", kiezen tussen:

- water afpompen, niet centrifugeren: de centrifugeertoets of de UP of DOWN-toets indrukken, om de centrifugeersnelheid "0" te selecteren. Of het programma Afpompen selecteren. Daarna Start/ Pauze indrukken Het water wordt afgepompt en het programma wordt beëindigd.

- centrifugeren van de was: de standaard centrifugeersnelheid knippert – de centrifugeercyclus begint door op "Start/Pauze" te drukken. Of selecteer een andere centrifugeersnelheid door op de centrifugeertoets of de UP of DOWN-toets te drukken, en druk op Start/Pauze.

FUNCTIES

AAN/UIT

De wasmachine inschakelen: Druk op de toets START/PAUZE totdat de letters.

Een lopend programma annuleren: De "Aan/Uit" toets ingedrukt houden totdat het display geeft aan dat het programma is gewist de wasmachine zal een afpompcyclus uitvoeren om het programma te beëindigen.

De wasmachine uitschakelen nadat het programma is beëindigd: de toets indrukken totdat de lichten uit gaan.

START/PAUZE

- Het programma starten nadat u uw instellingen hebt voltooid
- Een lopend programma onderbreken
- Een onderbroken programma voortzetten

TOETSENVERGRENDELING

3 sec

Met deze functie kunt u de toetsen en de toetsen van het bedieningspaneel vergrendelen tegen ongewenste bediening, bijvoorbeeld door kleine kinderen.

De wasmachine moet ingeschakeld zijn.

Druk op de optietoets en houd hem minimaal 3 seconden ingedrukt;

3 sec

het display geeft aan dat de toetsen vergrendeld zijn.

Knoppen en toetsen zijn nu vergrendeld. De enige werkende functie is "Aan/Uit", om de wasmachine uit te schakelen. De toetsenvergrendeling blijft geactiveerd, ook als u de wasmachine uit en weer aan zet.

Om de toetsen/knop te ontgrendelen de optietoets opnieuw ten minste 3 seconden ingedrukt houden, totdat het display aangeeft dat de toetsen ontgrendeld zijn.

DOSEERHULP

Zie afzonderlijke paragraaf Doseerhulp - eerste gebruik / dagelijks gebruik.

AFSTANDSBEDIENING

Zie afzonderlijk hoofdstuk B-Live Functie/Installatieprocedure en B-Live afstandsbediening/Dagelijks gebruik.

KLAAR IN

Het einde van uw programma wordt verplaatst naar een later tijdstip. Hierdoor kunt u profiteren van gunstiger energietarieven (bv. 's nachts), of om de was op een bepaalde tijd klaar te hebben. Gebruik geen vloeibaar wasmiddel met deze functie.

Kies een vertraging tot maximaal 23:30 uur.

- Selecteer het programma, de temperatuur en de extra functies.
- Druk op de toets "Klaar-in" – het licht van de toets gaat aan en het display geeft aan dat de "Klaar in" vertraging kan worden ingevoerd.
- Druk op de UP of DOWN toets om de gewenste periode te selecteren tot aan het einde van het programma.
- Wanneer u klaar bent met uw instellingen bent drukt u op "Start / Pauze" - de verlichting van de toets brandt ononderbroken. Het display geeft aan dat de cyclus is begonnen, en daarna het aftellen van de resterende vertraging. De deur wordt vergrendeld.
- Het programma begint automatisch om te worden beëindigd aan het einde van de vertragingsperiode. Na de start van het programma wordt de resterende programmaduur en de huidige programmafase aangegeven.

Om de vertraging te wissen

- Op "Start/pauze" drukken om de vertraging te wissen; Druk nogmaals op "Start (Pauze)" om het gekozen programma onmiddellijk te starten
- of houd "Aan/Uit" ingedrukt om de volledige programma-instelling te wissen.

Als gevolg van factoren zoals het evenwicht van de lading, schuimverlaging of andere onvoorziene invloeden op de duur van het programma, kan het gebeuren dat het programma eerder of later eindigt dan is bepaald met de functie "Klaar in". In dit geval geeft het display aan, na het einde van het programma, dat het programma eerder of later is beëindigd.

INSTELLINGEN

De volgende instellingen kunnen gewijzigd worden:
Taal (=taalweergave / toetstonen / waarschuwing einde cyclus/ contrastweergave / waterhardheid / doseerhulp (doseerhoeveelheden aanpassen voor de wasmiddelen die u gebruikt) / eco modus (automatische uitschakelfunctie na einde programma) / Live menu (instellingen afstandsbediening) / fabrieksinstellingen (= terug naar fabrieksinstellingen).

- Druk op de Instellingentoets en houd hem minimaal 3 seconden ingedrukt.
- De Up of DOWN-toets indrukken om de instelling die u wilt veranderen te selecteren; het wordt gemarkeerd door een pijl. Bevestig met de OK-toets.
- Druk op de UP of DOWN toets om de instelling aan te passen; bevestig met de OK-toets.
- Druk op de instellingentoets om de instellingenmodus te verlaten, of wacht enkele seconden totdat de instellingenmodus automatisch wordt verlaten.

INDICATOREN

	**DE DEUR KAN GEOPEND WORDEN**	Deze indicator zal branden • voordat u een programma hebt gestart • wanneer u een programma hebt onderbroken en het waterniveau niet te hoog is, of de was niet te warm is in deze programmafase • wanneer een programma is voltooid en de was er uit gehaald kan worden
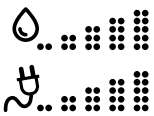	**ENERGIE / WATER CONTROLE**	Geeft feedback over het energie- en waterverbruik van uw programma-instelling. Hoe minder indicatoren er branden, des te economischer is uw programma-instelling. Kan nog worden aangepast na de lastafhankelijke fase van het laden van het wasgoed.
	ONTKALKEN	Een melding op het display zal u er regelmatig aan herinneren dat u de wasmachine moet ontkalken. Zoek een ontkalker die geschikt is voor de wasmachine (WPRO) op www.bauknecht.eu. Om de herinnering op het display te wissen drukt u op de knop.
	FOUT MELDINGEN	Raadpleeg de paragraaf Probleemoplossing voor meer informatie.
	**VERBINDINGS-STATUS**	Wanneer uw wasmachine al op het internet aangesloten is (zie hoofdstuk B-Live Functie / Instelprocedure in de handleiding voor Gebruik en Onderhoud) en de radio is aan, geeft deze indicator een feedback over de status van de internetverbinding via uw draadloze router. Wanneer de wasmachine wordt ingeschakeld knippert het controlelampje voor de aansluitstatus:: de wasmachine zoekt naar een verbinding. Wanneer het gaat branden wil dat zeggen dat het apparaat goed is aangesloten op het internet. De sterkte van het draadloze signaal wordt weergegeven door het controlelampje (wanneer alle elementen van het controlelampje branden is er een hoge signaalsterkte)

DOSEERHULP/ EERSTE GEBRUIK

De concentratie van wasmiddelen verkrijgbaar op de markt varieert aanzienlijk. Stel daarom de wasmachine af op de doseringshoeveelheden van de wasmiddelen die u gebruikt.

Controleer bovendien of het vooraf ingestelde waterhardheidsniveau (zacht) overeenkomt met uw lokale waterhardheidsniveau en pas het zo nodig aan (zie "DOSEERHULP / EERSTE GEBRUIK").

DE DOSERINGSWAARDEN VOOR DE DOOR U GEBRUIKTE WASMIDDELEN OPSLAAN

Soorten wasmiddel:	Wasmiddel gekleurd	Wasmiddel fijne was	Algemeen wasmiddel
			
Programma's:	Kleuren	Wol Fijne was Kasjmier Overhemden	Alle overige programma's

Controleer op de verpakkingen van uw wasmiddelen de te doseren hoeveelheid voor de gemiddelde vervuilingsgraad en de gemiddelde waterhardheid

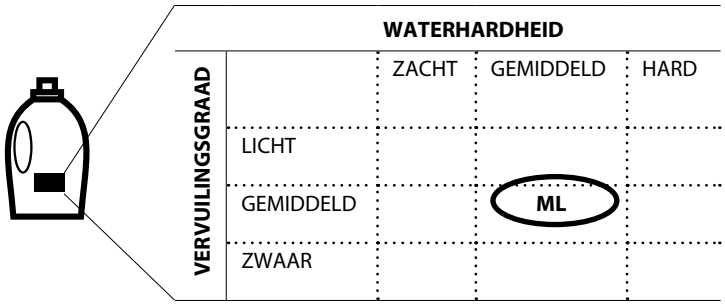

1. De instellingentoets ingedrukt houden om naar de instellingenmodus te gaan. 

2. Selecteer DOSEERHULP door op de UP of DOWN-toets te drukken. Ok-toets indrukken om te bevestigen.

3. Selecteer de wasmiddelgroep waarvoor u de doseerwaarde wilt opslaan; kies tussen:
- Wasmiddel gekleurd
- Algemeen wasmiddel
- Wasmiddel fijne was

Selecteren door op de UP of DOWN-toets te drukken, en bevestigen door op de OK-toets te drukken.

4. Op de UP of DOWN-toets drukken om de doseringswaarde die u tevoren op het wasmiddelpak hebt vastgesteld in te voeren, en bevestig het door op de OK-toets te drukken.

Doe dit voor alle 3 programmagroepen.
Druk op de instellingenmodus om de instellingenmodus, of wacht enkele seconden totdat de instellingenmodus automatisch wordt verlaten.

DE WASMACHINE AANPASSEN AAN UW PLAATSELIJKE WATERHARDHEID

De wasmachine wordt geleverd met vooraf ingesteld zacht waterhardheidsniveau. Controleer uw regionale water hardheidsniveau, bijvoorbeeld door uw lokale instantie te raadplegen, of via internet. - Als uw plaatselijke waterhardheid niet 'zacht' is, de wasmachine als volgt aanpassen:

1. De instellingentoets ingedrukt houden om naar de instellingenmodus te gaan.

2. De WATERHARDHEID selecteren door op de UP of DOWN-toets te drukken, en bevestigen door op de OK-toets te drukken.

3. Selecteer de betreffende waterhardheid (zacht, gemiddeld, hard) door de knop te draaien en in te drukken.

4. Druk op de instellingentoets om de instellingenmodus te verlaten, of wacht enkele seconden totdat de instellingenmodus automatisch wordt verlaten.

DOSEERHULP/ DAGELIJKS GEBRUIK

1. Nadat u de was heeft geladen de deur heeft gesloten en programma en opties heeft geselecteerd de toets "Doseerhulp" indrukken. De toets "Doseerhulp" gaat branden.

2. Start het programma door op "Start/ Pauze" te drukken. -De trommel draait om te wasbelading te vinden; het display geeft de lastafhankelijke fase aan. Op het bedieningspaneel verschijnt een animatie. Daarna verschijnt de aanbevolen hoeveelheid wasmiddel voor het hoofdwasvakje in ml op het display.



Als u de optie Voorwas heeft geselecteerd, bevat de weergave afwisselend de hoeveelheid voor het voorwasvakje (I) en hoofdwasvakje (II).



3. Het wasmiddeldoseerbakje uitlichten en de aanbevolen hoeveelheid wasmiddel in het hoofdwasvakje (II) gieten en, als "Voorwas" is geselecteerd, ook in het voorwasvakje (I) van het wasmiddeldoseerbakje. In plaats van het wasmiddel in wasmiddeldoseerbakje te doen kan het ook rechtstreeks in de trommel worden gestopt, in een wasmiddelbal.
Als Voorwas is geselecteerd: voorwasmiddel kan worden toegevoegd aan de trommel, hoofdwasmiddel moet worden toegevoegd aan het hoofdwasvakje van het wasmiddeldoseerbakje. Gebruik in dit geval poederwasmiddel voor de hoofdwas, om er zeker van te zijn dat het tot begin van de hoofdwasfase in het wasmiddeldoseerbakje blijft.

4. Sluit het wasmiddeldoseerbakje (of de deur) en druk op "Start/Pauze" om het programma te vervolgen.

Bauknecht
Mehr als Technik

B-LIVE FUNCTIE / INSTALLATIEPROCEDURE

Voor het inschakelen van de bewaking en bediening van het apparaat op afstand moet eerst de instelprocedure goed worden afgerond.

De instelprocedure hoeft slechts één keer te worden uitgevoerd. Het moet alleen opnieuw worden uitgevoerd als de installatie-eigenschappen van de router worden gewijzigd (netwerknaam of wachtwoord).

TECHNISCHE VEREISTEN

- Een draadloze router 2.4Ghz WiFi b/g/n, aangesloten op het internet.
- Voor Android-gebruikers: een smartphone met Android 4.3 (of hoger) met een 1280x720 schermresolutie (of hoger).
- Voor iOS-gebruikers: een smartphone of een tablet met iOS 8 (of hoger).

VOORDAT U BEGINT MET DE INSTALLATIEPROCEDURE

1. Download de gratis B-Live app uit de App Store en installeer het op uw smartphone / tablet.

2. Als u nog geen account heeft, maak er dan een aan en abonneer u op de service, om van de functies van de app. gebruik te kunnen maken.
De app biedt de gebruiksvoorwaarden (juridische voorwaarden), waarvoor uw acceptatie wordt gevraagd, om de B-Live functie wilt gebruiken.

3. Registreer uw wasmachine volgens de App instructies.
Voor de registratieprocedure heeft u de Smart Appliance IDentifier (SAID)-code van uw apparaat nodig.
Om de SAID-code te vinden:



- de instellingentoets indrukken
- Het Live menu in het instellingenmenu selecteren met de UP en DOWN-toets en op de OK toets drukken.



- het SAID-item selecteren met de UP en DOWN-toets en op de OK toets drukken.





De SAID bestaat uit 13 cijfers en letters.
U kunt uw toestel SAID opschrijven:

SAID: __ __ __ __ __ __ __ __ __ __ __ __ __

4. Controleer of het apparaat is geïnstalleerd op een plaats die goed gedekt wordt door uw draadloze netwerk (goede signaalsterkte).
Om de sterkte van het signaal van uw draadloze netwerk te controleren de router aanzetten en alle andere dataverbindingen (d.w.z. die van uw mobiele telefoon) uitschakelen en proberen om het smartapparaat dicht bij het toestel te gebruiken.
Wanneer de signaalsterkte niet sterk genoeg is moet er misschien een Wifi signaalversterker worden geïnstalleerd (niet met het apparaat meegeleverd).

5. Wanneer uw router WPS 2.0 (of hoger) ondersteunt, volg dan de automatische instelprocedure, om uw toestel te verbinden met de router.
Als uw router geen WPS ondersteunt, volg dan de handmatige instelprocedure.

AUTOMATISCHE INSTALLATIEPROCEDURE

Deze procedure is alleen van toepassing als uw router WPS2.0 (of hoger) ondersteunt

1. De router aanzetten en de functie WPS (Wi-Fi Protected Setup) activeren. Het WPS indicatorlampje gaat aan en de functie blijft ongeveer 2 minuten actief.

2. Terwijl de WPS aan is drukt u op de toets van de afstandsbediening. Het werkt als snelkoppeling naar het Live menu. Anders het Live menu in het instellingenmenu selecteren met de UP en DOWN-toets en op de OK toets drukken.





3. De instellingsfunctie uit het displaymenu selecteren met de UP en DOWN-toets en op de OK toets drukken.
De verbindingsstatus indicator gaat snel knipperen.







4. Het controlelampje verbindings status begint langzaam te knipperen, omdat de verbinding met de router tot stand is gebracht.
Naarmate het controlelampje van de verbindingsstatus stabiel wordt, is de verbinding tot stand gebracht en is de wasmachine verbonden met het internet.



5. De installatieprocedure is voltooid.

HANDMATIGE INSTALLATIEPROCEDURE

Deze procedure maakt gebruik van de Micro Access Point-technologie en is van toepassing wanneer uw router geen WPS ondersteunt

1. Voordat u begint met de installatieprocedure kijkt u naar de naam van het draadloze thuisnetwerk (SSID), het WACHTWOORD en de SAID -code van de wasmachine.

2. Zet uw router aan en zorg ervoor dat de Internetverbinding werkt.

3. De toets van de afstandsbediening indrukken. Het werkt als snelkoppeling naar het Live menu. Anders het Live menu in het instellingenmenu selecteren met de UP en DOWN-toets en op de OK toets drukken.



4. De instellingsfunctie uit het Live menu selecteren met de UP en DOWN-toets en op de OK toets drukken.
De wasmachine maakt een draadloos netwerk (SSID) aan. De naam van het netwerk bestaat uit het voorvoegsel "WP_" gevolgd door het MAC-adres (bv. WP_88_A1_23_6F_78_C3).
De verbindingsstatus indicator gaat snel knipperen.



5. De draadloze verbinding op uw smartapparaat aanzetten.

6. Zoek binnen uw apparaat naar het draadloze netwerk (SSID) van de wasmachine en selecteer het. Het ziet er uit als

WP_XX_XX_XX_XX_XX_XX

waar "XX" staat voor letters en cijfers.
Elk toestel heeft zijn eigen SSID.

7. Zodra u de SSID hebt geselecteerd zal het wachtwoord worden gevraagd. Gebruik de SAID (zie "Voordat de instelprocedure wordt gestart", punt 3) als netwerkwachtwoord, zonder de eerste drie tekens.

SAID: X X X _ _ _ _ _ _ _ _ _ _

8. Wacht totdat het apparaat bevestigt dat het is verbonden met het WP-netwerk.

9. Open uw favoriete browser met uw apparaat en typ **192.168.10.1** in de adresbalk.

10. Druk op "Enter"/"Go". De browser toont een SMART webpagina. Het is de configuratiepagina van de draadloze radio van uw wasmachine.

11. Selecteer uw draadloze thuisnetwerk in de keuzelijst met de beschikbare netwerken.



Als het draadloze thuisnetwerk niet wordt getoond moet "Overig" (->) worden geselecteerd en de naam van het netwerk (SSID) en het veiligheidsprotocol handmatig worden ingevoerd.

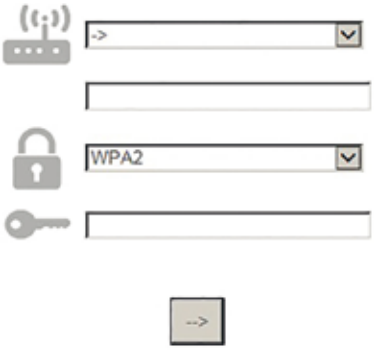

12. Voer het wachtwoord van uw draadloze netwerk in. Denk er aan dat: dit soort wachtwoord hoofdlettergevoelig is..

13. Op "Verzenden" klikken en 15 seconden wachten.

14. Het controlelampje verbindings status begint langzaam te knipperen, omdat de verbinding met de router tot stand is gebracht. Naarmate het controlelampje van de verbindingsstatus stabiel wordt, is de verbinding tot stand gebracht en is de wasmachine verbonden met het internet.

15. De installatieprocedure is voltooid.

RESET PROCEDURE

De resetprocedure moet worden uitgevoerd wanneer de installatie-eigenschappen (netwerknaam en wachtwoord) worden gewijzigd of als de wasmachine niet in staat is om verbinding met de cloud te maken.

1. Het Live menu in het instellingenmenu selecteren met de UP en DOWN-toets en op de OK toets drukken.



2. De resetfunctie uit het Live menu selecteren met de UP en DOWN-toets en op de OK toets drukken. Dit item wordt alleen weergegeven als de wasmachine is ingesteld.

3. Op het display komt een bevestigingsbericht waarin wordt gevraagd of u deze bewerking wilt uitvoeren.
Selecteer 'Ja' met behulp van de UP en DOWN-toets en druk op de OK-toets om door te gaan met de ontinrichtingsprocedure.
De ontinrichtingsprocedure begint.

4. Wanneer de ontinrichtingsprocedure is voltooid verschijnt er een bericht op het display.

5. Om de Live-functie opnieuw te gebruiken moet de installatieprocedure worden herhaald.

B-LIVE AFSTANDSBEDIENING / DAGELIJKS GEBRUIK

Met de afstandsbedieningsmodus is bediening van de wasmachine op afstand mogelijk, met behulp van een smartphone of een tablet.

De functie afstandsbediening heeft bepaalde specifieke technische apparatuur en wat voorbereidende installatie nodig. Gedetailleerde informatie is te vinden in het hoofdstuk B-Live Functie / Installatieprocedure.

1. Zorg ervoor dat de router is ingeschakeld en is aangesloten op het internet.

2. De wasmachine inschakelen. 

3. Wasgoed laden, de deur sluiten, wasmiddel toevoegen en zorgen dat de waterkraan open staat.

4. Controleren of het controlelampje Verbindingsstatus ingeschakeld is. 

5. De toets van de afstandsbediening indrukken. Het licht van de toets wordt ingeschakeld, de deur wordt vergrendeld en de knoppen en toetsen op het bedieningspaneel worden uitgeschakeld. De enige nog actieve bedieningen zijn "Afstandsbediening", "AAN/UIT" en "Toetsenvergrendeling".
De wasmachine is nu in de modus Afstandsbediening en is klaar om te worden bestuurd via App. 

6. Met behulp van de App kunt u een programma instellen en starten, een lopende programma wijzigen (indien de voortgang van het programma het nog toelaat) wijzigen, een lopend programma resetten of informatie over de programmastatus ontvangen.

Als een programma op afstand wordt opgestart zal de wasmachine aan het einde van het programma automatisch uit de modus Afstandsbediening gaan en worden uitgeschakeld.
Om handmatig uit de afstandsbediening te gaan opnieuw de toets van de afstandsbediening indrukken. Er is opnieuw plaatselijke controle over het bedieningspaneel van de wasmachine.

B-LIVE FUNCTIE / FAQ

VRAAG	ANTWOORD
Zijn er verschillen tussen het gebruik van een smartphone (of een tablet PC) met Android of iOS?	U kunt het besturingssysteem van uw voorkeur gebruiken, er zijn geen verschillen.
Welke WiFi-protocollen worden door het apparaat ondersteund?	De in de wasmachine geïnstalleerde draadloze radio ondersteunt WiFi b/g/n voor Europese landen.
Welke versie van WPS wordt ondersteund?	Het apparaat ondersteunt WPS 2.0 of hoger. Raadpleeg de documentatie bij de router om de door uw router ondersteunde WPS te controleren.
Welke instellingen/configuratie moeten er worden ingesteld op de software van de router?	De vereiste instellingen zijn: • 2.4 GHz ingeschakeld, WiFi b/g/n • DHCP en NAT geactiveerd Raadpleeg de documentatie bij de router voor nadere informatie.
Is het mogelijk om een mobiele 3G in plaats van een router te gebruiken?	Ja, maar cloud diensten zijn bedoeld voor apparaten die continu met het Internet zijn verbonden.
Hoe kan ik controleren of de internetverbinding van het thuisnetwerk werkt en of de draadloze functionaliteit is ingeschakeld?	U kunt zoeken naar uw netwerk, met uw tablet of smartphone en/of computer -als het netwerk zichtbaar is-, controleren of de verbinding werkt. Vergeet niet om alle andere gegevensverbindingen (d.w.z. die van uw mobiele telefoon) uit te schakelen voordat u een poging doet.
Waar zijn de naam en het wachtwoord van het draadloze netwerk te vinden?	Meestal is er een sticker met deze informatie op de router geplakt. Anders typt u de URL "http://IP nummer van de router" om toegang te krijgen tot de routerinstelling vanaf een aangesloten apparaat.
Wat te doen als er een draadloos kanaal uit de omgeving wordt gebruikt?	U moet het kanaal dat wordt gebruikt voor uw draadloze thuisnetwerk controleren en, als het kanaal al vanuit een andere router wordt gebruikt, uw router dwingen om een kanaal zonder interferentie te gebruiken. Raadpleeg de documentatie bij de router voor nadere informatie.
Hoe kan ik controleren of de draadloze functionaliteit van het apparaat is ingeschakeld?	Controleer of het controlelampje Verbindingsstatus brandt. Controleer met uw smart apparaat de B-Live app, als het netwerk van het apparaat zichtbaar is en verbonden met de cloud.
Hoeveel moet de afstand tussen de router en de wasmachine zijn?	De dekking is sterk afhankelijk van de muurmaterialen. U kunt de sterkte van het signaal op twee manieren controleren. Als de radio van de wasmachine al is geïnstalleerd kunt u de signaalsterkte op het Live menu controleren. Als de RSSI waarde groter dan -75 is de verbinding goed (b.v. -60, de verbinding is goed; -80 de verbinding is slecht). • Als de radio van de wasmachine toestel nog niet is geïnstalleerd moet u de signaalsterkte controleren met behulp van uw tablet (of een ander draadloos HAN apparaat) naast de wasmachine (er zijn specifieke softwaretools te downloaden van het Internet, om de signaalsterkte te controleren).
Is er iets waardoor het signaal wordt verhinderd om het apparaat te bereiken?	Controleer of er geen apparaten zijn die de hele internetbandbreedte gebruiken en zorg ervoor dat alle internetapparaten van het thuisnetwerk niet de max. limiet van de aangesloten apparaten overschrijden.
Wat kan ik doen als mijn draadloze verbinding niet de wasmachine bereikt?	U moet specifieke apparatuur gebruiken om de draadloze dekking van het thuisnetwerk uit te breiden, zoals Access Point, WiFi repeaters en Power-lijn bridge (niet met de wasmachine meegeleverd).

VRAAG	ANTWOORD
Ik ben van router veranderd, wat moet ik doen?	U kunt dezelfde installatie- eigenschappen (netwerknaam en wachtwoord) houden of de vorige installatie van het apparaat wissen (resetprocedure) en de installatie opnieuw uitvoeren (zie "Live Afstandsbediening / Installatieprocedure").
Ik heb de thuisnetwerkinstallatie veranderd, wat moet ik doen?	U kunt de voorgaande installatie van het apparaat wissen (resetprocedure) en de installatie opnieuw uitvoeren (zie "Live Afstandsbediening / Installatieprocedure").
Wat gebeurt er bij een stroomstoring?	Wanneer er weer stroom is wordt de afstandsbediening uitgeschakeld. • Als de wasmachine in de "Klaar in" modus staat blijft het aftellen van de vertraging automatisch doorgaan en begint de wasfase zoals gepland. • Als de wasmachine bezig was zal de wasmachine verder gaan waar ze was gebleven, zodra er weer stroom is. Het is niet nodig om nogmaals op START te drukken, zelfs als de afstandsbediening wordt uitgeschakeld.
Wat kan ik doen als het controlelampje Verbindingsstatus langzaam blijft knipperen en nooit gaat branden?	Wanneer het controlelampje Verbindingsstatus niet gaat branden is de wasmachine correct aangesloten op de router, maar kan het geen verbinding met internet maken. Om het apparaat aangesloten op het internet te krijgen moet u de router en/of de instellingen controleren. *Juiste router-instellingen:* NAT moet aan staan; Firewall en DHCP moeten goed zijn ingesteld.. Wachtwoord cryptografie ondersteund door: WEP, WPA, WPA2. Raadpleeg de handleiding van de router. *Instellingen:* als uw Internetprovider het aantal MAC-adressen waarmee verbinding met internet kan worden gemaakt heeft vastgesteld, is het mogelijk dat u de wasmachine niet op de cloud kunt aansluiten. Het MAC-adres is het unieke identificatienummer van het apparaat, bijv. die van uw computer. Vraag uw Internet provider naar de procedures om een nieuw apparaat, anders een computer (bijv. een wasmachine) met het internet te verbinden.
Waar kan ik het MAC-adres van de wasmachine vinden?	Het Live menu in het instellingenmenu selecteren met de UP en DOWN-toets en op de OK toets drukken. Het MAC-item uit het Live menu selecteren met de UP en DOWN-toets en op de OK toets drukken. Het MAC-adres bestaat uit een combinatie van cijfers en letters.

BESPAARTIPS

- Gebruik energie, water, wasmiddel en tijd op de beste manier, door de trommel altijd zo vol mogelijk te laden voor de programma's, zoals staat aangegeven in de programmatabel.
- Overschrijd de in de instructies van de wasmiddelenfabrikant aangegeven dosering wasmiddel niet. Gebruik de functie Doseerhulp; deze functie voorbereiden, zoals aangegeven in 'Eerste gebruik van de functie Doseerhulp'.
- Gebruik "Voorwassen" alleen voor Zware vlekken wasgoed.
- Behandel vlekken eerst met een vlekkenmiddel of maak ingedroogde vlekken nat voor het wassen, om niet op hoge temperatuur te hoeven wassen.
- Bespaar energie door op 60 °C te wassen in plaats van 95 °C, of op 40 °C in plaats van 60 °C. Gebruik voor katoenen was bij voorkeur het Eco Katoen programma, op 40 °C of 60 °C.
- Bespaar energie en tijd door een hoge centrifugeersnelheid in te stellen zodat er minder water in het wasgoed achterblijft, voordat u een wasdroger gaat gebruiken.
- Gebruik de optie "Kleuren 15°" voor licht vervuild gekleurd wasgoed; het bespaart energie voor het verwarmen van water.
- Gebruik de modus afstandsbediening om de wasmachine te programmeren en te starten wanneer de energiekosten lager zijn.

ONDERHOUD EN REINIGING

⚠ WAARSCHUWING

Voor elke reinigings- en onderhoudsbeurt de wasmachine uitschakelen en loskoppelen.

Gebruik geen brandbare vloeistoffen om de wasmachine schoon te maken.

DE WASMACHINE SCHOONMAKEN

VAN BUITEN

Gebruik een zachte vochtige doek om de buitenste delen van de wasmachine schoon te reinigen.



Gebruik geen glas of reinigingsmiddelen voor algemeen gebruik, schuurpoeder of dergelijke om het bedieningspaneel schoon te maken - deze stoffen kunnen de afdrukken beschadigen.

VAN BINNEN

Als u het katoenprogramma bij 95 °C niet regelmatig gebruikt moet u dit programma af en toe laten draaien, zonder wasgoed toe te voegen, om de binnenkant schoon te houden.

Gebruik voor het ontkalken van de wasmachine geschikte ontkalker, verkrijgbaar op www.bauknecht.eu.

DE WATERTOEVOERSLANG CONTROLEREN

Controleer de toevoerslang regelmatig op barsten en scheuren. Als deze beschadigd is vervangen door een nieuwe slang, beschikbaar via onze Consumenten Service of uw gespecialiseerde dealer.
Afhankelijk van het type slang:

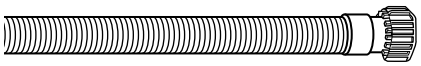

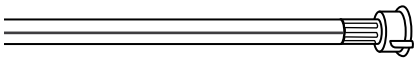

Als de toevoerslang een doorzichtige coating heeft, regelmatig controleren of de kleur plaatselijk wordt geïntensiveerd. Zo ja, is de slang wellicht lek en moet worden vervangen.

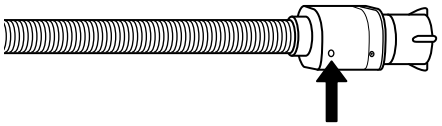

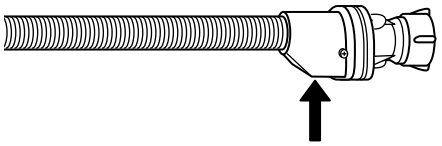

Voor waterstopslangen: controleer het kleine veiligheidsklepinspectievenster (zie pijl). Als het rood is werd de waterstopfunctie in gang gezet en moet de slang door een nieuwe worden vervangen.
Om deze slang los te schroeven op de ontspanknop drukken (indien beschikbaar), terwijl de slang wordt losgeschroefd.

DE MAZENFILTERS IN DE WATERTOEVOERSLANG REINIGEN

1. De waterkraan dichtdraaien en de toevoerslang losschroeven.

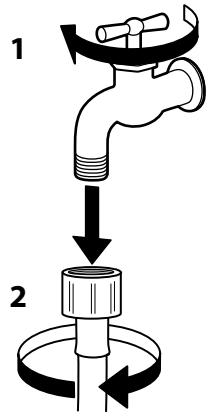

2. Het mazenfilter aan het uiteinde van de slang zorgvuldig reinigen met een fijne borstel.

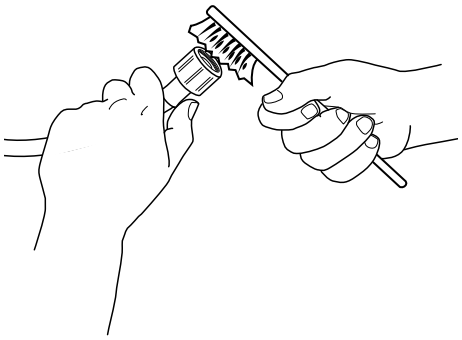

3. Schroef nu de toevoerslang aan de achterkant van de wasmachine handmatig los.
Het filter van de klep aan de achterkant van de wasmachine weghalen met behulp van een combinatietang en zorgvuldig reinigen.

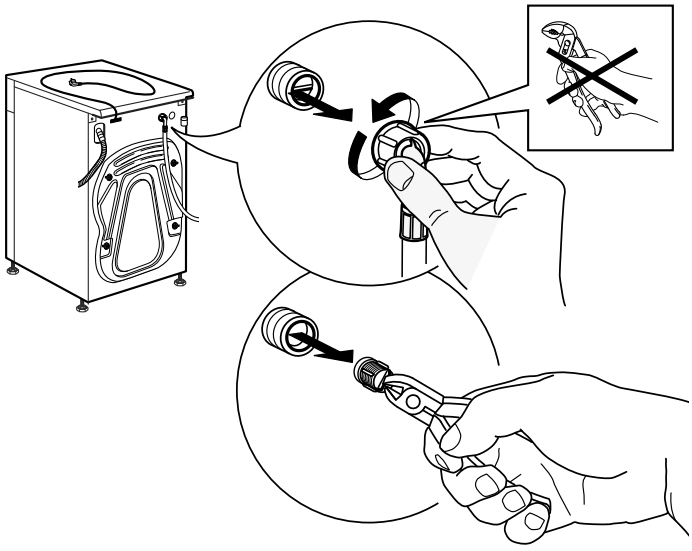

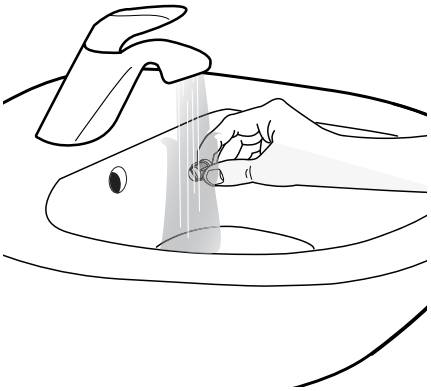

4. Het filter opnieuw insteken. De toevoerslang opnieuw aansluiten aan de waterkraan en wasmachine. Geen gereedschap gebruiken om de toevoerslang aan te sluiten. Open de waterkraan en controleer of alle aansluitingen vast zitten.

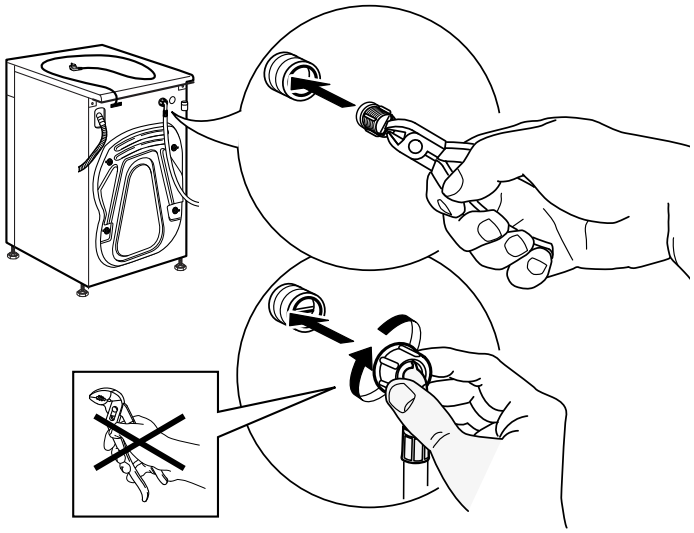

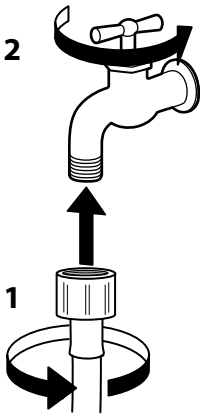

Bauknecht
Mehr als Technik

HET WASMIDDELDOSEERBAKJE SCHOONMAKEN

1. Verwijder het wasmiddeldoseerbakje door te drukken op de ontspanknop en tegelijkertijd het wasmiddeldoseerbakje weg te trekken.

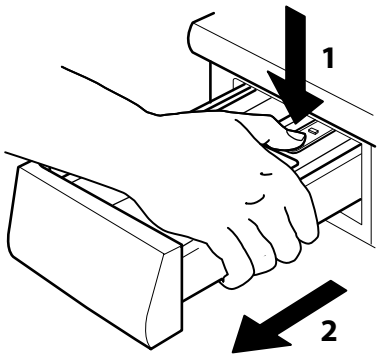

2. Verwijder het inzetstuk van het wasmiddeldoseerbakje, evenals het inzetstuk van het wasverzachtervakje.

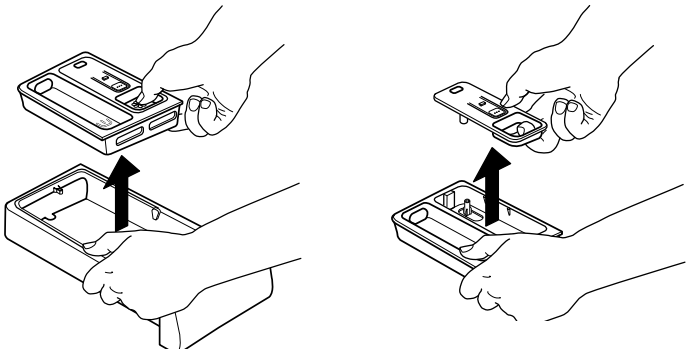

3. Reinig alle onderdelen onder stromend water en verwijder alle resten wasmiddel of wasverzachter.

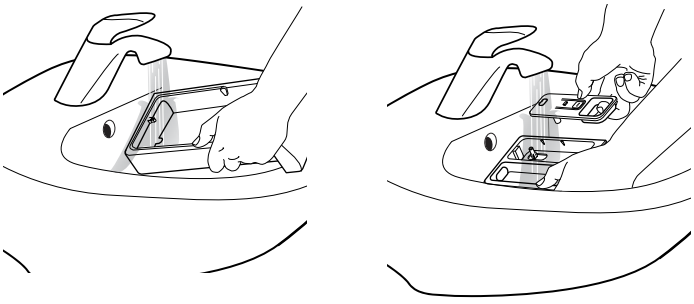

4. Maak de oppervlakken droog met een zachte doek.

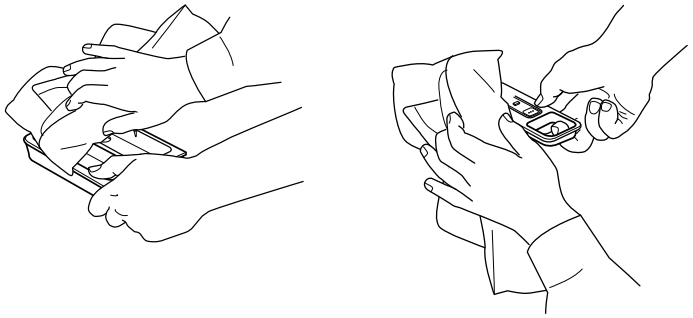

5. Installeer het wasmiddeldoseerbakje opnieuw en duw het terug in het wasmiddelvakje.

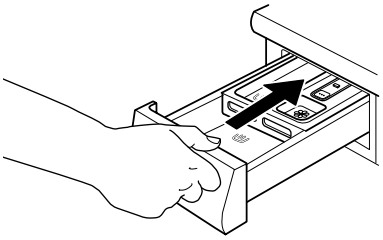

HET WATERFILTER REINIGEN / RESTWATER AFPOMPEN

⚠ WAARSCHUWING

De wasmachine uitschakelen en loskoppelen, voordat u het waterfilter schoonmaakt of resterend water afpompt. Als u een heetwasprogramma gebruikt, wachten tot het water is afgekoeld, voordat u het water afpompt.

Reinig het waterfilter regelmatig, om te voorkomen dat het water niet kan worden afgepompt na het wassen, door verstopping van het filter.
Als het water niet afgepompt kan worden geeft het display aan dat het waterfilter mogelijk verstopt is.

1. De plint verwijderen: De klepjes links en rechts indrukken om de plint los te maken en verwijderen.

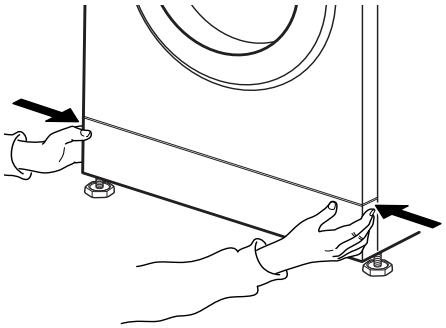

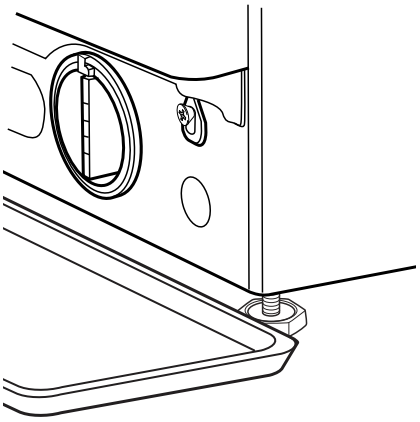

2. Bak voor afvoerwater:
Als uw model wasmachine een noodslang heeft: Zorg voor een platte bak voor het afvoerwater. Verwijder de noodslang aan de onderkant van de wasmachine.

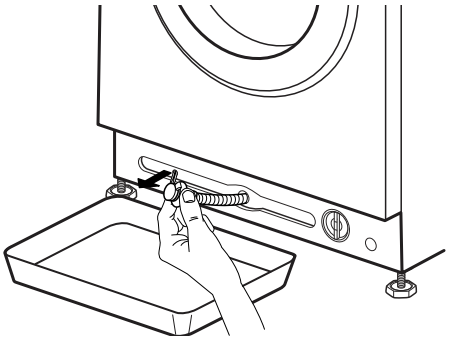

Als uw model wasmachine geen noodslang heeft: Plaats een brede, vlakke bak onder het waterfilter, voor het verzamelen van het afvoerwater.

3. Water afpompen:
Als uw model wasmachine een noodslang heeft: Verwijder de stop aan het einde van de slang en laat het water in de bak stromen. Wanneer de bak vol water is, de stop aan het uiteinde van de slang aansluiten en de bak legen. Deze handeling herhalen totdat er geen water meer uit komt. Daarna de noodslang stevig afsluiten met de stop en de slang opnieuw in de onderkant van de wasmachine steken.

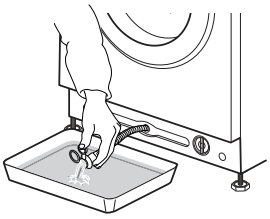

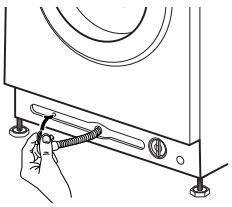

Als uw model wasmachine geen noodslang heeft: Het filter langzaam tegen de klok in draaien totdat het water er uit stroomt. Laat het water wegstromen, zonder het filter te verwijderen. Wanneer de container vol is, het waterfilter sluiten door het met de klok mee te draaien. Leeg de bak. Deze handeling herhalen totdat al het water is afgetapt.

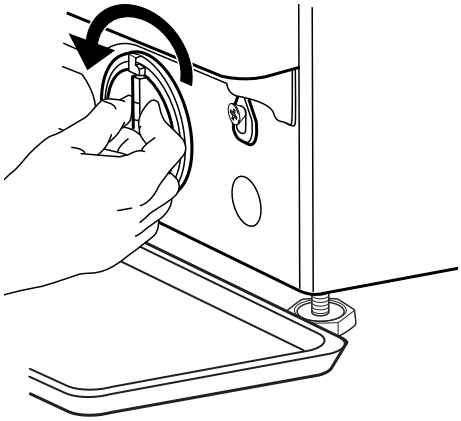

4. Filter verwijderen: Leg een katoenen doek onder het waterfilter, zodat er een kleine hoeveelheid restwater kan worden opgenomen. Verwijder vervolgens het waterfilter, door het linksom te draaien.

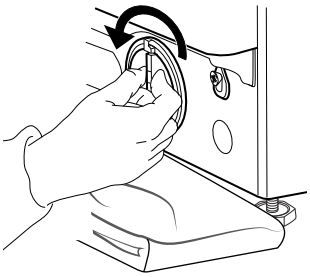

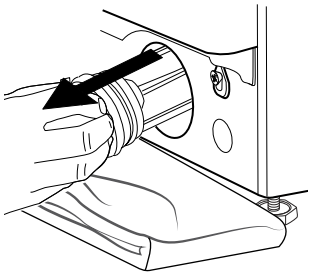

5. Maak het waterfilter schoon: verwijder de resten in het filter en reinig het met stromend water.

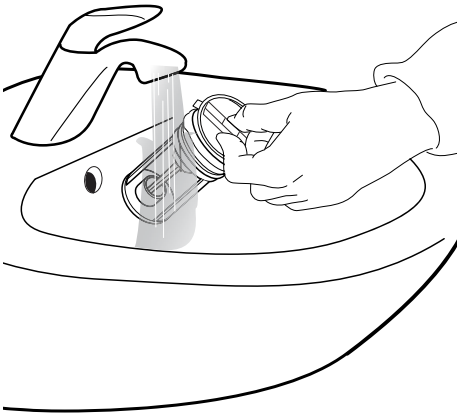

6. Het waterfilter invoegen en de plint opnieuw installeren: Het waterfilter opnieuw invoegen door het rechtsom te draaien. Zorg ervoor dat het zover mogelijk wordt gedraaid; het filter handvat moet in verticale positie staan. Als u de waterdichtheid van het waterfilter wilt testen, kunt u ongeveer 1 liter water in het wasmiddeldoseerbakje gieten. Daarna de plint opnieuw installeren.

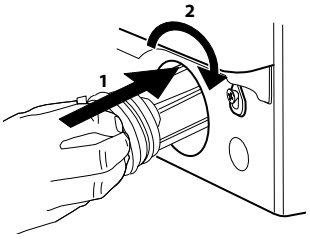

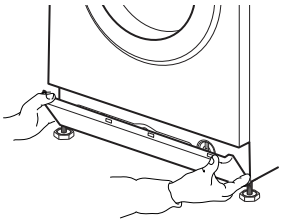

TRANSPORT EN BEHANDELING

⚠ WAARSCHUWING

De wasmachine nooit optillen door het aan het werkblad vast te houden.

1. Trek de stekker uit het stopcontact en sluit de waterkraan.

2. Controleer of de deur van de wasmachine en het wasmiddelbakje goed dicht zitten.

3. Koppel de toevoerslang los van de waterkraan en verwijder de afvoerslang van uw aftappunt. Verwijder al het restwater uit de slangen, en zet ze zo vast dat ze niet beschadigd kunnen raken tijdens het vervoer.

4. De transportschroeven opnieuw vastzetten. Volg de instructies voor het verwijderen van de transportschroeven in de Installatiegids, in omgekeerde volgorde.

Belangrijk: De wasmachine niet vervoeren wanneer de transportschroeven niet zijn vastgezet.

PROBLEEMOPLOSSING

Deze wasmachine is uitgerust met verschillende automatische veiligheids- en feedbackfuncties. Deze maken het mogelijk om storingen en benodigd onderhoud te ontdekken en aan te geven.

Deze storingen zijn doorgaans zo klein dat ze binnen enkele minuten verholpen kunnen worden.

PROBLEEM	MOGELIJKE OORZAAK	OPLOSSING
De wasmachine start niet, er branden geen controlelampjes	Niet aangesloten op netsnoer	Steek de stekker in het stopcontact
	Stopcontact of zekering werkt niet	Test de functie met een lamp, herstel het defecte onderdeel
	Stroomstoring	De wasmachine gaat automatisch verder wanneer er weer stroom is
De wasmachine start niet, hoewel "Start/Pauze" is ingedrukt	Deur is niet goed gesloten	De deur goed aanduwen om te sluiten totdat u de sluitklik hoort
	Toetsenvergrendeling is geactiveerd	De toets met het toetsensymbool ten minste 3 seconden indrukken om te schakelen de toetsenvergrendeling uit te schakelen
De wasmachine stopt tijdens het programma, en het "Start(Pauze)"-lampje knippert	Spoelstop (= positie van de centrifugeertoets) is geactiveerd	Beëindig de spoelstop door het water af te tappen of de was te centrifugeren (zie "Spoelstop"-FUNCTIES EN OPTIES).
	Het programma werd onderbroken, misschien is de deur open gegaan	Zorg ervoor dat de deur gesloten is Druk op "Start/Pauze" om het programma te vervolgen
	Het veiligheidssysteem is geactiveerd: het controlelampje voor storing brandt en/of op het display wordt de storing weergegeven (F...); waterkraan dicht	Raadpleeg de paragraaf "controlelampjes voor storing". Controleer of de waterkraan open staat en of de toevoerslang geen knikken heeft.
In het wasmiddeldoseerbakje zitten resten wasmiddel nadat het programma is beëindigd	De toevoerwaterdruk te laag; het mazenfilter van de watertoevoerslang kan geblokkeerd zijn	Controleer of de waterkraan correct is geopend. Controleer de mazenfilters van de toevoerslang, zie ONDERHOUD EN REINIGING / De mazenfiilters in de toevoerslang reinigen
De wasmachine trilt tijdens het centrifugeren	De transportschroeven zijn niet verwijderd (!)	Verwijder de transportschroeven volgens de instructies in de INSTALLATIEGIDS
	De wasmachine staat niet even hoog op alle vier de poten	De pootjes afstellen (INSTALLATIEGIDS). Zorg ervoor dat wasmachine op niveau en op een stevige ondergrond staat.
Centrifugeersnelheid "0" knippert op het bedieningspaneel en/of de was is nog erg nat	Onbalans van wasbelading voorkwam centrifugeercyclus, ter bescherming van de wasmachine	Indien u nat wasgoed wilt centrifugeren, dient u meerdere stukken wasgoed van verschillende afmetingen toe te voegen en het programma "Spoelen & Centrifugeren" te starten. Voorkom kleine wasladingen bestaande uit enkele grote, absorberende stukken wasgoed / wassen verschillende maten van stuks in een belading

PROBLEEM	MOGELIJKE OORZAAK	OPLOSSING
Het centrifugeerresultaat is mager	De knop "Centrifugeren" is ingesteld op een lage centrifugeersnelheid.	Selecteer en start het "Centrifugeren" programma met een hogere centrifugeersnelheid (indien selecteerbaar).
	Onbalans tijdens het centrifugeren voorkwam uiteindelijke centrifugeercyclus.	Zie regel hierboven.
	Overmatige schuimvorming voorkwam centrifugeren.	Start het programma "Spoelen & centrifugeren". Doe niet te veel wasmiddel in de wasmachine. Aanpassen en de functie "Doseerhulp" gebruiken.
Er zitten resten wasmiddel op het wasgoed na het wassen	Te veel waspoeder gebruikt / kwaliteit van wasmiddel.	Voeg niet te veel wasmiddel toe Borstel het kledingstuk af. Gebruik de optie "Intensief spoelen" (indien selecteerbaar). Gebruik vloeibaar wasmiddel / gebruik van speciaal wasmiddel voor zwarte of donkere was.
De wasmachine staat stil tijdens programma / het programma lijkt niet verder te gaan / tijdens stilstand wordt er een animatie op het display weergegeven	Programma loopt zonder beweging van de trommel.	Stilstandfasen van ongeveer 2 minuten zijn bij een aantal wasprogramma's normaal.
	Door overmatige schuimvorming (misschien door overdosering van wasmiddel) is het programma onderbroken. Kan meerdere malen worden herhaald, totdat de vermindering van schuim voldoende is.	Het programma blijft automatisch doorgaan, zodra de vermindering van schuim voldoende is. Als er Fod (= failure overdosage-storing overdosering) op het display staat, raadpleeg dan de tabel STORING INDICATOREN EN MELDINGEN.
	Er kan onder- of overspanning van netspanning worden waargenomen.	Het programma blijft automatisch doorgaan zodra de netspanning in het juiste bereik is.
Het programma duurt langer of korter dan in eerste instantie op het display / in de programmatabel staat aangegeven.	De wasmachine wordt aangepast aan factoren die van invloed zijn op de duur, zoals de grootte van de waslading, overmatige schuimvorming, laden onbalans, langere opwarmtijd als gevolg van lage inlaattemperatuur water enz. Wanneer de programmaduur opnieuw wordt berekend,verschijnt er een animatie op het display.	Voorkom kleine wasladingen met grote, absorberende stukken wasgoed / voeg artikelen van verschillende grootte toe. Voeg niet te veel wasmiddel toe - houd u aan de aanwijzingen van de fabrikant over de dosering van het wasmiddel. Aanpassen en de functie "Doseerhulp" gebruiken.
De deur is vergrendeld, met of zonder storingsindicatie, en het programma wordt niet uitgevoerd.	De deur is vergrendeld bij stroomuitval.	Het programma zal automatisch verder gaan zodra er weer stroom is.
	De wasmachine is in stilstand (zoals beschreven in de vorige paragraaf "De wasmachine staat stil...).	Het programma zal automatisch worden voortgezet nadat de oorsprong van de stilstand niet meer blijft aanhouden.
	Waterniveau of temperatuur te hoog, of storing aan elektrisch onderdeel.	Zie instructies voor storing 'Service': storing aan deurvergrendeling "/ FdL / F29 in paragraaf Storingsindicatoren.
Trommelverlichting (indien beschikbaar) werkt niet meer.	Gloeilamp moet worden vervangen.	Bel onze Consumenten Service om de gloeilamp te verwisselen.

STORING INDICATOREN EN MELDINGEN

Hieronder een samenvatting van eventuele storingsoorzaken en oplossingen.
Wanneer het probleem zich blijft voordoen, nadat de oorzaak van de storing is verwijderd, Aan/Uit ten minste drie seconden indrukken. Als daarna de storingsmelding nog steeds aanhoudt, de waterkraan afsluiten, de wasmachine uitschakelen en afkoppelen en contact opnemen met onze klantenservice.

Storingsindicatielampje gaat branden	**Berichtweergave**	**Mogelijke oorzaak**	**Mogelijke oplossing**
	Kraan opendraaien	Niet of onvoldoende watervoorziening • Waterkraan dicht • Knikken in toevoerslang • Waterdruk te laag • Mazenfilters in toevoerslang verstopt • De watertoevoerslang is bevroren	Kraan opendraaien Let erop dat er geen knikken in de toevoerslang zitten Zorg ervoor dat de waterdruk voldoende is De mazen filters in de toevoerslang reinigen ONDERHOUD EN REINIGING) Installeer de wasmachine bij een omgevingstemperatuur van ten minste 5° C Nadat het probleem is verwijderd Start/Pauze indrukken. Wanneer het probleem zich blijft voordoen Aan/Uit ten minste drie seconden indrukken.
	Waterfilter verstopt	Het afvalwater wordt niet afgepompt • Knikken in afvoerslang • Afvoerslang geblokkeerd of bevroren • Filter geblokkeerd • Pomp geblokkeerd	Controleer de afvoerslang op knikken Installeer de wasmachine bij een omgevingstemperatuur van ten minste 5° C Het waterfilter reinigen zoals beschreven in paragraaf FILTER REINIGEN. Nadat het probleem is verwijderd Start/Pauze indrukken. Wanneer het probleem zich blijft voordoen Aan/Uit ten minste drie seconden indrukken.
	Teveel Schuimvorming	Door overmatige schuimvorming (misschien door overdosering van wasmiddel) is het programma onderbroken. De onderbreking meerdere malen worden herhaald, totdat de vermindering van schuim voldoende is.	Start het programma "Spoelen & Centrifugeren", met de optie Intensief Spoelen. Neem de aanwijzingen van de wasmiddelenfabrikant in acht. Aanpassen en de functie "Doseerhulp" gebruiken. Zorg ervoor dat het waterfilter schoon is.
	Lading niet inBalans	Onbalans in wasbelading voorkwam centrifugeercyclus, ter bescherming van de wasmachine	Indien u nat wasgoed wilt centrifugeren, dient u meerdere stukken wasgoed van verschillende afmetingen toe te voegen en "Spoelen & Centrifugeren" te starten. Voorkom kleine wasladingen met grote, absorberende stukken wasgoed. Was stukken van verschillende afmetingen samen.

Aanduiding op bedieningspaneel	Mogelijke oorzaak	Mogelijke oplossing
 Indicatie "Deur open" knippert	De deur kan niet vergrendeld worden	Stevig op de deur drukken in het gebied van het deurslot, om het te goed te kunnen sluiten. Daarna "Start (Pauze)" indrukken. Wanneer het probleem zich blijft voordoen Aan/Uit ten minste drie seconden ingedrukt houden.

Storingsindicatielampje gaat branden	*Berichtweergave*	*Mogelijke oorzaak*	*Mogelijke oplossing*
	FdL (of	De deur kan niet ontgrendeld worden.	Stevig op de deur drukken in het gebied van het deurslot, daarna Aan/Uit ten minste drie seconden indrukken. Als de hete cyclus is geselecteerd, wachten tot het is afgekoeld en nogmaals gedurende ten minste 3 seconden Aan/Uit indrukken. De wasmachine inschakelen. Als de storing nog steeds wordt weergegeven, de mogelijke oorzaak controleren en eventueel verwijderen, zoals aangegeven voor de storing "Filter reinigen". Daarna de wasmachine opnieuw inschakelen. Wanneer de deur niet wordt ontgrendeld Aan/Uit ten minste 3 seconden indrukken. Als de deur nog steeds niet ontgrendeld wordt de paragraaf "DEUR – HOE TE OPEN BIJ EEN STORING" raadplegen. Wachten totdat het water is afgekoeld voordat het water wordt afgetapt / de deur wordt geopend (voor hete wasprogramma's).
	Bel service F24	Teveel wasgoed voor een programma met kleine maximale belading	Het programma "Spoelen en Centrifugeren" selecteren en starten, om het onderbroken programma te voltooien. Voorkom dat de wasmachine overbeladen wordt. Neem de maximale laadruimte van de programma's in acht, zoals aangegeven in de programmatabel.
		Te veel toevoerwater	Draai de waterkraan dicht. Aan/Uit ten minste 3 seconden indrukken voor het afpompen van water; wacht totdat de afvoerfase is beëindigd Er verschijnt Einde op het display) wacht totdat de afvoerfase is beëindigd Er verschijnt Einde op het display). Draai de waterkraan opnieuw open. – Als het water onmiddellijk in de wasmachine stroomt (zonder dat een programma is gestart), is er een storing van een elektrisch onderdeel. De waterkraan dichtdraaien, de wasmachine uitschakelen en loskoppelen. Contact opnemen met onze Consumenten Service.
	Bel service F02	Storing waterstop – waterlekkage waargenomen in de onderste lade.	Start/Pauze indrukken. Wanneer het probleem zich blijft voordoen Aan/Uit ten minste drie seconden indrukken. Als de fout zich blijft voordoen, neem dan contact op met de Consumenten Service.
	Bel service F04 tot	Storing van een elektrisch onderdeel	De "Aan/Uit toets minstens 3 seconden indrukken om de storing te resetten. Als het probleem blijft aanhouden de wasmachine uitschakelen, de waterkraan sluiten en loskoppelen; Bel de klantenservice.

DEUR – HOE TE OPEN BIJ EEN STORING, OM DE WAS ER UIT TE HALEN

De wasmachine uitschakelen en loskoppelen. De waterkraan dichtdraaien.
Wacht totdat de trommel is gestopt met draaien. Open nooit de deur terwijl de trommel in beweging is.
Wachten totdat het water en het wasgoed is afgekoeld, bij het wassen op hoge temperaturen.

Altijd het water afpompen voordat u de deur opent, ofwel door Aan/Uit ingedrukt te houden totdat "rES" op het display verschijnt, of door het handmatig te doen, zoals beschreven in de paragraaf RESTEREND WATER AFPOMPEN.

Voordat u de deur opent, zoals beschreven in onderstaande paragraaf, de storing "De deur is vergrendeld, met of zonder storingsindicatie, en het programma wordt niet uitgevoerd" raadplegen. De deur kan zichzelf ontgrendelen, na omstandigheden zoals bijvoorbeeld wanneer een stroomstoring zich niet meer voordoet.
Als u uw wasgoed meteen er uit wilt halen, eerst proberen de deur te ontgrendelen, zoals beschreven in STORING INDICATOREN EN MELDINGEN (FdL of F29). Alleen als de deur niet kan worden geopend, zoals beschreven in de eerder vermelde paragraaf, gaat u verder zoals hieronder beschreven.
Bij een stroomstoring zal de wasmachine verder gaan waar het werd onderbroken, zodra er weer stroom is.
Als er een storing optreedt op de wasmachine en de deur is vergrendeld, maar u moet uw was uitnemen:

1. Eerst het resterende water afpompen, zoals beschreven in de paragraaf "Resterende water afpompen

2. Verwijder de schroef met een schroevendraaier.

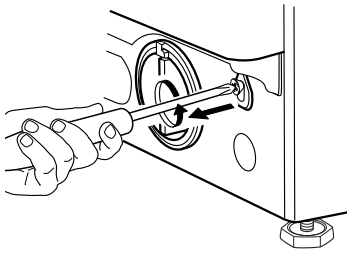

3. Dan de band gemarkeerd met "Deur open" naar beneden trekken. U kunt nu de deur openen en uw wasgoed er uit halen..

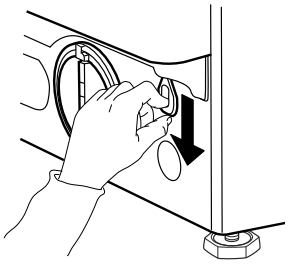

4. Daarna de band opnieuw vastzetten door de schroef stevig vast te draaien met de schroevendraaier.

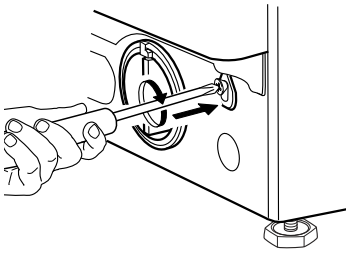

5. De plint opnieuw installeren

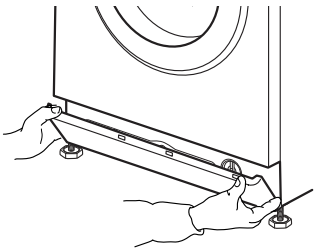

KLANTEN SERVICE

VOORDAT U DE KLANTEN-SERVICE BELT

1. Ga na of u de storingen niet zelf kunt verhelpen door het raadplegen van de paragraaf HANDLEIDING VOOR PROBLEEEMOPLOSSING

HANDLEIDING VOOR PROBLEEMOPLOSSING.

2. Zet de wasmachine uit en weer aan om te controleren of het probleem is opgelost.

ALS DAARNA DE STORING ZICH NOG STEEDS VOORDOET, NEEM DAN CONTACT OP MET DE KLANTENSERVICE

Bel het nummer dat in het garantieboekje staat, of volg de instructies op de **website www.bauknecht.com**

Geef altijd
- Een korte beschrijving van de storing
- Model van de wasmachine (zie typeplaatje aan de binnenkant van de deur)
- Servicenummer (op servicesticker aan de binnenkant van de deur; nummer na 'Service')
- Uw volledige adres en telefoonnummer.



Maak gebruik van onze bevoegde Klantenservice, om zeker te zijn van goed herstel en gebruik originele reserveonderdelen voor eventuele reparaties.

Fabrikant:
Whirlpool Europe s.r.l. Socio Unico
Viale Guido Borghi 27
21025 Comerio (VA)
Italië

INSTALLATIE-
GIDS

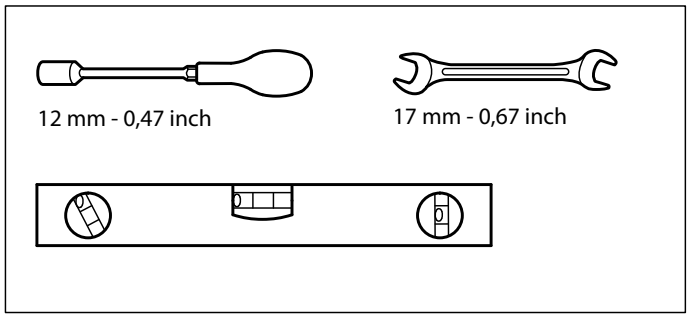

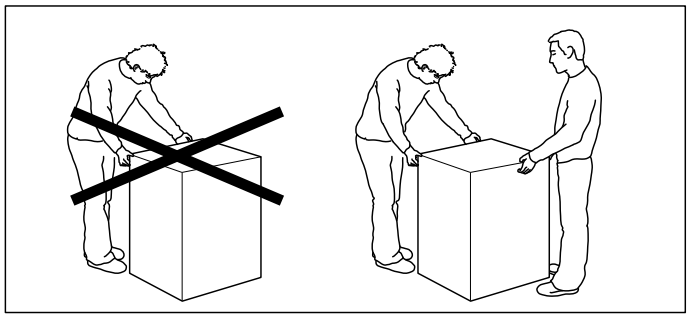

1.

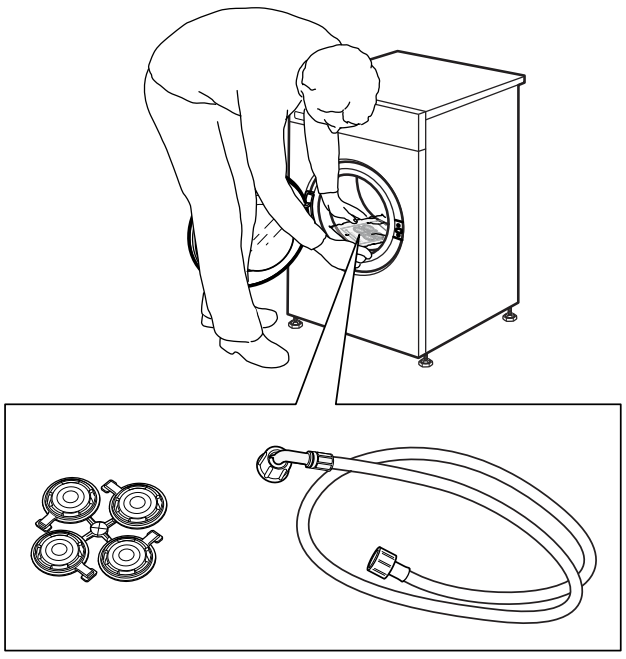

2.

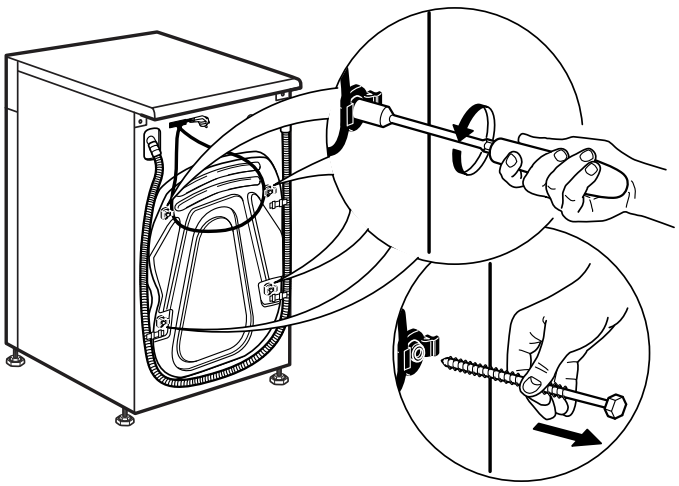

3.

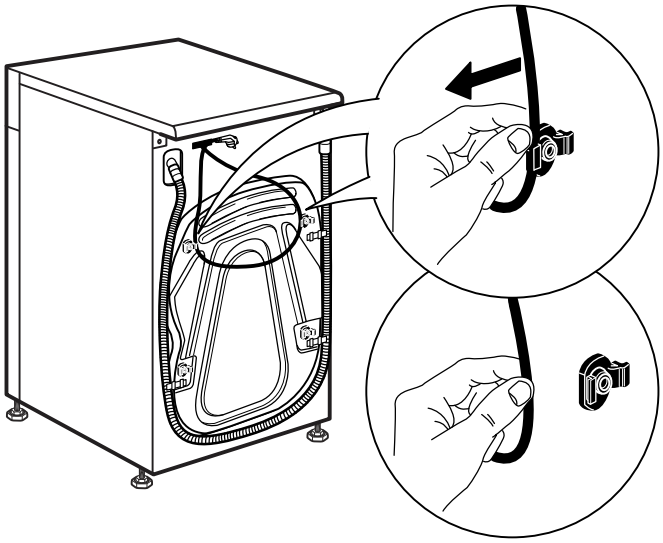

4.

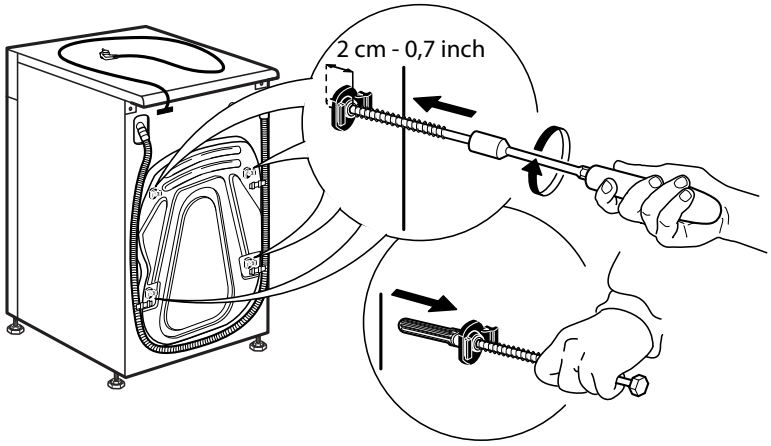

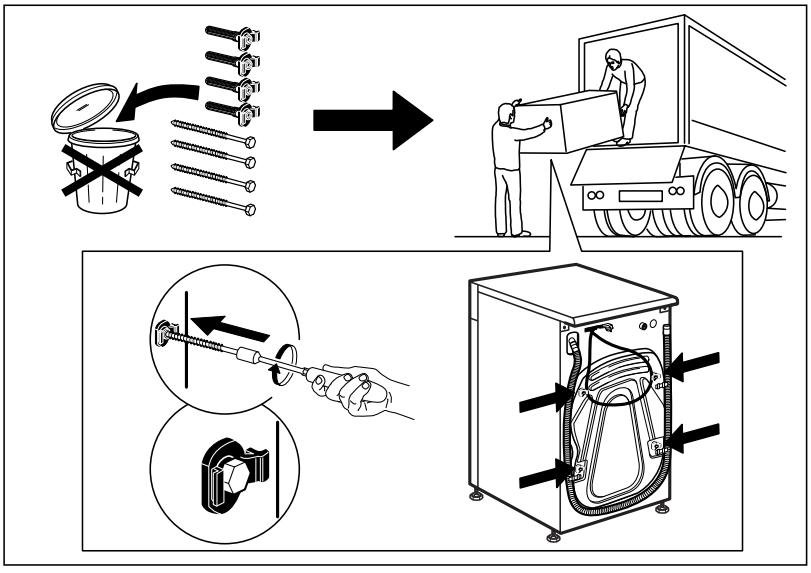

5.

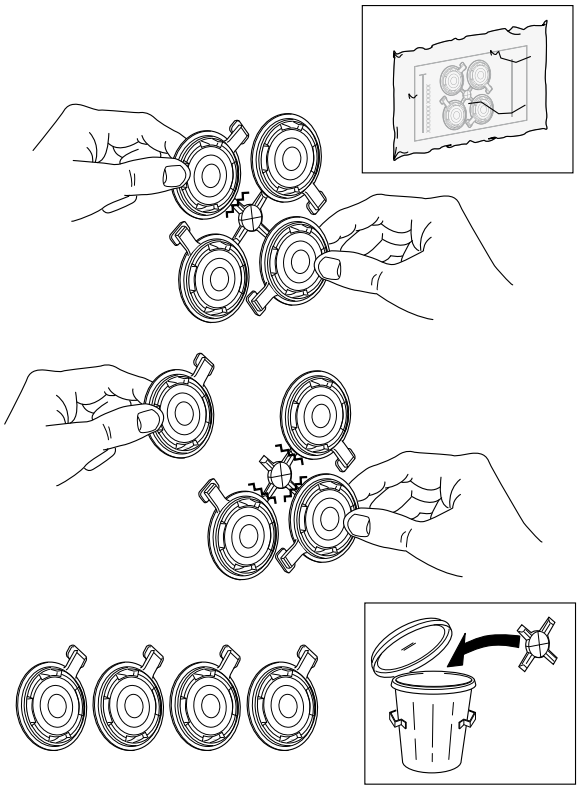

6.

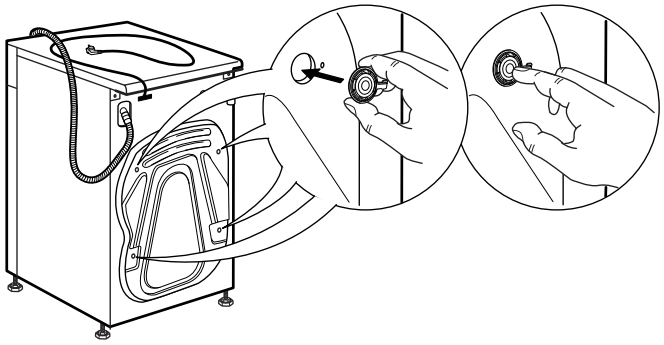

7.

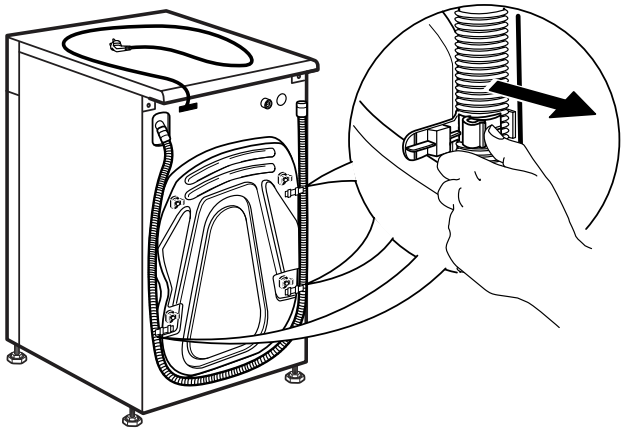

Bauknecht
Mehr als Technik

8.

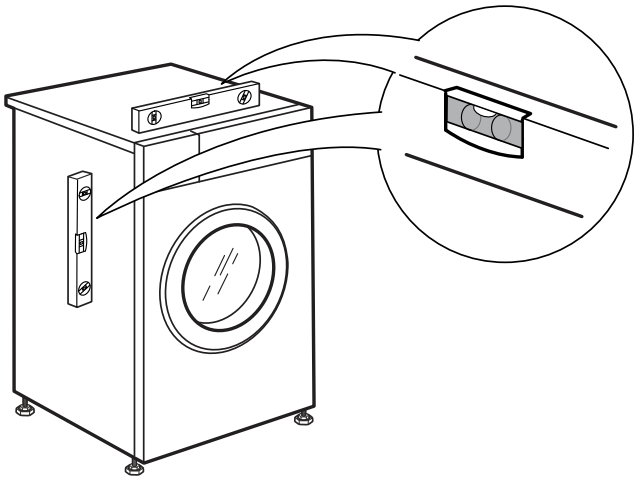

9.

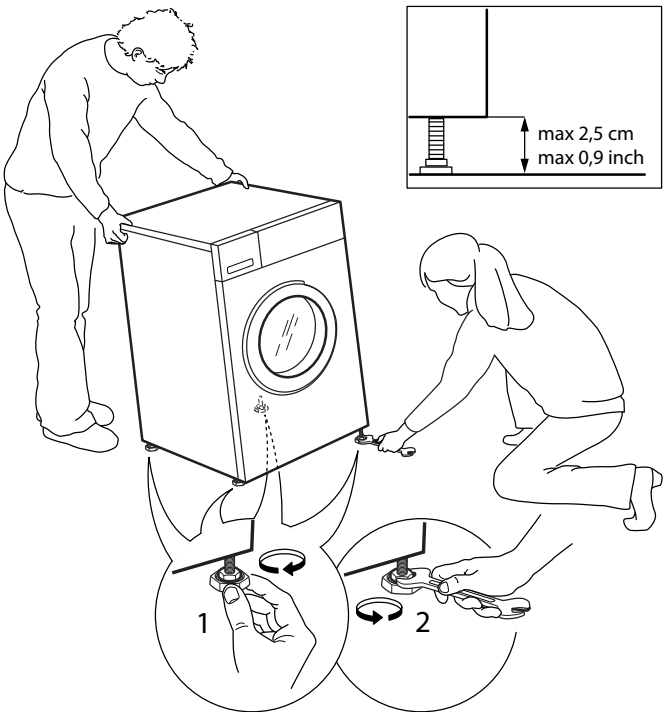

10.

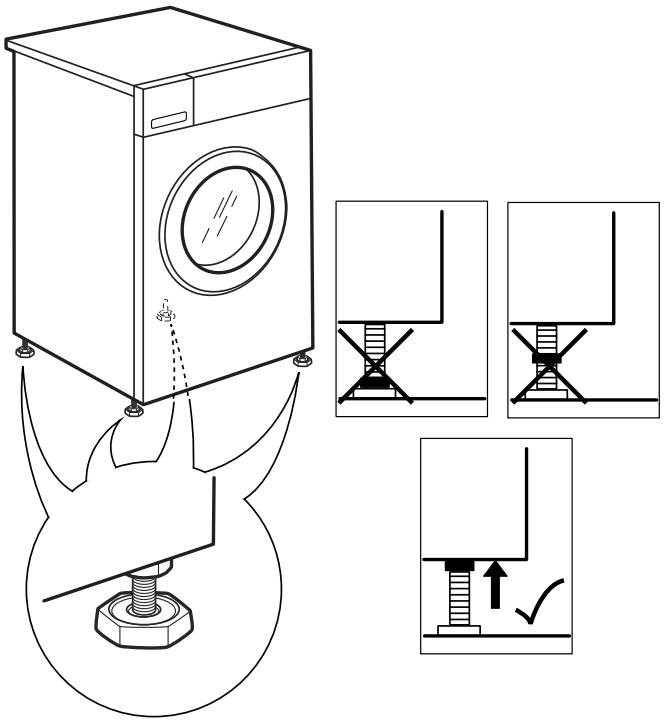

11.

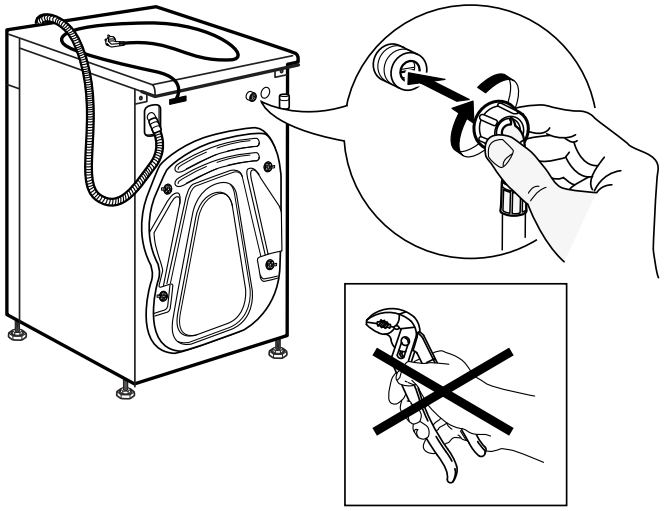

12.

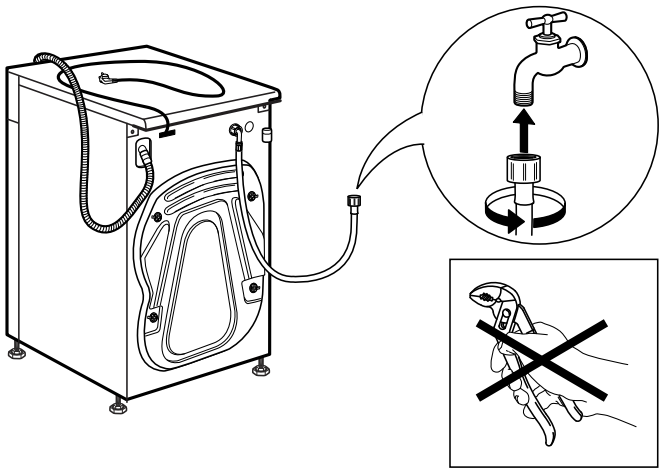

13.

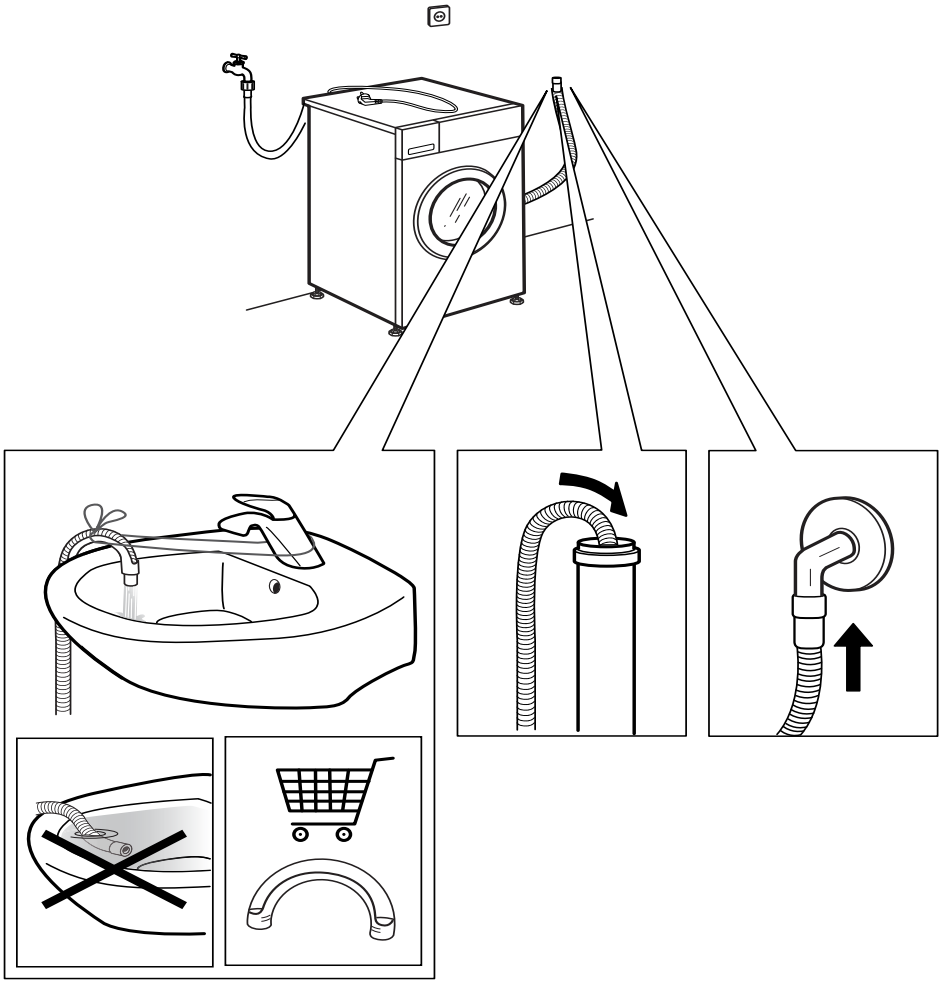

14.

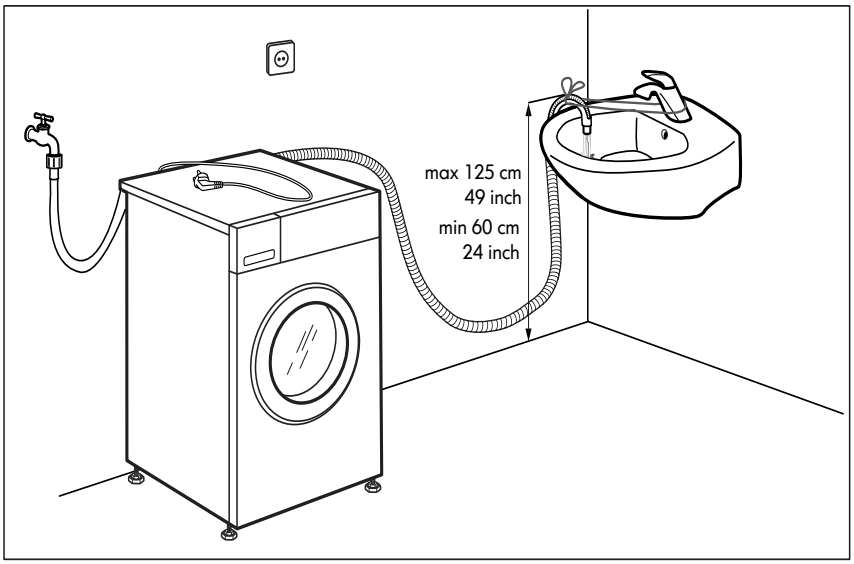

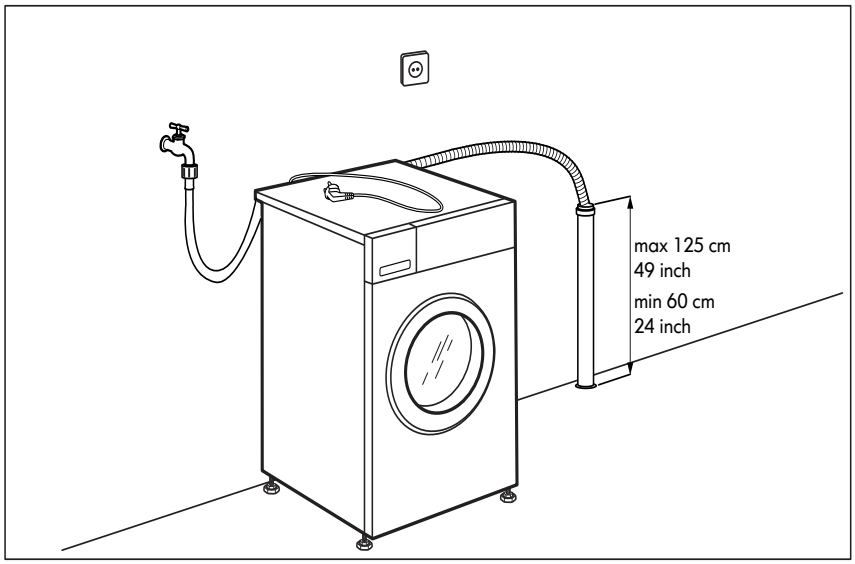

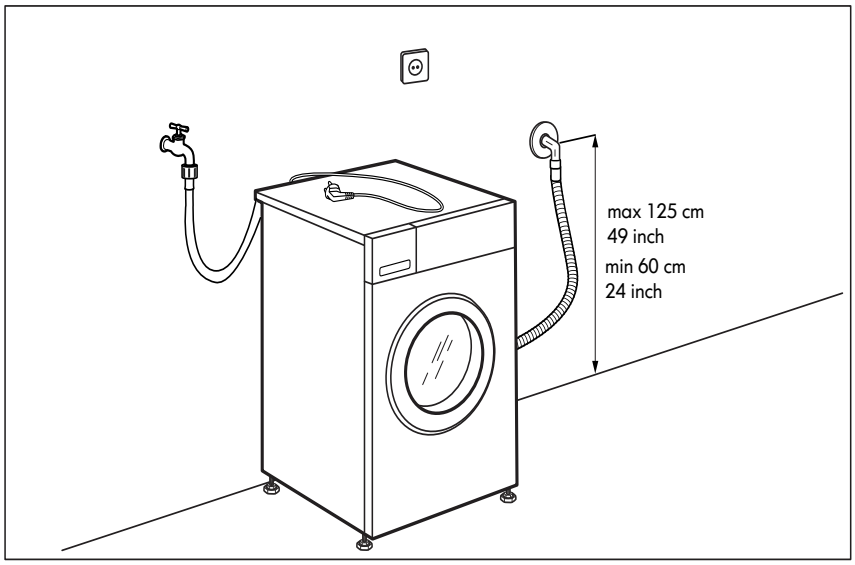

Bauknecht
Mehr als Technik

15.

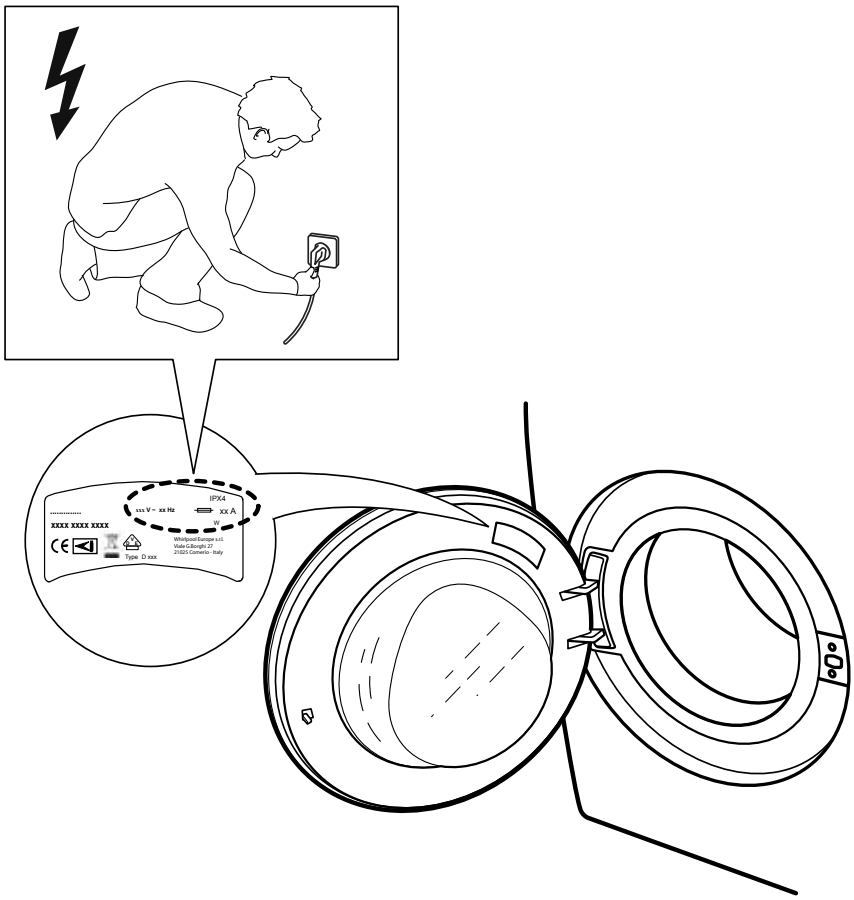

16.

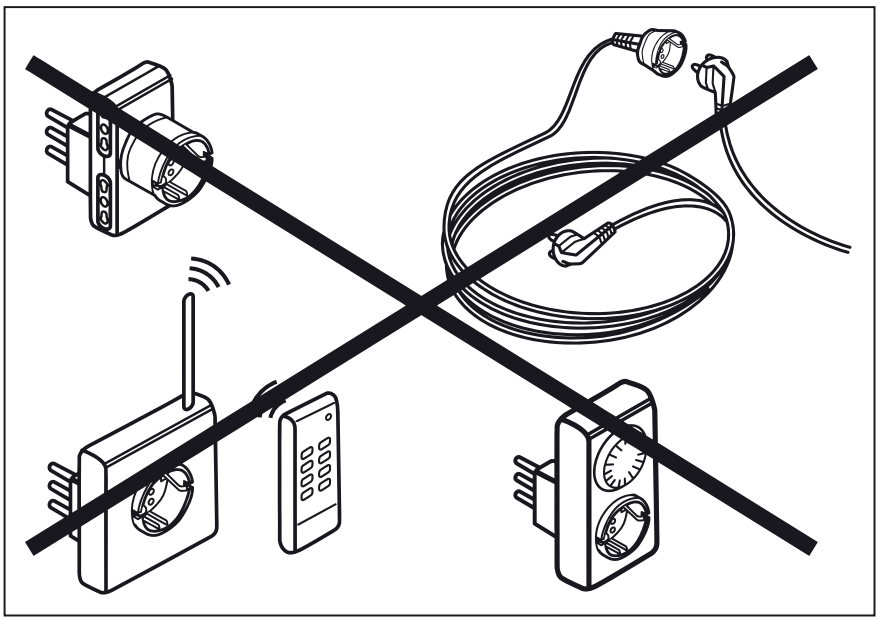

NL

400010805957

Bauknecht®, geregistreerd handelsmerk van de Whirlpool bedrijvengroep
© Copyright Bauknecht Hausgeräte GmbH 2012. Alle rechten voorbehouden - http://www.bauknecht.eu