Kullanma talimatları

ÇAMAŞIR MAKİNESİ

TR

TR

Türkçe,1

RSG 845 J

İçindekiler

Montaj, 2-3
Ambalajın çıkartılması ve aynı seviyeye getirilmesi
Su ve elektrik bağlantıları
İlk yıkama
Teknik bilgiler

Bakım ve onarım, 4
Su ve elektrik kesilmesi
Çamaşır makinesin temizlenmesi
Deterjan haznesinin temizlenmesi
Kapak ve hazne bakımı
Pompanın temizlenmesi
Su besleme hortumunun kontrol edilmesi

Önlem ve öneriler, 5
Genel güvenlik uyarıları
Atıkların tasfiye edilmesi
Cam kapağın açılması

Çamaşır makinesinin tanıtımı, 6-7
Kumanda paneli
Ekran

Bir çamaşır çevriminin çalıştırılması, 8

Yıkama çevrim ve seçenekleri, 9
Programlar tablosu
Yıkama seçenekleri

Deterjan ve çamaşır, 10
Deterjan dağıtma çekmecesi
Çamaşırın hazırlanması
Özel yıkama çevrimleri
Yük dengeleme sistemi

Sorun giderme, 11

Teknik Servis, 12

Hotpoint ARISTON

Montaj

TR

! Bu kitapçığı gerektiği her an danışabilmeniz için özenle saklayınız. Çamaşır makinesinin satılması, devri veya nakli durumlarında da, yeni sahibinin faydalanabilmesi için bu kılavuz makineyle beraber saklanmalıdır.
! Talimatları dikkatlice okuyunuz; montaj, kullanım ve güvenliğe ilişkin önemli bilgiler içermektedir.

! Taşıma ve Nakliye Sırasında Dikkat Edilecek Konular

Taşıma ve nakliye sırasında ambalajın tamamen kapalı olduğundan emin olunuz,
Taşıma ve nakliye işlemini orijinal ambalajı ile yapınız.
Taşıma esnasında üründe hasar ve arıza oluşmamasına, vurma, çarpma, düşürme vb. dış etkenler nedeniyle ürünün zarar görmemesine dikkat ediniz.
Ambalajı zarar verebilecek nem, su, v.b. dış etkenlere karşı koruyunuz.
Cihazın montajı yetkili servis tarafından gerçekleştirilecektir.

Ambalajın çıkartılması ve aynı seviyeye getirilmesi

Ambalajdan çıkartılması

1. Çamaşır makinesinin ambalajdan çıkartılması.

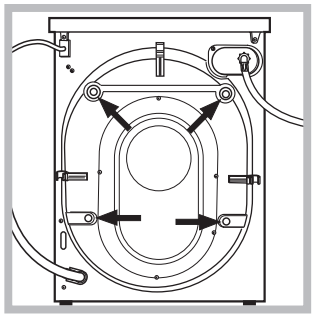

2. Çamaşır makinesinin taşıma esnasında hasar görmemiş olduğunu kontrol ediniz. Hasar görmüş ise monte etmeyiniz. Satıcıya başvurunuz.
3. Taşıma sırasında arka tarafta bulunan **4** adet koruyucu vidayı ve ara parçasıyla birlikte buradaki lastiği de çıkartınız (*bakınız şekil*).
4. Delikleri ambalajda bulacağınız plastik kapaklarla kapayınız.
5. Tüm parçaları muhafaza ediniz: çamaşır makinesinin nakli gerektiği takdirde takılmaları gerekmektedir.
! Ambalajlar çocuk oyuncağı değildir.

Cihazın aynı seviyeye getirilmesi

1. çamaşır makinesini düz ve sert bir zemine yerleştiriniz, duvar veya mobilyalara dayamayınız.

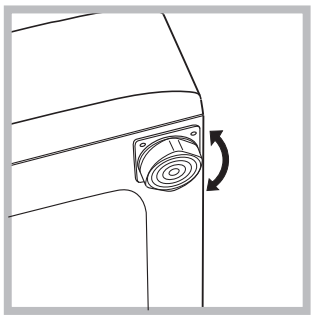

2. Yerleştirilecek zemin tam düz değilse çamaşır makinesinin vidalı ön ayaklarını sıkarak veya gevşeterek dengeyi sağlayınız *(bkz. şekil)*; eğim açısı, makinenin üst tezgahına göre 2° den fazla olmamalıdır.
Sağlıklı bir dengeleme, çamaşır makinesine sağlam bir duruş kazandıracağı gibi, çalışması esnasındaki sarsıntı, gürültü ve hareketlilikleri de önleyecektir. Zeminde moket veya halı olması halinde, ayarı makinenin altında havalandırma olabilecek şekilde yapınız .

Su ve elektrik bağlantıları

Su besleme hortumunun takılması

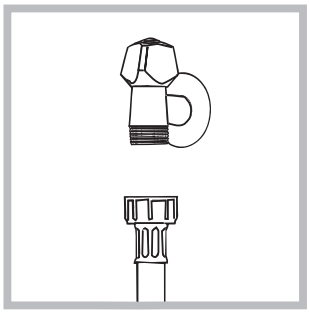

1. Tedarik borusunu 3/4 gaz vidalı bağlantı kullanarak bir soğuk su musluğuna bağlayın *(bkz. şekil)*.
Bağlantıyı yapmadan önce, suyu berraklaşana kadar akıtınız.

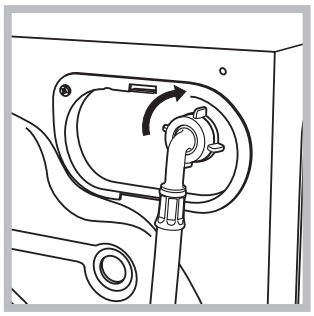

2. Su besleme hortumunu arka kısımının üst sağ köşesinde bulunan su girişine vidalayarak makineye bağlayınız *(bkz. şekil)*.

3. Hortumda katlanma ve ezilme olmamasına dikkat ediniz.
! Musluğun su basıncının Teknik Veriler tabelasında belirtildiği gibi olması gerekir *(bkz. yan sayfa)*.
! Besleme hortumunun boyu yetersizse yetkili bir satıcı mağaza veya teknisyene başvurunuz.
! Kesinlikle daha önceden kullanılmış hortum kullanmayınız.
! Makine ile birlikte verilen hortumları kullanınız.

TR

Tahliye hortumunun bağlanması

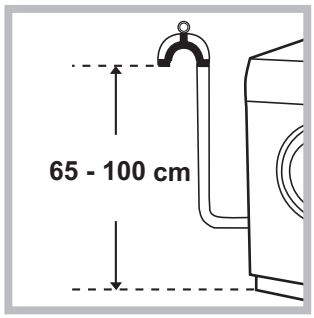

Tahliye hortumunu bükmeden zeminden 65 ila 100 cm yukarıda yer alan pis su borusuna veya duvar tahliyesine bağlayın;

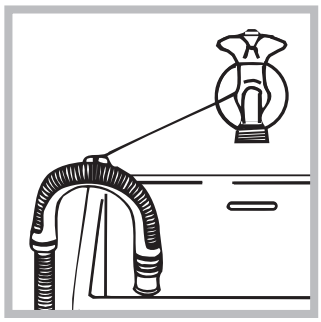

Buna alternatif olarak, makine ile birlikte verilen pis su borusunu musluğa (şekle bakınız) bağlayarak lavabo veya küvetin kenarına yerleştirin. Hortumun serbest kalan ucu suya daldırılmamalıdır.

! Hortum eklerinin kullanımı önermiyoruz; kesinlikle gerekliyse ek hortum orijinal hortum ile aynı çapta olmalı ve uzunluğu 150 cm. aşmamalıdır.

Elektrik bağlantıları

Cihazı elektrik prizine takmadan önce, aşağıdakilerden emin olun:
- Prizin topraklandıgından ve ilgili mevzuata uygun oldugundan;
- Prizin teknik veri tablosunda gösterilmekte olan maksimum cihaz elektrik yüküne dayanıp dayanamayacagından *(teknik veri tablosuna bakiniz);*
- Güç kaynagı voltajının teknik veri tablosunda gösterilen degerlere uygun olup olmadigindan (*teknik veri tablosuna bakiniz*);
- Elektrik prizinin çamaşır makinesinin fişi ile uyumlu olup olmadığından emin olun. Muhafazalı değilse, priz veya fişi değiştirin.

! Çamaşır makinesi kapalı alan olsa bile, evin dışına yerleştirilmemelidir. Cihazın yağmur, fırtına ve diğer hava koşullarına maruz bırakılması son derece tehlikelidir.

! Çamaşır makinesi yerleştirildiğinde, elektrik prizi kolay ulaşılabilir bir durumda olmalıdır.

! Uzatma kablosu veya çoklu priz kullanmayın.

! Kablo bükülmemeli veya sıkıştırılmamalıdır.

! Güç kablosu ve fisi sadece yetkili teknisyenler tarafından degistirilmelidir.

Uyarı! Bu standartlara uyulmaması durumunda sirket sorumlu tutulamaz.

İlk yıkama

Ilk kullanimdan önce programlar tablosundaki kendi kendini temizleme Programi kullanarak çamasir olmadan deterjanla bir yikama yapin (*"Çamaşır makinesinin temizlenmesi" bakınız*).

Teknik bilgiler	
Model	RSG 845 J
Ölçüler	genişlik 59,5 cm yükseklik 85 cm derinlik 60,5 cm
Kapasite	1 - 8 kg
Elektrik bağlantıları	makine üstünde takılı olan teknik veriler plakasına bakınız.
Su bağlantıları	max. su basıncı 1 MPa (10 bar) min. su basıncı 0,05 MPa (0,5 bar) tambur kapasitesi 62 litre
Sıkma hızı	maksimum dakikada 1400 devire kadar
1061/2010 ve 1015/2010 sayılı direktiflere göre kontrol programları	Program 9; Eko Pamuklu 60°C. Program 9; Eko Pamuklu 40°C.
CE	Bu makina aşağıda belirtilen AB normlarına uygundur: - 2004/108/CE (Elektromanyetik Uyum) - 2012/19/EU (WEEE) - 2006/95/CE (Alçak gerilim)

Bakım ve onarım

TR

Su ve elektrik kesilmesi

- Su musluğunu her yıkamadan sonra kapatınız. Böylece çamaşır makinesinin su tesisatının eskimesi engellenir, su kaçağı tehlikesi ortadan kalkar.
- Bakım ve temizlik işlemleri esnasında çamaşır makinesinin fişini çekiniz.

Çamaşır makinesinin temizlenmesi

• Dış gövde ve plastik aksam ılık su ve sabunla ıslatılmış bir bez vasıtasıyla temizlenebilir. Çözücü ve aşındırıcı maddeler kullanmayınız.
• Çamaşır makinesinde tambur boşken çalıştırılması gereken kendi kendini temizleme programı bulunmaktadır. Deterjan (az kirli çamaşırlar için tavsiye edilen miktarın %10'u kadar) veya çamaşır makinesinin temizliği için kullanılan özel katkı maddeleri, yıkama programında yardımcı olarak kullanılabilir. 40 yıkamada bir "Kendi kendini temizleme" programını çalıştırmanız önerilir.

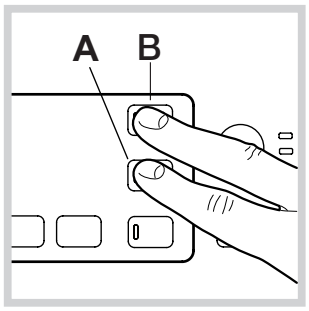

Programı devreye sokmak için 5 saniye boyunca **A** ve **B** tuşlarına aynı anda basınız *(bakınız Şekil).* Program, otomatik olarak başlayacak ve yaklaşık 70 dakika sürecektir. Devreyi durdurmak için BAŞLAT/DURDUR tuşuna basınız.

Deterjan haznesinin temizlenmesi

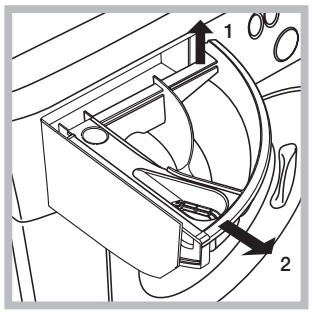

Hazneyi kaldırarak, dışarıya doğru çekmek suretiyle çıkartınız (*bkz. şekil*). Akar su altında yıkayınız, bu çekmecenin temizliği sık sık yapılmalıdır.

Kapak ve hazne bakımı

• Kötü kokuların oluşmasını engellemek için kapağı daima aralık bırakınız.

Pompanın temizlenmesi

Çamaşır makinesinin pompası kendini temizleyen bir özelliğe sahip olup, ayrıca temizlik gerektirmez. Ancak, bazı küçük cisimler (madeni para, düğme) pompanın alt kısmındaki koruyucu bölmeye düşebilirler.

! Yıkama devresinin bitmiş olup olmadığını kontrol ediniz ve fişini çekiniz.

Pompa koruyucu bölgesine erişebilmek için:

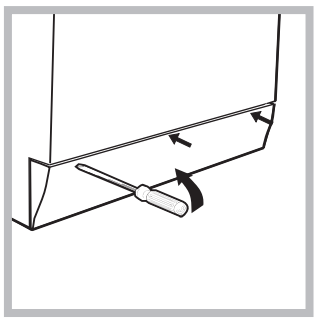

1. çamaşır makinesinin ön kapama panelini, bir tornavida vasıtasıyla çıkartınız (*bkz. şekil*);

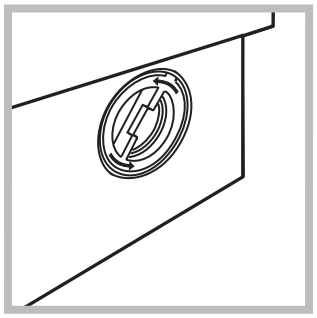

2. makine kapağını saatin ters yönünde çevirerek sökünüz (*bkz. şekil*). bir miktar su gelmesi normaldir;

3. içini dikkatlice temizleyiniz;
4. kapağı vidalayınız;
5. paneli takarken, tam yerleştirmeden evvel, kancaların yuvalara gelip gelmediğini kontrol ediniz.

Su besleme hortumunun kontrol edilmesi

Su besleme hortumunu, en azından senede bir defa kontrol ediniz. Yarık veya çatlaklar varsa değiştiriniz: yıkama esnasındaki yüksek basınçlar ani patlamalara yol açabilirler.

! Kesinlikle daha önceden kullanılmış hortum kullanmayınız.

Önlem ve öneriler

Hotpoint
ARISTON

TR

! Çamaşır makinesi uluslararası güvenlik standartlarına uygun olarak projelendirilmiş ve üretilmiştir. Bu uyarılar güvenlik amaçlı olup dikkatlice okunmalıdır.

Genel güvenlik uyarıları

- Makine meskenlerde kullanılmak üzere tasarlanmış olup profesyonel kullanım amaçlı değildir.
- Bu cihaz, eğer gözetim altında bulunuyorlar ise veya güvenli şekilde ve ilişkin tehlikeler göz önünde bulundurularak, cihazın kullanımı hakkında uygun eğitim almışlar ise, 8 yaşından büyük çocuklar ve fiziksel, duyusal veya mental kapasitelerden yoksun veya yetersiz tecrübe ve bilgiye sahip kişiler tarafından kullanılabilir. Çocuklar, cihaz ile oynamamalıdır. Bakım ve temizlik işlemleri, denetimsiz çocuklar tarafından gerçekleştirilmemelidir.
- Çamaşır makinesi yalnızca yetişkin kişiler tarafından ve kullanma talimatına uygun olarak kullanılmalıdır.
- Cihaza ayaklarınız çıplakken yada elleriniz veya ayaklarınız ıslak yada nemliyken dokunmayınız.
- Fişi prizden çekerken kablosundan değil fişin kendisinden tutarak çekiniz.
- Makine çalışırken deterjan haznesini açmayınız.
- Tahliye suyuna el sürmeyiniz, yüksek ısıda olabilir.
- Kapağı, hiçbir şekilde zorlamayınız: istenmedik açılmalara karşı olan güvenlik mekanizması arıza yapabilir.
- Arıza halinde onarmak amacıyla iç mekanizmaları kurcalamayınız.
- Çocukların çalışır vaziyetteki makineye yaklaşmalarına mani olunuz.
- Çalışma esnasında kapak ısınabilir.
- Taşınması gerektiğinde, bu işlemin, iki veya üç kişi tarafından, azami dikkatle yapılması gerekir. Kesinlikle tek başınıza yapmayınız, çünkü makine çok ağırdır.
- Çamaşırları yerleştirmeden evvel, sepetin boş olduğundan emin olunuz.

Atıkların tasfiye edilmesi

- Ambalaj malzemelerinin tasfiye edilmesi: yerel yasalara uyunuz, bu şekilde ambalajların geri dönüşümü mümkün olur.
- Elektrik ve elektronik cihazların atıklarını değerlendirme 2012/19/EU sayılı Avrupa Konseyi direktifinde; beyaz eşyaların kentsel katı atık genel yöntemi ile tasfiye edilmemesi öngörülmüştür. Kullanılmayan cihazların, madde geri kazanım ve geri dönüşüm oranını en yüksek seviyeye yükseltmek, çevre ve insan sağlığına olası zararları engellemek için ayrı ayrı toplanması gerekir. Tüm ürünlerin üzerinde; ayrı toplama hükümlerini hatırlatmak amacıyla üstünde çarpı işareti olan sepet sembolü verilmiştir.

  Cihazların tasfiye edilmesi konusunda daha geniş bilgi almak için cihaz sahiplerinin mevcut müşteri hizmetine veya satış noktalarına başvurulması gerekir.
- Atık Elektrikli ve Elektronik Eşyaların (AEEE) Kontrolü Yönetmeliği.
- AEEE Yönetmeliğine uygu

Cam kapağın açılması

Elektrik kesildiğinde makine kapağını açamadığınız zaman çamaşırları çıkarıp asmak istediğinizde aşağıdaki gibi yapınız:

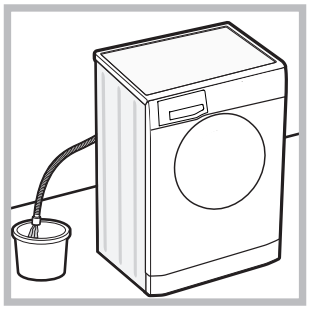

1. fişi prizden çekiniz.
2. makinenin içindeki su seviyesinin makine kapağından daha alçak olmasını sağlayınız, aksi takdirde *A şeklinde* gösterildiği gibi bir kapta toplanacak şekilde boşaltma hortumu vasıtasıyla içindeki suyu gideriniz.

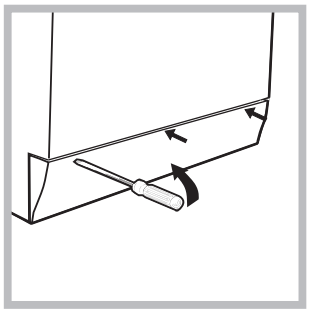

3. çamaşır makinesinin ön panelini, bir tornavida vasıtasıyla, çıkartınız (*bkz. şekil*).

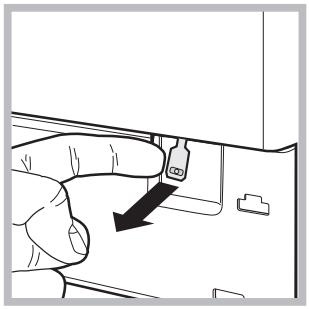

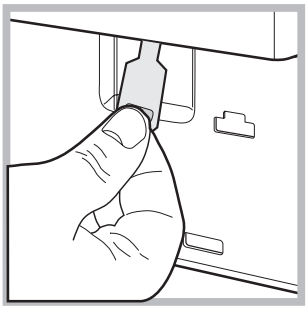

4. şekilde gösterilen dilciğinden tutarak blokajından çıkıncaya kadar dışarıya doğru çekiniz; aynı anda aºağı doğru çekerek kapıyı açınız.

5. paneli takarken, tam yerleştirmeden evvel, kancaların yuvalara gelip gelmediğini kontrol ediniz.

Çamaşır makinesinin tanıtımı

TR

Kumanda paneli

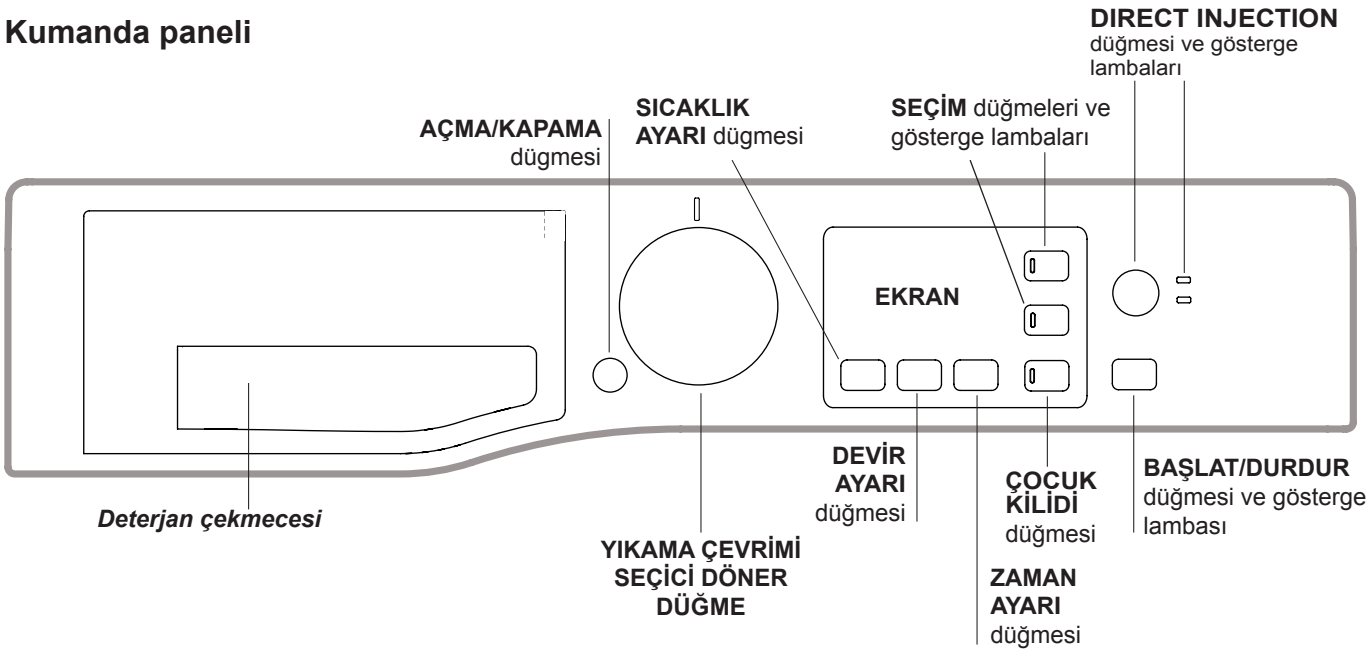

Deterjan çekmecesi: deterjan ve katkı maddelerini dagıtmak için kullanılır *("Deterjan ve çamasır"'a bakınız).*

AÇMA/KAPAMA ⏻ düğmesi: makineyi açmak ya da kapatmak için bu tuşa kısa süreli basınız. Yeşil renkte yanıp sönen BAŞLAT/DURDUR uyarı lambası makinenin açık olduğunu gösterir. Makineyi çalışır vaziyetteyken kapatmak için tuşu daha uzun, yaklaşık 3 saniye, basılı tutmanız gerekir;hafifçe ya da yanlışlıkla basıldığında makine kapanmaz. Makinenin çalışır vaziyetteyken kapatılması devrede olan yıkama programını iptal eder.

YIKAMA ÇEVRİMİ SEÇİCİ DÖNER DÜĞME:
Istenilen yıkama çevrimini ayarlamak için kullanılır *("Program ve yıkama çevrimi tablosu"'na bakınız).*

SEÇİM düğmeleri ve gösterge lambaları: mevcut seçenekleri seçmek için basın. Seçilen seçenek ile ilgili gösterge ışığı açık kalacaktır.

DIRECT INJECTION düğmesi ve gösterge lambaları**:** DIRECT INJECTION seçeneğini seçmek için basın.

SICAKLIK AYARI 🌡 düğmesi: sıcaklığı düsürmek veya tamamen iptal etmek için basın; değer ekranda görünür.

DEVİR AYARI ֎ dügmesi: Devir dügmesi: Sikma hizini düsürmek veya tamamen iptal etmek için basin; deger ekranda görünür.

ZAMAN AYARI 🕒 düğmesi: seçilen yıkama çevrimi için bir gecikmeli çalıştırma ayarlamak için basın: gecikme süresi ekranda belirir.

BAŞLAT/DURDUR düğmesi ve gösterge lambası: yeşil lamba yavaşça yanıp sönünce istediğiniz yıkama programını başlatmak için tuşa basınız. Yıkama programı başladıktan sonra uyarı lambası yanık kalır. Seçilen bir programın beklemeye alınması için aynı tuşa tekrar basınız; uyarı lambası turuncu renkte yanıp sönecektir. Sembol 🔒 yanık değilse makine kapağı açılabilir. Yıkama programının kaldığı yerden devam etmesi için aynı tuşa tekrar basınız.

ÇOCUK KİLİDİ düğmesi**:** kontrol paneli etkin haline getirmek için tuşu yaklaşık 2 saniye basılı tutmanız gerekir. Sembol 🔒 açık ise; kontrol panelinin kilitli olduğunu gösterir (AÇMA/KAPAMA tuşu hariç). Böylece özellikle çocuklarınız varsa programın yanlışlıkla değiştirilmesi engellenir. kontrol panelini etkisiz haline getirmek için tuşu yaklaşık 2 saniye basılı tutmanız gerekir.

Bekleme modu
Yeni enerji tasarrufu düzenlemeleri ile uyumlu bu çamaşır makinesine herhangi bir faaliyet algılanmadığında 30 dakika içinde devreye sokulan otomatik bekleme sistemi yerleştirilmiştir AÇMA/KAPAMA düğmesine bir süre basın ve makinenin tekrar çalışmasını bekleyin.

Anti-mikrobiyal conta
Buhar deliği kapısının çevresindeki conta anti-mikrobiyal koruma sağlayan özel bir karışımdan üretilmiştir ve bu sayede bakteri oluşumunu %99,99'a kadar azaltır. Conta, lekelere, istenmeyen kokulara ve ürünün bozulmasına neden olan bakteriler ve küf gibi zararlı mikropların (*) oluşumunu azaltan özel bir biyosidal madde olan çinko pritiyon ihtiva eder.

(*) ***İtalya Perugia Üniversitesi'nde aşağıdakiler üzerinde yapılan testlere göre****: Staphylococcus aureus, Escherichia coll, Pseudomonas aeruginosa, Candida albicans, Aspergillus niger, Penicillium digitatum.*

Bazı ender durumlarda, conta ile derinin uzun süre teması alerjik bir reaksiyona neden olabilir.

TR

Ekran

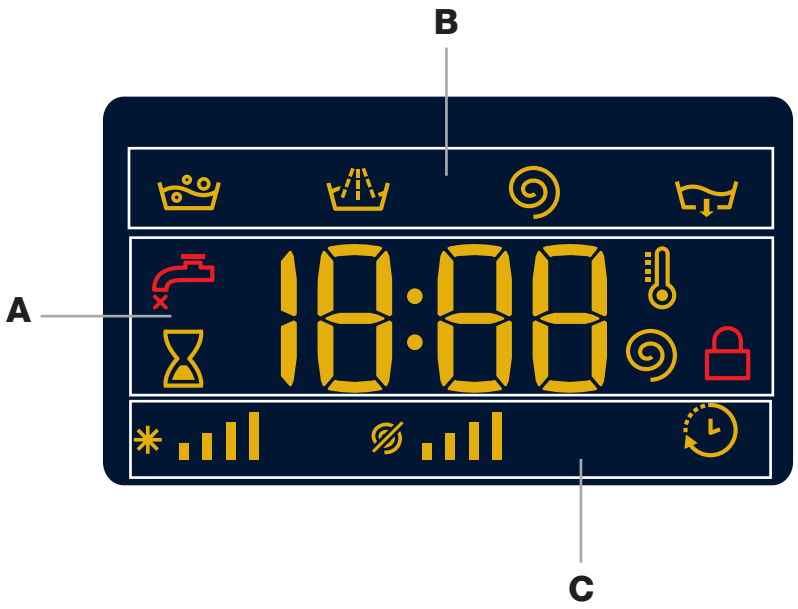

Ekran makineyi programlarken çok yardımcı olur ve faydalı bilgiler sağlar.

Mevcut yıkama çevrimlerinin ve çalışan çevriminin kalan süresi bölüm **A**'da görünür (ekran, programın gerçek süresi yıkama yükü ve seçilen ayara bağlı olarak değiştiği için birkaç dakika sonra azalması muhtemelen olan seçilen çevrimin maksimum süresini gösterir); ZAMAN AYARİ seçeneği ayarlanmışsa, seçili programın başlangıcı için geri sayım görünecektir.
Ilgili dügmeye basılması ayarlı yıkama çevrimi sırasında makine tarafından ulasılan maksimum sıkma hızını ve sıcaklık degerlerini veya ayarlı yıkama çevrimi ile uyumlu ise en son seçilen degerleri görüntülemenize izin verir.

Seçilen ve çalismakta olan programin asamalari bölüm **B**'de ekrana gelir:

- Yıkama
- Durulama
- Sıkma
- Su Boşaltma

"Sıcaklık", "Sıkma" ve "Zaman ayarı" (soldan çalısır) ile ilgili simgeler **C** bölümünde ekrana gelir.
"Sıcaklık" barları ✳ ayarlı çevrim için seçilebilen maksimum sıcaklık seviyesini gösterir.
"Sıkma" barları ayarlı çevrim için seçilebilen maksimum sıkma hızını gösterir.
"Zaman ayarı" sembolü yandıgında, ayarlı "gecikmeli baslatma" degerinin ekranda gösterildigine isaret eder.

KAPAK KİLİTLİ gösterge lambası:
Yanan sembol kapagın kilitli oldugunu gösterir. Makinenin hasar görmesini önlemek için, kapagı açmadan önce sembol sönene kadar bekleyin.
Bir program çalisirken kapagi açmak için, BAŞLAT/DURDUR düğmesine basın, KAPAK KİLİTLİ sembolü kapalı ise, kapak açılmayabilir.

Bir yıkama çevriminin çalıştırılması

TR

1. **MAKİNEYİ AÇIN.** ⏻ düğmesine basın, BAŞLAT/DURDUR gösterge lambası yeşil renkte yavaş yavaş yanıp sönecektir.

2. **ÇAMAŞIRI YERLEŞTİRİN.** Yan kapağı açın. Aşağıdaki sayfada yer alan program ve yıkama çevrimi tablosunda gösterilen maksimum yük değerini aşmamaya dikkat ederek, çamaşırı yerleştirin.

3. **DETERJANI ÖLÇÜP AYIRIN.** Deterjan çekmecesini çekip çıkarın ve deterjanı "Deterjan ve çamasır"'da tanımlandıgı gibi ilgili bölmelere dökün.

4. **KAPAĞI KAPATIN.**

5. **YIKAMA ÇEVRIMINI SEÇIN.** Istenilen yıkama çevrimini seçmek için YIKAMA ÇEVRIMI SEÇICI döner dügmeyi kullanın. Sıcaklık ve s hızı her yıkama çevrimi için ayrı ayrı ayarlıdır, bu degerlerde degisiklik yapılabilir. Çevrim süresi ekranda gösterilecektir.

6. **YIKAMA ÇEVRİMİNİ ÖZELLEŞTİRİN.** İlgili düğmeleri kullanın:

   Sıcaklık ve/veya dönüş hızını değiştirin. Makine, seçilen çevrimle uyumlu ise maksimum sıcaklığı, seçilen çevrim için ayarlı dönüş hızı değerlerini veya en son kullanılan ayarları otomatik olarak görüntüler. Sıcaklık, soğuk Yıkama "OFF" ayarına ulaşana kadar 🌡 düğmesine basılarak düşürülebilir. Dönüş hızı, tamamen devre dışı bırakılana kadar 🌀 düğmesine basılarak kademe kademe azaltılabilir "OFF". Bu düğmelere tekrar basılırsa, maksimum değerler sıfırlanır.
   ! İstisna: 2 programı seçildiğinde sıcaklık derecesi 40°C ye kadar yükseltilebilir.
   ! İstisna: 3 programı seçildiğinde sıcaklık derecesi 90°C ye kadar yükseltilebilir.
   ! İstisna: 4 programı seçildiğinde sıcaklık derecesi 60°C ye kadar yükseltilebilir.

   Gecikmeli çalıştırmanın ayarlanması.
   Seçilen çevrim için gecikmeli başlatmayı ayarlamak amacıyla, gerekli gecikme süresine ulaşana kadar ilgili düğmeye tekrar tekrar basın. Bu seçenek etkinleştirildiğinde, 🕒 sembolü ekranda yanacaktır. Gecikmeli başlatma ayarını kaldırmak için "OFF" yazısı ekranda görünene kadar düğmeye basın.

   Çevrim ayarlarını değiştirin.
   - Seçimi etkinleştirmek için düğmeye basın, düğmeyle ilgili gösterge lambası yanacaktır.
   - Seçimi devre dışı bırakmak için düğmeye tekrar basın, gösterge lambası kapanacaktır.

   ! Seçilen seçenek ayarlı yıkama çevirimi ile uyumlu degilse, gösterge lambası yanıp sönecek ve seçenek etkinlestirilmeyecektir.

   ! Seçilen seçenek önceki seçilenle uyumlu degilse, seçilen ilk fonksiyonla ilgili gösterge lambası yanıp sönecek ve sadece ikinci seçenek etkinlestirilecektir, etkinlestirilen seçenegin gösterge lambası aydınlatılacaktır.
   ! Seçenekler önerilen yük değerini ve/veya çevrim süresini etkileyebilir.

7. **YIKAMA ÇEVRİMİNİ BAŞLATIN.** BAŞLAT/DURDUR düğmesine basın. İlgili gösterge lambası sürekli yanık kalacak şekilde yeşil dönecek ve kapak kilitlenecektir (KAPAK KİLİTLİ 🔒 sembolü yanacaktır). Bir yıkama çevrimini yürütüldüğü sırada değiştirmek için, BAŞLAT/DURDUR düğmesini kullanarak çamaşır makinesini duraklatın (BAŞLAT/DURDUR gösterge lambası yavaş yavaş turuncu renkte yanıp sönecektir) ve sonra istediğiniz çevrimi seçin ve BAŞLAT/DURDUR düğmesine tekrar basın. Bir çevrim yürütülürken kapağı açmak için, BAŞLAT/DURDUR düğmesine basın, KAPAK KİLİTLİ 🔒 sembolü kapalı ise, kapak açılmayabilir. Yıkama çevrimini yarıda kesildiği noktadan başlatmak için, BAŞLAT/DURDUR düğmesine tekrar basın.

8. **YIKAMA ÇEVRİMİNİN SONA ERMESİ.** Bu durum "**END**" yazısı ekranda gösterilecektir, KAPAK KİLİTLİ 🔒 sembolü kapandığında, kapak açılabilir. Kapağı açın, çamaşırı boşaltın ve makineyi kapatın.

! Başlamış olan bir yıkama çevrimini iptal etmek istiyorsanız, ⏻ düğmesini basılı tutun. Çevrim durdurulacak ve makine kapanacaktır.

Yıkama çevrim ve seçenekleri

Hotpoint
ARISTON

TR

Programlar tablosu

Yıkama çevrimleri	Yıkama çevrimi açıklaması	Maks. Sıcak (°C)	Maks. Hız (dev/dak.)	Deterjan ve katkı maddeleri		Maks. yük (kg)	Kalan nem %	Enerji tüketimi kWh	Toplam su lt	Çevrim süresi
				Ana Yıkama	Yumuşatıcı					
	GÜNLÜK									
1	**Leke Çıkarma Güçlü 20°C**	20°	1400	●	●	8	-	-	-	**
2	**Leke Çıkarma Hızlı 45'**	20° (Max. 40°C)	1200	●	●	4,5	-	-	-	**
3	**Pamuklu:** çok kirli beyazlar ve hassas renkliler.	40° (Max. 90°C)	1400	●	●	8	-	-	-	**
4	**Sentetikler (4):** kirlenmiş dayanıklı renkliler.	40° (Max. 60°C)	1000	●	●	4,5	46	0,60	61	110'
5	**Hızlı Yıkama:** az kirlenmiş giysileri hemen temizlemek için (elle yıkamayı gerektiren yün, ipek ve elbiseler için uygun değildir).	30°	800	●	●	3,5	71	0,13	42	30'
	ÖZEL									
6	**Koyu Renkliler**	30°	800	●	●	5	-	-	-	**
7	**Ultra Narinler**	30°	0	●	●	1	-	-	-	**
8	**Yünlüler:** yün, kaşmir vs.	40°	800	●	●	2	-	-	-	**
9	**Eko Pamuklu 60°C** 60'/40' **(1):** çok kirli dayanıklı beyaz ve renkliler.	60°	1400	●	●	8	53	0,88	52,8	230'
9	**Eko Pamuklu 40°C** 60'/40' **(2):** çok kirli beyazlar ve hassas renkliler.	40°	1400	●	●	8	53	0,88	87	230'
9	**Eko Pamuklu 40°C (3):** çok kirli beyazlar ve hassas renkliler.	40°	1400	●	●	8	53	0,88	87	195'
10	**Bebek**	40°	1000	●	●	5	-	-	-	**
	EKSTRA									
11	**Anti-Alerji**	60°	1400	●	●	5	-	-	-	**
12	**Nevresim:** ve havlular için haftalık yıkama.	60°	1400	●	●	8	-	-	-	**
13	**İpekliler & Perdeler:** ıpekli, viskoz ve iç çamaşırlar için kullanılır.	30°	0	●	●	2	-	-	-	**
14	**Yorgan:** doldurulmuş giysiler için.	30°	1000	●	●	3,5	-	-	-	**
	Kısmi çevrimler									
	Durulama	-	1400	-	●	8	-	-	-	**
	Sıkma + Su Boşaltma	-	1400	-	-	8	-	-	-	**
	Sadece Su Boşaltma *	-	OFF	-	-	8	-	-	-	**

***** **programını seçer ve dönüş çevirimini devre dışı bırakırsanız, makine sadece tahliye yapar.**

****** **Yıkama çevrimlerinin süresi ekrandan kontrol edilemez.**

Ekran veya kitapçık üzerinde gösterilen devre süresi, standart şartlara göre hesaplanmış tahmini bir süredir. Geçerli olan süre, girişteki sıcaklık derecesi ve suyun basıncı, ortam sıcaklığı, deterjan miktarı, yük miktarı ve tipi, yükün dengesi, seçilen ilave seçenekler gibi sayısız faktörlere göre değişiklik gösterebilmektedir.

1) 1061/2010 düzenlemesine uygun test yıkama çevrimi: 60°C sıcaklıkta yıkama çevrimi 9 yi seçin.
Bu devre, orta kirlilikteki pamuklu çamaşırları temizlemek için uygundur ve 60°C'de yıkanabilir çamaşırlar üzerinde kullanılacak, kombine enerji ve su tüketimi açısından en etkili devredir. Geçerli olan yıkama sıcaklık derecesi, belirtilen sıcaklık derecesinden farklı olabilir.
2) 1061/2010 düzenlemesine uygun test yıkama çevrimi: 40°C sıcaklıkta yıkama çevrimi 9 yi seçin.
Bu devre, orta kirlilikteki pamuklu çamaşırları temizlemek için uygundur ve 40°C'de yıkanabilir çamaşırlar üzerinde kullanılacak, kombine enerji ve su tüketimi açısından en etkili devredir. Geçerli olan yıkama sıcaklık derecesi, belirtilen sıcaklık derecesinden farklı olabilir.

Bütün Test merkezleri için:
3) Pamuklular için kısa yıkama çevrimi: program 9'u 40°C'ye ayarlayın ve "Güç" modu altında DIRECT INJECTION düğmesine basın.
4) Uzun sentetik programı: 40°C sıcaklıkta yıkama çevrimi 4'yi seçin.

Yıkama seçenekleri

! Seçilen seçenek ayarlı yıkama çevirimi ile uyumlu degilse, gösterge lambası yanıp sönecek ve seçenek etkinlestirilmeyecektir.
! Seçilen seçenek önceki seçilenle uyumlu degilse, seçilen ilk fonksiyonla ilgili gösterge lambası yanıp sönecek ve sadece ikinci seçenek etkinlestirilecektir, etkinlestirilen seçenegin gösterge lambası aydınlatılacaktır.

Direct Injection

Çamaşır makinesi, su ile deterjanı ön karıştırmaya tabi tutarak deterjanın temizleme ilkelerini derhal etkinleştiren yenilikçi «Direct Injection» teknolojisiyle donatılmıştır. Bu aktif emülsiyon doğrudan çamaşır makinesinin tamburuna etki eder ve ağır derecede kirlenmiş kıyafetlerin liflerine düşük sıcaklıklarda bile daha yüksek bir temizleme etkisiyle nüfuz ederek renkleri ve kumaşları eksiksiz korur. «Güç» modu en yüksek temizleme performansını sunarken, «EkoEnerji» modu daha fazla enerji tasarrufu sağlar.

Ekstra Durulama

Bu seçenek seçilerek, durulamanın verimliliği arttırılır ve deterjanın iyice çıkarılması sağlanır. Özellikle hassas ciltler için faydalıdır.

Hızlı

Bu opsiyonu seçince, aynı zamanda su ve enerji tasarrufu sağlayarak, programın süresi seçilen devreye göre % 50'ye kadar azalır. Bu devreyi aşırı derecede kirli olmayan çamaşırlar için kullanınız.

Deterjan ve çamaşır

TR

Deterjan çekmecesi

Başarılı yıkama sonuçları aynı zamanda doğru miktarda deterjan kullanımına bağlıdır: çok fazla deterjan ilave edilmesi daha iyi bir yıkama ile sonuçlanmadığı gibi, cihazın içerisinde birikir ve çevre kirliliğine katkıda bulunur.

! Beyaz pamuklu çamaşırlar, ön yıkama ve 60°C'den yüksek sıcaklık derecesi ile yıkamalar için toz deterjan kullanınız.
! Deterjan ambalajı üzerinde aktarılan bilgileri takip ediniz.
! Çok fazla köpük yapacağından çitileme deterjanı kullanmayın.

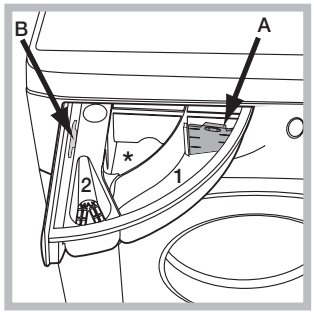

Deterjan çekmecesini açın ve deterjan veya katkı maddelerini aşağıdaki şekilde dökün.

! Orta bölüm deterjan koymayın (*).

Bölüm 1: Yıkama deterjanı (toz veya sıvı)
Sıvı deterjan kullanılması halinde doğru doz ayarlaması için makinede gösterilen **A** kademesini kullanmanız önerilir. Toz deterjan ile yıkamalarda **B** kademesini kullanınız.
Bölüm 2: Katkı maddeleri (yumuşatıcı vs.)
Yumuşatıcı ızgaranın dışına taşmamalıdır.

Çamaşırın hazırlanması

- Çamaşırı aşağıdakilere göre ayırın:
  - etiketteki kumaş türü/sembole
  - renge: renkli giysileri beyazlardan ayırın.
- Bütün cepleri boşaltın ve düğmeleri kontrol edin.
- Kurulama sırasında çamaşırın ağırlığını gösteren *"Programlar Tablosu""*'daki değerleri aşmayın.

Çamaşırınız ağırlığı ne kadardır ?
1 çarşaf 400-500 gr
1 yastık kılıfı 150-200 gr
1 masa örtüsü 400-500 gr
1 bornoz 900-1.200 gr
1 havlu 150-250 gr

Özel yıkama çevrimleri

Leke Çıkarma Güçlü 20°C: bu program, düşük sıcaklıklarda ön uygulamaya ihtiyaç olmadan maksimum leke giderme kapasitesi sunarak kumaşların ve renklerin korunmasını sağlar.
Leke Çıkarma Hızlı 45': bu program, 20°C'de bile sadece 45 dakikada mükemmel bir leke giderme kapasitesi sunar. Programın sıcaklığı 40°C'ye kadar yükseltilebilir.
Koyu Renkliler: koyu renk çamaşırların yıkanması için **6** programını kullanınız. Program, koyu renklerin uzun süre korunması için düşünülmüştür. En iyi sonuçlar elde etmek için koyu renk çamaşırları yıkarken sıvı deterjan kullanılması önerilir.
Ultra Narinler: taşlı veya pullu giysiler gibi çok hassas çamaşırları yıkamak için programını kullanınız **7**. Çamaşırları yıkamadan önce ters çevirmeniz ve küçük parçaları hassas çamaşırların yıkanması için kullanılan özel torba içerisine koymanız önerilir.

Daha iyi sonuçlar elde etmek için hassas çamaşırlara özel sıvı deterjanın kullanılması önerilir.
Yünlüler - *Woolmark Apparel Care - Green:*
bu makinenin yünlü yıkama devri The Woolmark Company tarafından ürünler giysi etiketinde yer alan ve bu çamaşır makinesinin üreticisi tarafından verilen talimatlara göre yıkandıkları taktirde "elde yıkama" olarak etiketlenen yün giysilerin yıkanması için onaylanmıştır. (M1127)



Bebek: bu program **10** çocuklara ve bebeklere ait tipik kirleri yok ettiği gibi, bezlerde deterjan kalmamasını sağlar ve böylece bebeklerin hassas ciltlerine zarar vermez. Bu program, daha fazla miktarda su kullanarak ve deterjana ilave edilen özel hijyen sağlayıcı katkı maddelerinin etkisini optimize ederek bakteri oranını azaltmak amacına yönelik tasarlanmıştır.
Anti-Alerji: Polen, mayt, kedi ve köpek tüyü gibi temel alerjenleri ortadan kaldırmak için **11** programını kullanınız.
Nevresim:tek yıkama performansıyla havlu ve yatak çarşaflarını yıkamak için yumuşatıcı kullanımını en uygun hale getiren, zaman ve enerji tasarrufu yapmanızı sağlayan **12** programını kullanınız. Toz deterjan kullanılması önerilir.
İpekliler: ipekli tüm dokumalar için tasarlanmış olan **13**. programın kullanılması tavsiye edilir. Hassas dokumalar için özel bir deterjan kullanılması önerilir.
Perdeler: katlayarak bir yastık kılıfı veya file içerisine yerleştiriniz. **13**. programın kullanılması önerilir.
Yorgan: Çift katlı veya tekli yorganları (ağırlığı 3,5 kg'ı aşmayan), yastıkları, puf mont gibi içerisine kaz tüyü yerleştirilmiş giysileri yıkamak için, özel **14** programını kullanın. Yorganları kenarlarını içeri doğru katlayarak tambura yerleştirmenizi (şekile bakınız) ve tamburun toplam hacminin ¾' ünden fazlasını kullanmamanızı tavsiye ederiz. En iyi sonucu almak için, sıvı detarjan kullanmanızı ve deterjan çekmecesine yerleştirmenizi tavsiye ederiz.



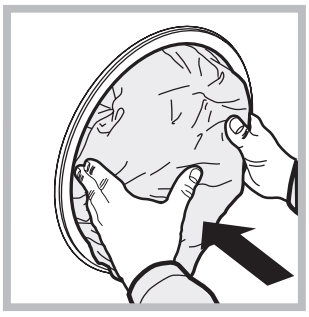

Yük dengeleme sistemi

Her dönüş çevriminden önce aşırı titreşimi önlemek ve yükü tek bir yönde dağıtmak için, tambur yıkama dönüş hızından biraz daha fazla olan bir hızda sürekli döner. Birkaç denemeden sonra, yük doğru şekilde dengelenmezse, makine düşük bir dönüş hızında döner. Yük çok dengesizse, çamaşır makinesi döndürme yerine dağıtma işlemini uygular. Gelişmiş yük dağılımı ve dengeyi desteklemek için, küçük ve büyük giysilerin yük içerisinde karıştırılmasını öneririz.

Sorun giderme

Hotpoint
ARISTON

TR

Çamasır makineniz bazen çalısmayabilir. Teknik Destek Servis ile temas kurmadan önce *("Teknik Destek Servis"'ine bakınız),* asagıdaki listeyi kullanarak sorunun kolayca çözülüp çözülemeyeceginden emin olunuz.

Sorun:	Olası nedenleri / Çözümler:
Çamaşır makinesi çalışmıyor.	• Cihazın fişi prize düzgün bir şekilde takılmamıştır veya yeterli temas yoktur. • Evde elektrik yoktur.
Yıkama çevrimi başlamadı.	• Çamaşır makinesi kapağı düzgün şekilde kapatılmamıştır. • AÇMA/KAPAMA düğmesine basılmamıştır. • BAŞLAT/DURDUR düğmesine basılmamıştır. • Su musluğu açık değildir. • Gecikmeli bir çalıştırma ayarlanmıştır.
Çamasır makinesi su almıyor ("H2O" yazısı ekranda yanıp sönüyor).	• Su giriş hortumu musluğa bağlanmamıştır. • Hortum bükülmüştür. • Su musluğu açık değildir. • Evde su yoktur. • Basınç çok düşüktür. • BAŞLAT/DURDUR düğmesine basılmamıştır.
Çamaşır makinesi sürekli su alıp, tahliye ediyor.	• Tahliye hortumu yerden 65 ila 100 cm arasındaki bir yüksekliğe yerleştirilmemiştir ("Montaj"'a bakınız). • Hortumun boşta kalan ucu suyun altındadır ("Montaj"'a bakınız). • Duvar tahliye sistemine havalandırma borusu takılmamıştır. Bu kontrollerden sonra da hala sorun devam ederse, su musluğunu kapatın, cihazı kapatın ve Teknik Destek Servisi ile temasa geçin. Ev binanın üst katlarından birindeyse, çamaşır makinesinin sürekli su alıp tahliye etmesine neden olan su drenajı ile ilgili bir sorun vardır. Bu güçlüğün giderilmesine yardımcı olacak özel tahliye önleyici valfler mağazalarda satılmaktadır.
Çamaşır makinesi tahliye veya dönüş yapmıyor.	• Yıkama çevrimi tahliyeyi içermemektedir: bazı çevrimler tahliye işleminin manüel olarak etkinleştirilmesini gerektirir. • Tahliye hortumu bükülmüştür *("Montaj"'a bakınız).* • Pis su borusu tıkanmıştır.
Sýkma sırasında çamaşır makinesi çok titriyor.	• Tamburun kilidi montaj sırasında doğru şekilde açılmamıştır *("Montaj"'a bakınız).* • Makine dengeli değildir *("Montaj"'a bakınız).* • Çamaşır makinesi dolap ve duvar arasında sıkışmıştır *("Montaj"'a bakınız).*
Çamaşır makinesi su sızdırıyor.	• Su giris hortumu düzgün sekilde takılmamıstır *("Montaj"'a bakınız).* • Deterjan dağıtma çekmecesi tıkalıdır *(temizlik talimatları için, "Bakım ve onarım"'a bakınız).* • Tahliye hortumu bükülmüştür *("Montaj"'a bakınız).*
"Seçenek" ve BAŞLAT/DURDUR gösterge lambaları hızlı hızlı yanıp söner ve hata kodu ekranda belirir (örnegin : F-01, F-..).	• Makineyi kapatıp, fişini çekin, yaklaşık 1 dakika bekleyin ve daha sonra tekrar açın. Sorun devam ederse, Teknik Destek Servis'i ile temas kurun.
Çok fazla köpük var.	• Deterjan çamaşır makinesi için uygun değildir ("çamaşır makineleri için" veya "elde ve makinede yıkama" ya da benzeri bir yazının ekrana gelmesi gerekir). • Çok fazla deterjan kullanılmıştır.

Teknik Servis

195142053.00
01/2016

TR

Teknik Servis ile temas kurmadan önce:
- Sorunu tek başınıza çözüp çözemeyeceğinizi kontrol edin *("Sorun Giderme"'ye bakınız);*
- Sorunun çözülüp çözülmediğini kontrol etmek için yıkama çevrimini yeniden başlatın;
- Bu durum söz konusu değilse, yetkili bir Teknik Destek Merkezi ile temasa geçin.

! Her zaman yetkili teknisyen yardımı talep edin.

Aşağıdaki bilgileri hazır durumda bulundurun:
- Sorunun türü;
- cihaz modeli (Mod.);
- seri numarası (S/N).

Bu bilgiler çamaşır makinesinin arkasına yapıştırılan künye levhasından veya kapağı açarak cihazın önünde de bulunabilir.

Cihazın ömrü 10 yıldır.

Tüm Türkiye'de; Yetkili Teknik Servis, Orijinal Yedek Parça, Bakım Ürünlerimiz ve Garanti ile ilgili bilgi için:

☎ **0 212 444 50 10**.

Tüketicilerin Seçimlik Hakları

• Tüketicinin Korunması Hakkındaki Kanun'un 11. maddesi çerçevesinde malın ayıplı olduğunun anlaşılması durumunda tüketici, satıcıdan (i) satılanı geri vermeye hazır olduğunu bildirerek sözleşmeden dönme, (ii) satılanı alıkoyup ayıp oranında satış bedelinden indirim isteme, (iii) aşırı bir masraf gerektirmediği takdirde, bütün masrafları satıcıya ait olmak üzere satılanın ücretsiz onarılmasını isteme, (iv) imkan varsa, satılanın ayıpsız bir misli ile değiştirilmesini isteme seçimlik haklarına sahiptir. Ücretsiz onarım veya malın ayıpsız misli ile değiştirilmesi hakları üretici veya ithalatçıya karşı da kullanılabilir.

• Ücretsiz onarım hakkının seçilmesi durumunda işçilik masrafı, değiştirilen parça bedeli ya da başka herhangi bir ad altında hiçbir ücret talep etmeksizin malın onarımı yapılacak veya yaptırılacaktır.

• Ücretsiz onarım hakkının kullanması halinde malın, garanti süresi içinde tekrar arızalanması, tamiri için gereken azami sürenin aşılması, tamirinin mümkün olmadığının, yetkili servis istasyonu, satıcı, üretici veya ithalatçı tarafından bir raporla belirlenmesi durumlarında, malın bedel iadesi, ayıp oranında bedel indirimi veya imkan varsa malın ayıpsız misli ile değiştirilmesi (mevzuattaki istisnalar saklı kalmak kaydıyla) talep edilebilecektir. Sözleşmeden dönme veya ayıp oranında bedelden indirim hakkının seçildiği durumlarda, satıcı, malın bedelinin tümünü veya bedelden yapılan indirim tutarını derhal tüketiciye iade edecektir.

Malın ayıpsız misli ile değiştirilmesi hakkının seçilmesi durumunda talep kendilerine bildirilmesinden itibaren satıcı veya üretici tarafından azami otuz iş günü içerisinde, bu talep yerine getirilecektir.

Kullanım Hataları

• Cihazın kullanma kılavuzunda yer alan hususlara aykırı kullanılmasından kaynaklanan arızalar garanti kapsamı dışındadır.

Tüketici Şikayetleri

• Çıkabilecek sorunlar için tüketiciler şikayet ve itirazları konusundaki başvurularını tüketici mahkemelerine ve tüketici hakem heyetlerine yapabilirler.

Ürün Verileri

COMMISSION DELEGATED REGULATION (EU) No 1061/2010	
Marka	HOTPOINT/ARISTON
Model	RSG 845 J TK
Kg cinsinden pamuklu kapasitesi	8
A+++ (düşük tüketim)'dan G (yüksek tüketim)'e Enerji verimlilik sınıfı	A+++
kWh cinsinden yıllık enerji tüketimi [1)]	157
Tam yükte standart 60 °C pamuklu programın kWh olarak enerji tüketimi [2)]	0.887
Kısmi yükte standart 60 °C pamuklu programın kWh olarak enerji tüketimi [2)]	0.517
Kısmi yükte standart 40 °C pamuklu programın kWh olarak enerji tüketimi [2)]	0.521
W olarak off-mode'un güç tüketimi	0.5
W olarak left-on mode'un güç tüketimi	8
Litre olarak yıllık su tüketimi [3)]	11400
G (minimum verimlilik)'den A (maksimum verimlilik)'ya santrifüjlü kurutma verimliliği	B
Elde edilen maksimum devir hızı [4)]	1400
Kalan nem içeriği [5)]	53.0%
Tam yükte "standart 60 °C pamuklu programı"nın dakika olarak program süresi.	230
Kısmi yükte "standart 60 °C pamuklu programı"nın dakika olarak program süresi.	165
Kısmi yükte "standart 40 °C pamuklu programı"nın dakika olarak program süresi.	155
Dakika cinsinden left-on modunun süresi	30
Yıkamada dB(A) re 1 pW cinsinden gürültü [6)]	54
Sıkma dB(A) re 1 pW cinsinden gürültü [6)]	83
Ankastre model	

[1)] Tam yükte ve kısmi yükte "standart 60°C pamuklu" ve kısmi yükte "standart 40°C pamuklu" programları, etiketteki ve fişteki bilginin ilişkili olduğu yıkama programlarıdır. Standart 60°C pamuklu ve standart 40°C pamuklu programları, normal kirdeki pamuklu çamaşırları yıkamak için uygundur ve kombine enerji ve su tüketimi açısından en etkili programlardır. Kısmi yük, nominal yükün yarısıdır.

[2)] 60°C ve 40°C'de tam yük ve kısmi yük ile pamuklu programlarda yapılmış 220 adet standart yıkamaya dayanarak kWh cinsinden yıllık enerji tüketimi, ve düşük-güç modlarının tüketimi. Gerçek enerji tüketimi cihazın nasıl kullanıldığına göre değişecektir.

[3)] 60°C ve 40°C'de tam yük ve kısmı yük ile pamuklu programlarda yapılmış 220 adet standart yıkamaya dayanarak kWh cinsinden yıllık enerji tüketimi. Gerçek enerji tüketimi cihazın nasıl kullanıldığına göre değişecektir.'

[4)] Tam yük ve kısmı yükte standart 60 °C ya da kısmı yükte 40 °C için , hangisi daha düşükse.

[5)] Tam yük ve kısmı yükte standart 60 °C ya da kısmı yükte 40 °C için elde edilen, hangisi daha yüksekse.

[6)] Tam yükte 60 °C pamuklu program için yıkama ve sıkma evrelerine dayanarak.

İthalatçı Firma:
Indesit Company Beyaz Eşya PAZARLAMA A.Ş.
Balmumcu Cad. Karahasan Sok.
No: 11, 34349 – Balmumcu Beşiktaş – İstanbul
Tel: (0212) 355 53 00

Üretici Firma:
Indesit Company Spa
Viale Aristide Merloni, 47
60044 Fabriano Italy
Tel: +39 0732 66 11